Instructions de montage

ELEKTROMAT
SE 9.24-25,40 Ex

Modèle : 10005491 00001

-fr-

Version : 13.05.2026

GfA ELEKTROMATEN GmbH & Co. KG
Wiesenstraße 81
D-40549 Düsseldorf
www.gfa-elektromaten.de
info@gfa-elektromaten.de

Table des matières

1 Consignes générales de sécurité 4
2 Caractéristiques techniques 6
3 Caractéristiques techniques du réducteur 7
4 Caractéristiques techniques du moteur 8
5 Caractéristiques techniques du bornier 9
6 Caractéristiques techniques des fins de course / interrupteurs d'arrêt d'urgence 9
7 Montage mécanique 10
8 Montage électrique 15
9 Réglage des contacts de fin de course de service 17
10 Raccordement du moteur 19
11 Raccordement des contacts de fin de course 19
12 Dépannage manuel de secours NHK (manivelle de secours) 20
13 Fin de la mise en service / contrôle / fonctionnement 22
14 Élimination 24
15 Konformitätserklärung Zubehör 28
16 Déclaration d'incorporation / Déclaration de conformité 30
17 UKCA: Declaration of incorporation / Declaration of conformity 31

Symboles

Avertissement - Blessures ou danger de mort possibles !

Avertissement - Danger de mort dû au courant électrique !

Remarque - Informations importantes !

Requête - Activité nécessaire !

Les représentations graphiques concernent des produits exemplaires. Des divergences par rapport au produit livré sont possibles.

1 Consignes générales de sécurité

Utilisation conforme à l'usage prévu

Le motoréducteur est conçu pour des portes sectionnelles à déplacement vertical et à équilibrage intégral du poids. Conformément à sa protection antidéflagrante selon ATEX 2014/34/UE, le motoréducteur peut être utilisé dans des zones à atmosphère explosive.
Le motoréducteur doit être protégé de l'humidité et des conditions environnementales agressives (par ex. substances corrosives). Les motoréducteurs conviennent uniquement pour une utilisation en intérieur, prendre les mesures de protection correspondantes pour un montage en extérieur. Les valeurs indiquées dans les caractéristiques techniques du motoréducteur ne doivent pas être dépassées. La sécurité d'exploitation est uniquement garantie en cas d'utilisation conforme à l'usage prévu.

Groupe cible de ces instructions de montage

Ces instructions de montage s'adressent à des personnes qualifiées ayant été formées à l'utilisation des installations de porte. Les personnes qualifiées sont des personnes ayant acquis des connaissances techniques, des compétences professionnelles et des expériences pratiques. Elles sont en mesure de procéder en toute sécurité au montage, à l'entretien et à la modernisation du système conformément aux instructions.

Sécurité d'exploitation

La sécurité d'exploitation du produit est uniquement garantie en cas d'utilisation conforme à l'usage prévu. Observer les instructions de montage. Toutes les indications, en particulier les avertissements, doivent être observés lors du montage du produit dans l'ensemble de l'installation. GfA n'est pas responsable des dommages résultant du non-respect des instructions de montage. La sécurité de l'ensemble de l'installation doit faire l'objet d'une nouvelle évaluation conformément aux normes et directives en vigueur (par ex. marquage CE). Les présentes instructions de montage ne concernent qu'une partie de l'ensemble de l'installation. À elles seules, elles ne sont pas suffisantes pour l'ensemble de l'installation. Les instructions concernant l'ensemble de l'installation doivent être rédigées par le constructeur de l'installation. Nous recommandons de pénétrer dans la zone dangereuse de l'installation uniquement lorsque le motoréducteur est à l'arrêt.

Avertissement - Le non-respect de ces instructions de montage peut entraîner des blessures graves ou la mort !

- Veuillez lire les instructions avant d'utiliser le produit.
- Gardez les instructions à portée de main.
- Si vous transmettez le produit à une personne tierce, vous devez aussi lui remettre ces instructions.

Avertissement - Danger dû à l'utilisation incorrecte du produit !

- Ne laissez-pas les enfants utiliser le produit ou jouer avec le produit sans surveillance.

Avertissement - Danger de mort dû au montage incorrect !

Si les travaux ne sont pas effectués correctement, il y a danger de mort ou de blessures graves en raison du courant électrique ou de la chute de composants.

- Confiez les travaux uniquement à des personnes qualifiées.
- Mettez tous les câbles hors tension.
- Observez les consignes et normes en vigueur.
- Utilisez l'outillage approprié.

Avertissement ! Danger de mort dû à la chute d'objets en cas de force inadmissible exercée sur le motoréducteur !

Les forces inadmissibles (exemples : collision avec un chariot élévateur, chute du motoréducteur, traction sur le moteur) exercées sur le motoréducteur l'endommagent. Il y a risque de graves blessures ou de mort lié à la chute d'objets.

- Évitez d'exercer des forces inadmissibles sur le motoréducteur.
- Si des forces inadmissibles ont été exercées sur le motoréducteur, vérifiez si celui-ci a été endommagé. Faites également attention aux détériorations mineures. Bloquez la porte durant le contrôle.
- Contactez le service après-vente si vous avez des difficultés à évaluer le dommage.

2 Caractéristiques techniques

Désignation		Unitè
Vitesse de sortie	24	min^{-1}
Couple de sortie	90 (90) [1)]	Nm
Arbre de sortie / creux	25,40	mm
Série	SG 50	-
Plage du fin de course (rotations maximales de l'arbre de sortie / creux)	20	-
Tension de service	3~ 400	V
Courant de service	0,95	A
Fréquence de service	50	Hz
Facteur de puissance cos ϕ	0,78	-
Circuit de sécurité	24	V AC/DC
Classe de protection	IP 55	-
Plage de température	-10 / +40	°C
Niveau de pression acoustique continu	< 70	dB(A)
Cycles par heure	15 (14,5) [1)]	h^{-1}
Couple d'arrêt max.	450	Nm
Charge maximale	4000	N
Protection antidéflagrante	II 2G Ex db eb h IIC T4 Gb II 2D Ex tb h IIIC 130°C Db	
Hauteur d'installation	< 1000	m

Sous-groupes utilisés	
Réducteur	SG 50 60.T4
Moteur	DDEx 71LH/4K
Boîtier de jonction	8146/1041
Fins de course / interrupteurs d'arrêt d'urgence	07-2511

3 Caractéristiques techniques du réducteur

Désignation		
Série	SG50-60.T4	
Fabricant	GfA	
Protection antidéflagrante	II 2G Ex h IIC T4 Gb II 2D Ex h IIIC 130°C Db	
Couple de sortie max.	90	Nm
Vitesse de sortie max.	30	min^{-1}
Entraxe	50	mm
Transmission	1 : 60	
Plage de température	-10 / +40	°C
Classe de protection	IP 65	

4 Caractéristiques techniques du moteur

Désignation		
Type	DDEx 71 LH/4K	
Fabricant	HEW - HERFORDER ELEKTROMOTOREN-WERKE GmbH & Co. KG	
Protection antidéflagrante	II 2G Ex de IIC T4 Gb II 2D Ex tb IIIC T135°C - 85°C Db	
Certificat de vérification	BVS 14 ATEX E 114 X	
Tension de service	230 / 400 +/- 5%	V
Courant de service	1,65 / 0,95	A
Fréquence de service	50	Hz
Puissance	0,37	kW
Facteur de puissance cos ϕ	0,78	
Vitesse du moteur	1375	min^{-1}
Couple du moteur	2,6	Nm
Mode de fonctionnement	S1	
Classe de protection	IP55	
Classe de température	T4	
Rapport IA / IN	3,6	
Temperaturbereich	-20 / + 40	°C

5 Caractéristiques techniques du bornier

Désignation		
Type	Ex e 8146/1041	
Fabricant	Stahl	
Protection antidéflagrante	II 2G Ex e II T6 II 2D Ex tD A21 IP 66 T80°C	
Certificat de vérification	PTB 01 ATEX 1016	
Tension de service	250 max. 1100	V
Section de raccord	2,5	mm^2
Plage de température	T6: -20 / +40 T5: -20 / +55	°C
Classe de protection	IP 65	

6 Caractéristiques techniques des fins de course / interrupteurs d'arrêt d'urgence

Désignation		
Type	07-2511-113061G	
Fabricant	Bartec	
Protection antidéflagrante	II 2G Ex d IIC T6 II 2D Ex tD A21 IP 66 T80°C	
Certificat de vérification	EPS 14 ATEX 1766 X	
Tension de service	400	V
Plage de température	-20 / +40	°C
Classe de protection	IP 66	

AVIS

Détérioration de composants

- Le courant maximal commutable via les contacts de fin de course de service est de AC-15 2 A 400 V et pour DC-13 0,15 250 V.

7 Montage mécanique

Avertissement – Risque d'explosion !

- Avant de commencer le montage, vérifier si l'atmosphère présente des risques d'explosion

Conditions préalables

Les contraintes admissibles des murs, fixations, éléments de connexion et de transmission ne doivent pas être dépassées même avec des couples de maintien ou des couples anti-chute maximaux (▶ observer les caractéristiques techniques).

Éléments de connexion :

• Utiliser des éléments de connexion autobloquants d'une résistance minimale de 800 N/mm² (8.8).	• Exploiter au maximum le diamètre d'alésage.	• Pour les trous oblongs, utiliser des rondelles suffisamment dimensionnées.
BAGAB00001_Z002 8.8 8 ≥ 800 N/mm²	BAGAB00002_Z002 8.8 8.8	BAGAB00003_Z002 8.8 Ø 3 : 1 8.8

Positions de montage admissibles

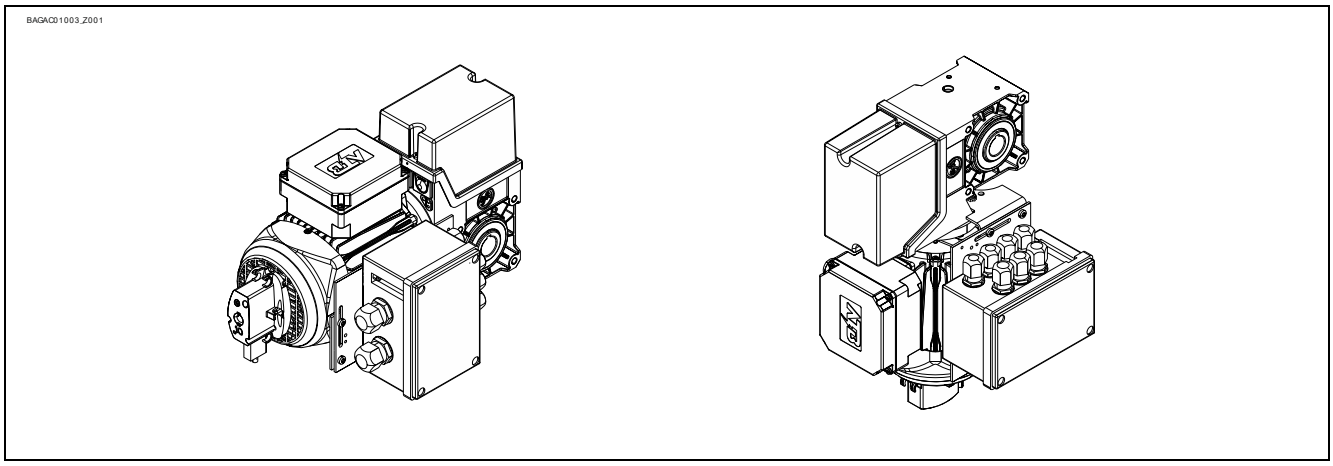

Fixation

8 filetages sont disponibles pour la fixation.

- En utiliser au moins 2 pour la fixation (①).

La liaison avec l'arbre de la porte est assurée par une clavette.

- Utilisation d'une clavette avec une longueur minimale de l'arbre creux (②).

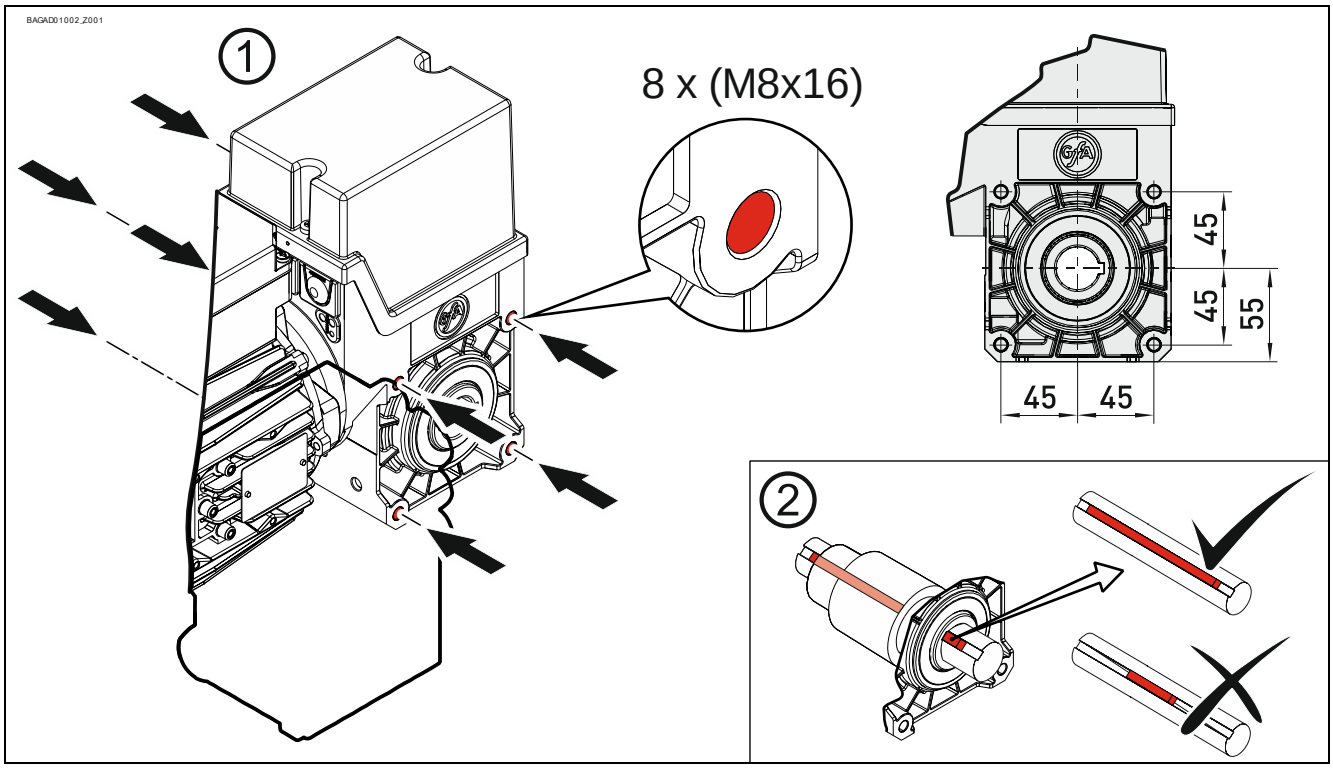

Montage

Les descriptions suivantes se réfèrent à une porte non spécifiée plus en détails. Observer également les indications du fabricant de la porte pour le montage.

Avertissement – Blessures ou danger de mort possibles !

- Pour le montage, utiliser un dispositif de levage d'une capacité de charge suffisante

- Graisser intégralement l'arbre de la porte.

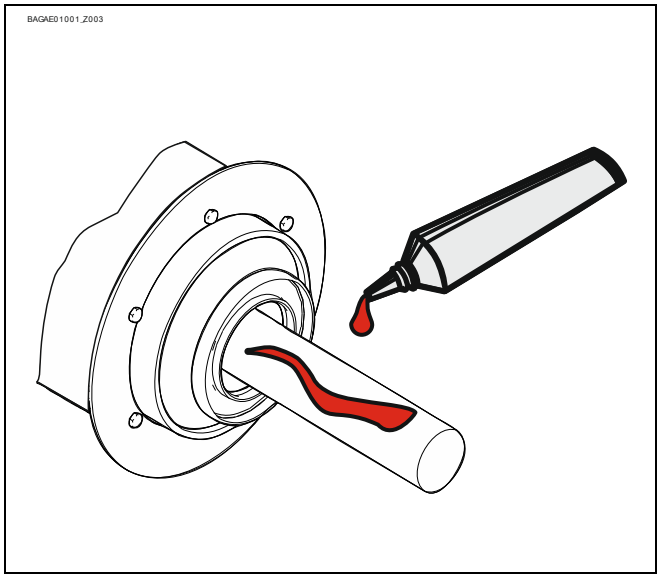

- Monter la clavette. Observer la variante Ⓐ ou Ⓑ possible.

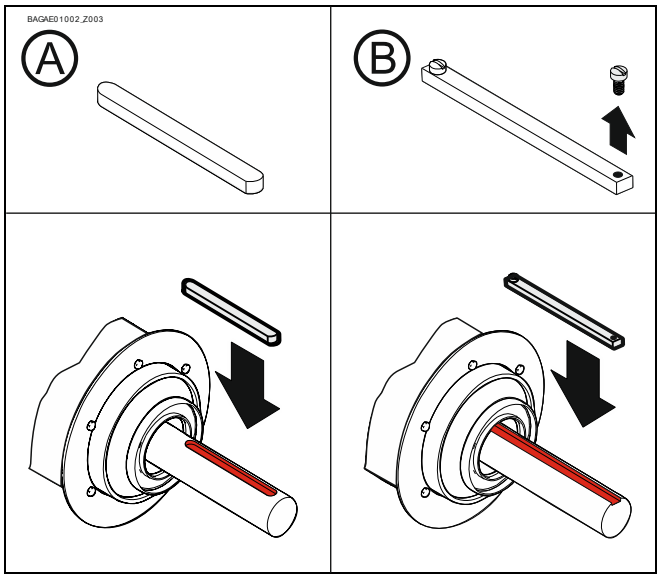

- Mettre l'entraînement en place.

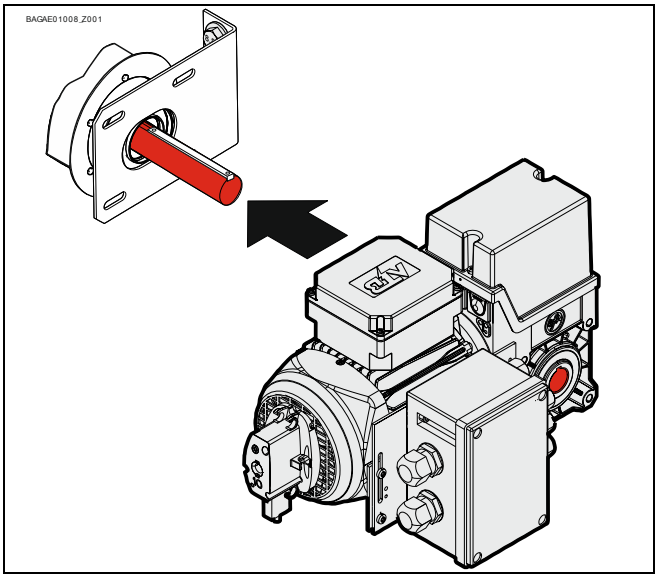

Remarque – Blocage possible du réducteur !

- Évitez les coups de marteau sur le réducteur lorsque vous placez le motoréducteur sur l’arbre. Les coups de marteau ou autres forces provoquées par un choc peuvent entraîner un blocage du réducteur.

- Serrer tous les éléments de connexion (M8) avec 25 Nm. Monter tous les autres éléments de connexion selon les prescriptions du fabricant de la porte.

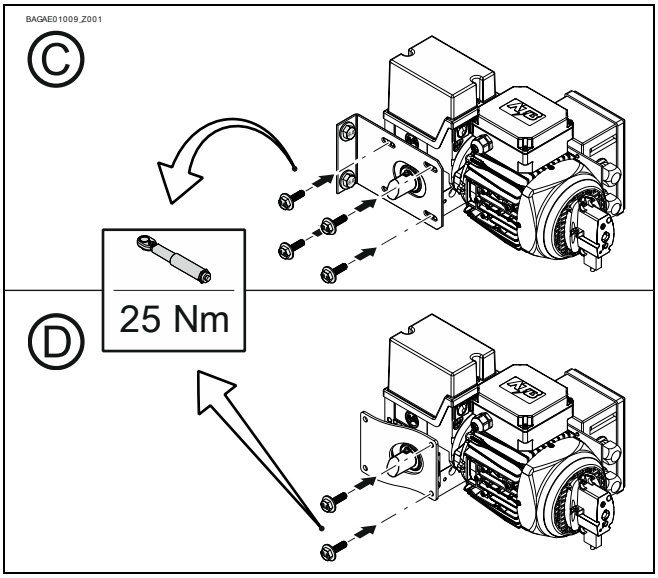

- Bloquer la clavette (variante Ⓑ seulement).

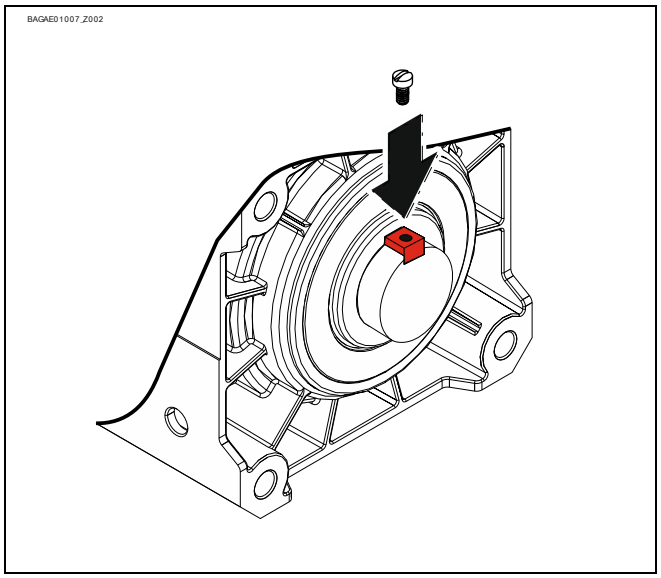

8 Montage électrique

Avertissement – Danger de mort dû au courant électrique !

- Commuter les câbles hors tension et s'assurer de l'absence de tension
- Observer les prescriptions et les normes en vigueur
- Procéder au raccordement électrique de manière conforme
- Utiliser un outillage approprié

▪ Démonter la protection électrique.

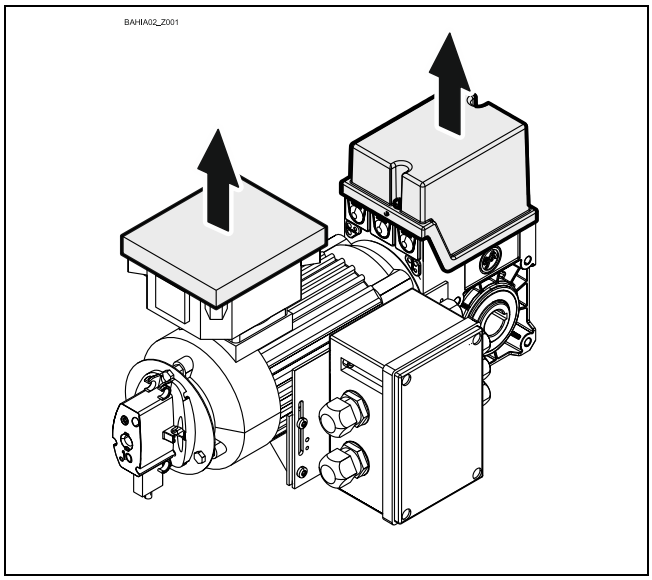

▪ Démonter la protection électrique.

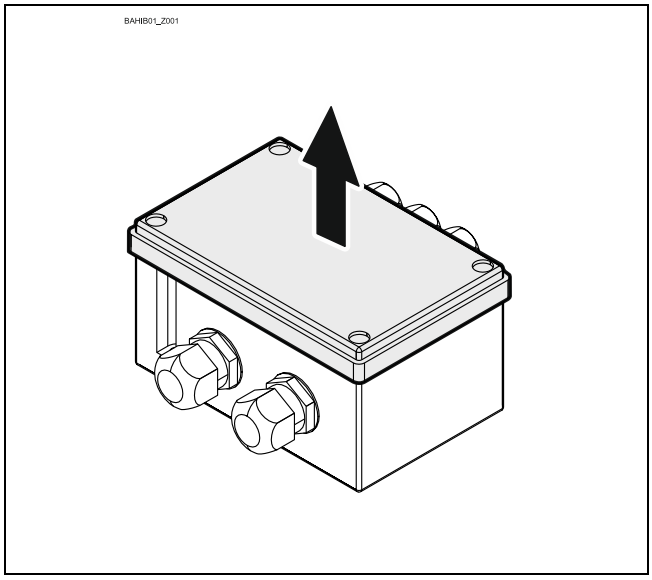

▪ Raccorder le câble de raccordement du moteur/contact de fin de course de service

Protection contre la surcharge

Disjoncteur moteur / relais de protection moteur en cas d'alimentation par le réseau

Le moteur antidéflagrant doit être protégé contre la surcharge à l'aide d'un disjoncteur moteur ou d'un relais de protection moteur. Utiliser uniquement un relais de protection moteur avec réinitialisation manuelle. Une

protection contre les courts-circuits est également nécessaire. Le réglage du courant de surcharge doit être effectué en fonction du rapport I_A / I_N.

Fin du montage électrique

- Monter les traversées de câbles et/ou les passe-câbles à vis.

- Les passe-câbles à vis doivent être conformes à la protection antidéflagrante de sécurité augmentée Ex « eb ». Utilisez un joint d'étanchéité. Le joint d'étanchéité, le passe-câble à vis et le câble doivent être adaptés les uns aux autres.

9 Réglage des contacts de fin de course de service

Le réglage des contacts de fin de course de service permet de définir les positions finales des fins de course OUVERTE et FERMÉE.

Condition préalable

Le bouton-poussoir OUVRIR doit actionner l'ouverture de la porte. Si la porte se ferme, il faut intervertir L1 et L2 à l'état hors tension.

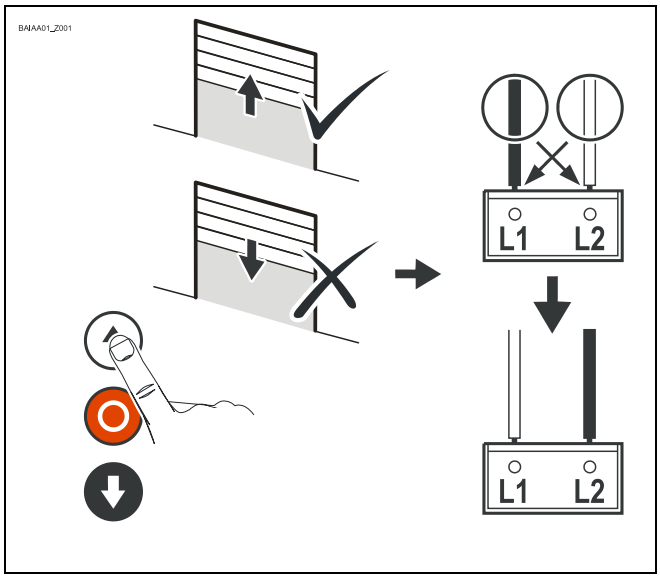

Réglage Position finale de fin de course OUVERTE

Actionner le bouton-poussoir OUVRIR pour ouvrir dans la position finale de fin de course OUVERTE souhaitée.

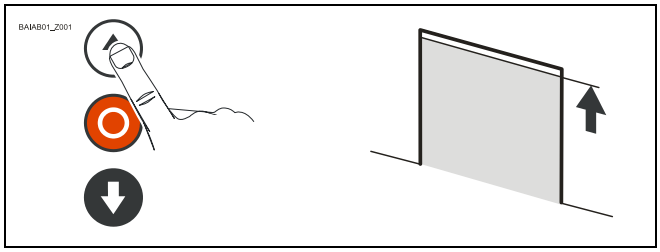

Tourner la came du contact de fin de course de service OUVERTE S3 vers le centre du coulisseau de commutation ①.
Serrer la vis de la came à fond ②.

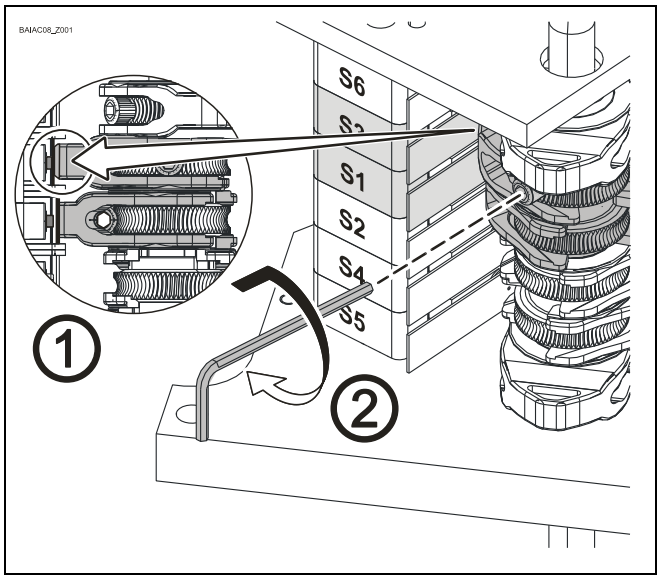

Vérifier la position de la porte :
Fermer la porte ① jusqu'à ce que la came soit dégagée et nouvelle ouverture ② dans la position finale de fin de course OUVERTE.

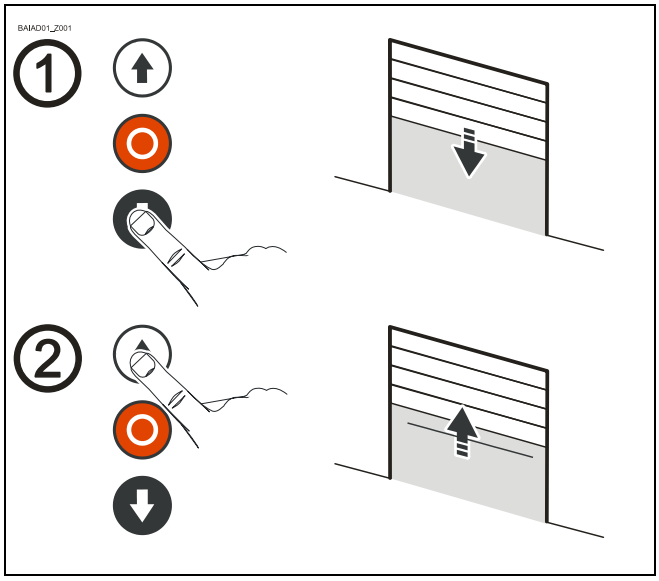

Le réglage fin permet de corriger la position finale de fin de course OUVERTE. Vérifier la position de la porte après toute correction.

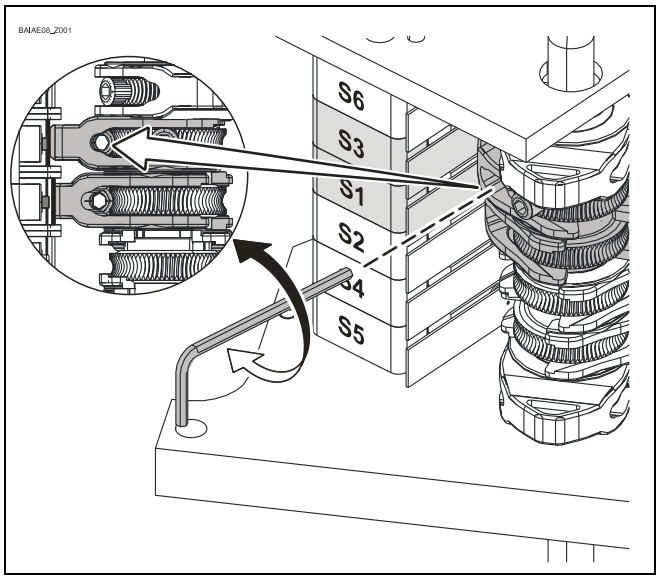

Le contact de fin de course de service OUVERTURE D'URGENCE S1 est préréglé par le réglage de la position finale de fin de course OUVERTE. En cas de sens de rotation incorrect ou de défaillance du contact de fin de course de service OUVERTE S3, la porte doit s'arrêter sans risque. Le cas échéant, corriger le point de commutation du contacteur de fin de course de service via le réglage fin.

Réglage de la position finale de fin de course FERMÉE et du contact de fin de course supplémentaire

Le réglage s'effectue comme pour la position finale de fin de course OUVERTE.

10 Raccordement du moteur

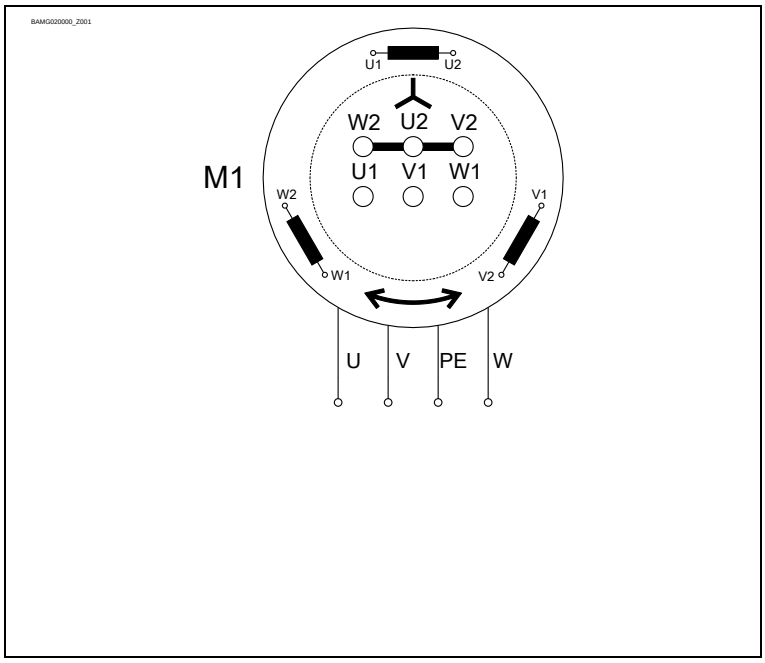

M1	Moteur

11 Raccordement des contacts de fin de course

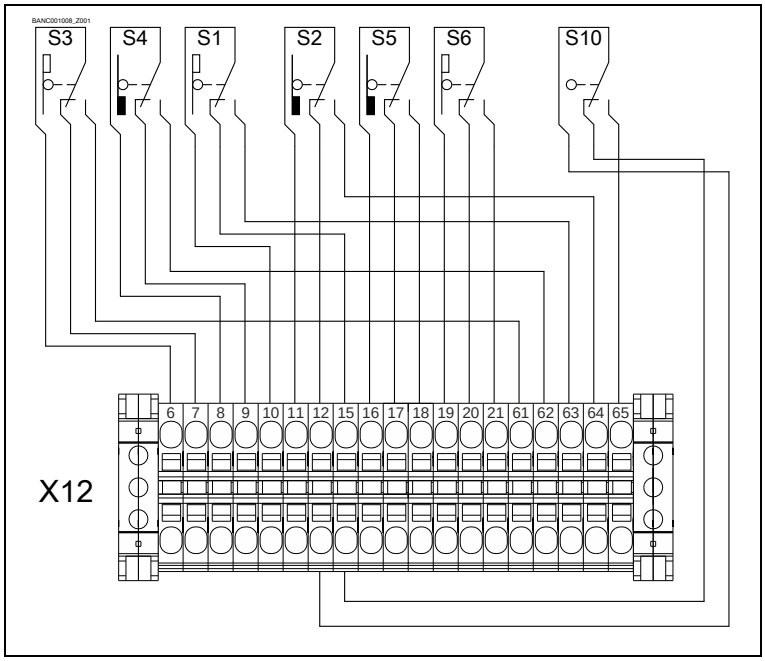

S10	Dépannage manuel de secours
X12	Bornier
S1	Fin de course OUVERTURE d’urgence
S2	Fin de course FERMETURE d’urgence
S3	Fin de course OUVERTURE
S4	Fin de course FERMETURE
S5	Fin de course supplémentaire
S6	Fin de course supplémentaire

12 Dépannage manuel de secours NHK (manivelle de secours)

Le dépannage manuel de secours est prévu pour une ouverture ou une fermeture de la porte sans alimentation électrique. L'actionnement coupe la tension de commande. Le fonctionnement électrique n'est plus possible.

Avertissement - Risque de blessures en cas de fausse manœuvre ou par des objets tombants !

- Couper la tension.
- Se tenir dans un emplacement sûr.
- Avec les motoréducteurs avec frein, le dépannage manuel de secours doit être actionné contre le frein serré.

Avertissement - Danger dû à la chute de la porte !

Si une force supérieure à la force admissible de 390 N (selon DIN EN 12604/DIN EN 12453) doit être exercée pour déplacer la porte à l'aide du dépannage manuel de secours, cela indique un blocage du motoréducteur ou de la porte. La suppression du blocage peut entraîner la chute de la porte.

- Se tenir dans un emplacement sûr
- Avec les motoréducteurs avec frein, le dépannage manuel de secours doit être actionné contre le frein serré.

Avertissement – Risque d'explosion !

La formation d'étincelles est possible lors de l'utilisation du dépannage manuel de secours.

- Vérifiez si l'atmosphère présente des risques d'explosion. Le dépannage manuel de secours doit être utilisé uniquement dans une atmosphère non explosive.

Prudence - Détérioration de composants !

- Ne pas déplacer la porte au-delà des positions finales de fin de course.

Avertissement - Risque de blessures dû à des mouvements incontrôlés et des objets tombant !

En cas d'utilisation d'une manivelle de secours inadaptée, le motoréducteur peut se mettre en marche de manière inattendue et blesser des personnes. Une manivelle inadaptée tombe de la fixation et peut blesser des personnes.

- Utiliser uniquement la manivelle avec le bon diamètre. Le diamètre est indiqué sur le contacteur de la manivelle de secours :

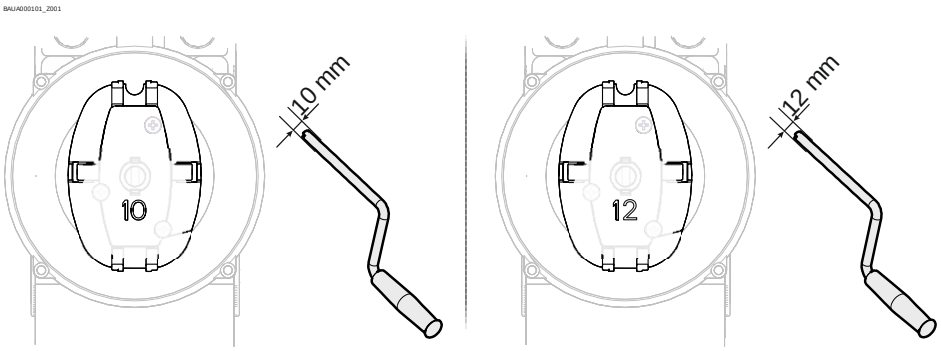

Insérer la manivelle et la tourner jusqu'à ce qu'elle s'enclenche (①). Ouverture ou fermeture en tournant la manivelle (②).

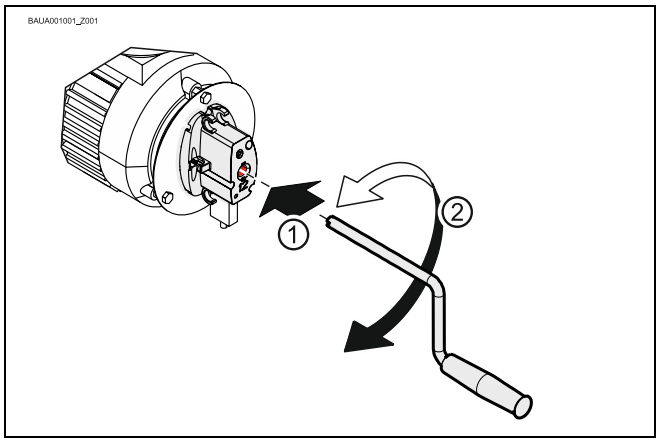

Après son utilisation, la manivelle peut être fixée au motoréducteur.

- La fixation doit être réalisée comme montré ci-contre.

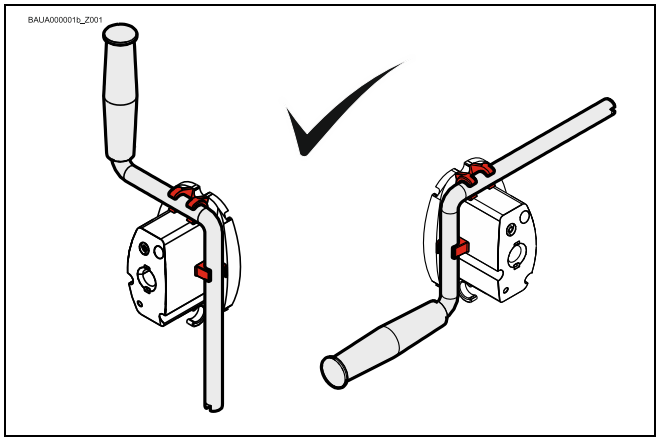

13 Fin de la mise en service / contrôle / fonctionnement

Vérifier les composants suivants, puis remonter tous les recouvrements.

Réducteur

Contrôler si l'entraînement perd de l'huile (quelques gouttes sans gravité). Protéger durablement l'arbre de sortie contre la corrosion.

Perte d'huile !

- Une perte d'huile peut supprimer la protection antidéflagrante. Tout entretien de l'huile est interdit.

Moteur

Vérifier si les paliers du moteur sont endommagés

Fixation

Vérifier tous les éléments de fixation (consoles, équerres de fixation, vis, bagues de blocage, etc.) quant à leur serrage et à leur état impeccable.

Câblage électrique

S'assurer de l'absence de détériorations ou de pliures des câbles de raccordement et des câbles. Contrôler la bonne fixation et le contact électrique correct des raccords vissés.

Arrêt d'urgence manuel

Vérifier le fonctionnement à l'état hors tension. Ne procéder au contrôle de fonctionnement qu'entre les positions finales des fins de course.

Contact de fin de course de service

Vérification des positions finales des fins de course par ouverture et fermeture complète. La zone de sécurité ne doit pas être accostée.

Entraînement complet

Attention, dépôts de poussière !

- Les dépôts de poussière inévitables pendant le fonctionnement doivent être éliminés comme il se doit à des intervalles réguliers, suffisamment courts. Consigner les opérations de nettoyage.

Remarque !

- Faire contrôler l'entraînement une fois par an par un spécialiste
- Intervalle de contrôle plus court avec les portes fréquemment utilisées
- Observer les consignes et normes en vigueur

14 Élimination

Élimination de l’emballage
Éliminez correctement le matériel d’emballage conformément aux dispositions légales applicables ou récupérez-le pour le recyclage.

Élimination des appareils usagés
Éliminez correctement les appareils usagés conformément aux dispositions légales applicables. Déposez les appareils usagés dans les points de reprise et de collecte qui sont à votre disposition. Vous pouvez également renvoyer gratuitement les produits GfA. Veillez à affranchir suffisamment votre paquet et à y apposer l’inscription « Appareils usagés ».

AVIS- Pollution de l’environnement !

Le réducteur contient de l’huile.

- Veillez à une élimination correcte conformément aux dispositions légales applicables.

Déclaration UE de conformité

en vertu de la directive ATEX 2014/34/UE relative à la protection antidéflagrante assemblage en toute sécurité de sous-groupes

GfA ELEKTROMATEN GmbH & Co. KG
Wiesenstraße 81 · 40549 Düsseldorf
Germany

Nous, l'entreprise
GfA ELEKTROMATEN GmbH & Co. KG
déclarons, sous notre seule responsabilité, que les sous-groupes mentionnés ci-après sont conformes à la directive susmentionnée et que leur assemblage n'engendre pas de nouveaux dangers. Le sous-groupe assemblé est uniquement destiné au montage dans une installation de porte.

Motoréducteur
SE 9.24-25,40 Ex
No. d'article: 10005491 00001

Composants :

Réducteur, série :	SG 50 60.T4
Moteur :	DDEx 71LH/4K
Bornier :	8146/1041
Fin de course:	07-2511

Marquage de niveau supérieur du produit

Ex II 2G Ex db eb h IIC T4 Gb

Ex II 2D Ex tb h IIIC 130°C Db

Normes appliquées :
EN ISO 80079-36:2016
Atmosphères explosives – Partie 36: Appareils non électriques destinés à être utilisés en atmosphères explosives – Méthodologie et exigences

Düsseldorf, 10.08.2018

Stephan Kleine
Directeur général

Signature

Déclaration UE de conformité

en vertu de la directive ATEX 2014/34/UE relative à la protection antidéflagrante
Annexe VII, contrôle interne de la fabrication

GfA ELEKTROMATEN GmbH & Co. KG
Wiesenstraße 81 · 40549 Düsseldorf
Germany

Nous, l'entreprise
GfA ELEKTROMATEN GmbH & Co. KG
déclarons, sous notre seule responsabilité, que le sous-groupe mentionné ci-après est conforme à la directive susmentionnée et que son assemblage n'engendre pas de nouveaux dangers. Le sous-groupe assemblé est uniquement destiné au montage dans une installation de porte.

Réducteur
SG 50 60.T4

Marquage du produit selon directive :

Ex II 2G Ex h IIC T4 Gb

Ex II 2D Ex h IIIC 130°C Db

Organisme mentionné au sens de la directive :
TÜV Nord Anlagetechnik GmbH
Am TÜV 1
30519 Hannover, Deutschland

Numéro d'enregistrement : 8000306986

Normes appliquées :
EN ISO 80079-36:2016
Atmosphères explosives – Partie 36: Appareils non électriques destinés à être utilisés en atmosphères explosives – Méthodologie et exigences

EN ISO 80079-37:2016
Atmosphères explosives – Partie 37: Appareils non électriques destinés à être utilisés en atmosphères explosives – Mode de protection non électrique par sécurité de construction «c», par contrôle de la source d'inflammation «b», par immersion dans un liquide «k»

Düsseldorf, 01.10.2019

Stephan Kleine
Directeur général

Signature

EC / EU – declaration of conformity

HERFORDER ELEKTROMOTOREN-WERKE GmbH & Co. KG

D – 32051 Herford **Goebenstraße 106** **Tel.: 05221 59040** **info@HEW-HF.de**
D – 32008 Herford **post office box 1852**

Electrical operating equipment:

Explosion-proof three phase asynchronous motors (flame-proof encapsulation) with squirrel cage

Typ	marking gas	marking dust
DCEx 63	II 2G Ex db e IIC T4-T6 Gb oder II 2G Ex db IIC T4-T6 Gb	
DBEx 63	II 2G Ex db e IIB T4-T6 Gb oder II 2G Ex db IIB T4-T6 Gb	
DDEx 63	II 2G Ex db e IIC T4-T6 Gb oder II 2G Ex db IIC T4-T6 Gb	II 2D Ex tb IIIC T135°C - 85°C Db
DCEx 71 - 225	II 2G Ex db eb IIC T4-T6 Gb oder II 2G Ex db IIC T4-T6 Gb	
DBEx 71 - 225	II 2G Ex db eb IIB T4-T6 Gb oder II 2G Ex db IIB T4-T6 Gb	
DDEx 71 - 225	II 2G Ex db eb IIC T4-T6 Gb oder II 2G Ex db IIC T4-T6 Gb	II 2D Ex tb IIIC T135°C - 85°C Db
DCEx 250 and DCEx 280	II 2G Ex db eb IIC T4-T6 Gb oder II 2G Ex db IIC T4-T6 Gb	
DBEx 250 and DBEx 280	II 2G Ex db eb IIB T4-T6 Gb oder II 2G Ex db IIB T4-T6 Gb	
DDEx 250 and DDEx 280	II 2G Ex db eb IIC T4-T6 Gb oder II 2G Ex db IIC T4-T6 Gb	II 2D Ex tb IIIC T135°C - 85°C Db
DEx 315	II 2G Ex de IIC T4-T6 oder II 2G Ex d IIC T4-T6	

are conform to the regulations of the following European directives:

- EMV- directive 2014/30/EU
- ATEX- directive 2014/34/EU
- RoHS- directive 2011/65/EU and (Amendment Annex II (EU) 2015/863)
- Electric motor Regulation 2019/1781/EU
- Machinery directive 2006/42/EC

The compliance with the provisions of the directives is proved by the following series of standards with all relevant parts according to the current date:

- DIN EN 60034
- DIN EN 60079-0:2018, 60079-1:2014, 60079-7:2015 + A1:2018, 60079-31:2014

The following EG/EU-type examination certificate is valid:

D_Ex 63:	SIQ 16 ATEX 142 X	0158 DEKRA DTC Gmbh
D_Ex 71 – 225:	BVS 14 ATEX E 114 X	0158 DEKRA DTC Gmbh
D_Ex 250:	BVS 19 ATEX E 005 X	0158 DEKRA DTC Gmbh
D_Ex 280:	BVS 19 ATEX E 006 X	0158 DEKRA DTC Gmbh
DEx 315:	PTB 10 ATEX 1047 X	0158 DEKRA DTC Gmbh

The designated product is to be seen as a component for installation into a machine or system.
Commissioning is prohibited until the conformity of the final product to the directive 2006/42/EC is established.

(M. Scheidt) Managing Director date 30.06.2021

The safety instructions of the product documentation must be duly observed.
This declaration of conformity is no warranty of the characteristics in the sense of product liability.

EU Konformitätserklärung
EU Declaration of Conformity
Déclaration de Conformité UE

STAHL

R. STAHL Schaltgeräte GmbH • Am Bahnhof 30 • 74638 Waldenburg, Germany
erklärt in alleiniger Verantwortung, *declares in its sole responsibility, déclare sous sa seule responsabilité,*

dass das Produkt: *that the product:* *que le produit:*	**Klemmenkästen** *Terminal Boxes* *Boîtes de jonction*
Typ(en), *type(s), type(s):*	**8146/1** **8146/2**

mit den Anforderungen der folgenden Richtlinien und Normen übereinstimmt.
is in conformity with the requirements of the following directives and standards.
est conforme aux exigences des directives et des normes suivantes.

Richtlinie(n) / *Directive(s) / Directive(s)*		**Norm(en)** / *Standard(s) / Norme(s)*
2014/34/EU *2014/34/EU* *2014/34/UE*	**ATEX-Richtlinie** *ATEX Directive* *Directive ATEX*	EN IEC 60079-0:2018 EN 60079-1:2014 EN IEC 60079-7:2015 + A1:2018 EN 60079-11:2012 EN 60079-18:2015 + A1:2017 + AC:2018 EN 60079-28:2015 EN 60079-31:2014
Kennzeichnung, *marking, marquage:*		**II 2 G Ex db eb ia mb op pr IIC T6...T4 Gb** Ex **II 2 G Ex ia IIC T6...T4 Gb** CE0158 **II 2 D Ex tb IIIC T80 °C...T130 °C Db**
EU Baumusterprüfbescheinigung: *EU Type Examination Certificate:* *Attestation d'examen UE de type:*		**PTB 01 ATEX 1016** (Physikalisch-Technische Bundesanstalt, Bundesallee 100, 38116 Braunschweig, Germany, NB0102)
Produktnormen nach Niederspannungsrichtlinie: *Product standards according to Low Voltage Directive:* *Normes des produit pour la Directive Basse Tension:*		EN 61439-1:2011 EN 61439-2:2011
2014/30/EU *2014/30/EU* *2014/30/UE*	**EMV-Richtlinie** *EMC Directive* *Directive CEM*	Nicht zutreffend nach Artikel 2, Absatz (2) d). *Not applicable according to article 2, paragraph (2) d).* *Non applicable selon l'article 2, paragraphe (2) d).*
2011/65/EU *2011/65/EU* *2011/65/UE*	**RoHS-Richtlinie** *RoHS Directive* *Directive RoHS*	EN IEC 63000:2018

Waldenburg, 2021-03-01	i.V.	i.V.
Ort und Datum *Place and date* *Lieu et date*	**Holger Semrau** **Leiter Entwicklung Schaltgeräte** *Director R&D Switchgear* *Directeur R&D Appareillage*	**Jürgen Freimüller** **Leiter Qualitätsmanagement** *Director Quality Management* *Directeur Assurance de Qualité*

EU Konformitätserklärung
EU Declaration of Conformity
Déclaration UE de conformité
№ 01-2511-7C0001_B

BARTEC

Wir	We	Nous

BARTEC GmbH
Max-Eyth-Straße 16
97980 Bad Mergentheim
Germany

erklären in alleiniger Verantwortung, dass das Produkt	declare under our sole responsibility that the product	attestons sous notre seule responsabilité que le produit
Endschalter **Positionsschalter**	**Limit Switch** **Position switch**	**Fin de course** **Interrupteur de position**

Limit Switch Typ: 07-2511-**/****; 07-2581-****/****;**
Position Switch Typ: 07-291*-**/******

auf das sich diese Erklärung bezieht den Anforderungen der folgenden **Richtlinien (RL)** entspricht	to which this declaration relates is in accordance with the provision of the following **directives (D)**	se référant à cette attestation correspond aux dispositions des **directives (D)** suivantes
ATEX-Richtlinie 2014/34/EU	**ATEX-Directive 2014/34/EU**	**Directive ATEX 2014/34/UE**
RoHS-Richtlinie 2011/65/EU	**RoHS-Directive 2011/65/EU**	**Directive RoHS 2011/65/UE**
RoHS-Richtlinie 2015/863/EU	**RoHS-Directive 2015/863/EU**	**Directive RoHS 2015/863/UE**
und mit folgenden Normen oder normativen Dokumenten übereinstimmt	and is in conformity with the following standards or other normative documents	et est conforme aux normes ou documents normatifs ci-dessous

EN IEC 60079-0:2018
EN 60079-1:2014
EN 60079-31:2014
EN 60529:1991
+ A1:2000 + A2:2013
EN 60947-1:2007 +
A1:2011 + A2:2014
EN 60947-5-1:2017

Verfahren der EU-Baumusterprüfung / Benannte Stelle	**Procedure of EU-Type Examination / Notified Body**	**Procédure d'examen UE de type / Organisme Notifié**

EPS 14 ATEX 1766 X, Issue 1
2004, Bureau Veritas CPS Germany GmbH, Businesspark A96, 86842 Türkheim

CE 0044

Bad Mergentheim, 17.02.2020

i.A. Simon Dyhringer
Product Manager Ex e

i.V. Cristian Olareanu
Team Leader Certification Center

Déclaration d'incorporation
en vertu de la directive Machines 2006/42/CE
pour une machine incomplète, annexe II, partie B

Déclaration de conformité
en vertu de la directive CEM 2014/30/EU
en vertu de la directive RoHS 2011/65/EU

GfA ELEKTROMATEN GmbH & Co. KG
Wiesenstraße 81 · 40549 Düsseldorf
Germany

Nous, l'entreprise
GfA ELEKTROMATEN GmbH & Co. KG
déclarons, sous notre seule responsabilité, que le produit mentionné ci-après est conforme aux directives susmentionnées et qu'il est uniquement destiné au montage dans une installation de porte.

Motoréducteur
SE 9.24-25,40 Ex
No. d'article: 10005491 00001

Sur demande justifiée des autorités de contrôle, nous nous engageons à leur transmettre les documents spéciaux relatifs à la machine incomplète.

Ce produit ne peut être mis en service qu'une fois qu'il a été constaté que la machine / l'installation complète dans laquelle il a été monté, est bien conforme aux dispositions des directives susmentionnées.

La personne responsable de la compilation de la documentation technique est le signataire de la déclaration.

Düsseldorf, 10.08.2018

Stephan Kleine
Directeur général

Signature

Les exigences suivantes visées à l'annexe I de la directive 2006/42/CE relative aux machines sont satisfaites :
1.1.2, 1.1.3, 1.1.5, 1.2.2, 1.2.3, 1.2.6, 1.3.2, 1.3.3, 1.3.9, 1.5.1, 1.5.2, 1.5.4, 1.5.6, 1.5.7, 1.5.8, 1.5.9, 1.5.10, 1.5.11, 1.5.13, 1.6.1, 1.6.2, 1.6.4, 1.7.2, 1.7.3, 1.7.4.3.

Normes appliquées :
EN 12453:2017+A1:2021
Portes équipants les locaux industriels, commerciaux et de garage. Sécurité à l'utilisation des portes motorisées. Prescriptions

EN 12604:2017
Portes industrielles, commerciales et de garage. Aspects mécaniques. Exigences

EN 60335-1:2012
Appareils électrodomestiques et analogues - Sécurité - Partie 1 : Exigences générales

EN 61000-6-2:2005
Compatibilité électromagnétique (CEM) –
Partie 6-2 : Normes génériques - Immunité pour les environnements industriels

EN 61000-6-3:2007
Compatibilité électromagnétique (CEM) –
Partie 6-3 : Normes génériques - Norme sur l'émission pour les environnements résidentiels, commerciaux et de l'industrie légère

Declaration of incorporation

within the meaning of Supply of Machinery (Safety) Regulations 2008
for partly completed machinery, Appendix II Part B

Declaration of conformity

within the meaning of Electromagnetic Compatibility Regulations 2016
within the meaning of Restriction of the Use of Certain Hazardous Substances in Electrical and Electronic Equipment Regulations 2012

We,
GfA ELEKTROMATEN GmbH & Co. KG
declare under our sole responsibility that the following product complies with the above directives and is only intended for installation in a door system.

Drive unit
SE 9.24-25,40 Ex
Part no.: 10005491 00001

We undertake to transmit in response to a reasoned request by the appropriate regulatory authorities the special documents on the partly completed machinery.

This product must only be put into operation when it has been determined that the complete machine/system in which it has been installed complies with the provisions of the above-mentioned directives.

Authorised representative:
Andrew Collett
GfA ELEKTROMATEN UK Ltd
Tournament Fields Business Park,
Agincourt Rd,
Warwick CV34 6XZ

Düsseldorf, 01.11.2022

Stephan Kleine
CEO

Signature

The following requirements from Appendix I of the Supply Machinery (Safety) Regulations 2008 are met:
1.1.2, 1.1.3, 1.1.5, 1.2.2, 1.2.3, 1.2.6, 1.3.2, 1.3.3, 1.3.9, 1.5.1, 1.5.2, 1.5.4, 1.5.6, 1.5.7, 1.5.8, 1.5.9, 1.5.10, 1.5.11, 1.5.13, 1.6.1, 1.6.2, 1.6.4, 1.7.2, 1.7.3, 1.7.4.3.

Applied Standards:
BS EN 12453:2017+A1:2021
Industrial, commercial and garage doors and gates - Safety in use of power operated doors - Requirements

BS EN 60335-2-103:2015
Household and similar electrical appliances - Safety - Part 2-103: Particular requirements for drives for gates, doors and windows

BS EN 61000-6-2:2005
Electromagnetic compatibility (EMC) Part 6-2 Generic standards – Immunity standard for industrial environments

BS EN 61000-6-3:2007
Electromagnetic compatibility (EMC) Part 6-3 Generic standards – Emission standard for residential, commercial and light-industrial environments