Instructions de montage

ELEKTROMAT
FS 50.20-40,00

Modèle : 10005393 00001

-fr-

Version : 04.03.2026

Table des matières

1 Chapitre Sécurité ... 3
Explication des symboles ... 3
Utilisation conforme à l'usage prévu ... 3
Informations générales de sécurité ... 4
2 Caractéristiques techniques ... 5
3 Aperçu des produits ... 7
4 Stockage ... 8
5 Transport ... 8
6 Montage mécanique ... 9
Informations générales de sécurité ... 9
Positions de montage admissibles ... 9
Fixation ... 10
Éléments de connexion ... 11
Étapes de travail ... 12
7 Montage électrique ... 14
Informations générales de sécurité ... 14
Branchement des câbles de raccordement ... 15
Fonction des fins de course à cames ... 16
Réglage des positions finales de fin de course du fin de course à cames ... 16
8 Raccordement du moteur ... 19
9 Raccordement des contacts de fin de course ... 19
10 Frein universel ... 20
11 Maintenance ... 22
Liste de contrôle pour la maintenance ... 22
Liste de contrôle pour le dépannage ... 23
12 Élimination ... 24
13 Déclaration d'incorporation / Déclaration de conformité ... 25

Les représentations graphiques concernent des produits exemplaires. Des divergences par rapport au produit livré sont possibles.

1 Chapitre Sécurité

Explication des symboles

Les symboles suivants sont utilisés dans les présentes instructions de montage.

⚠ DANGER

Consigne de sécurité : Le non-respect de cette consigne entraîne la mort ou des blessures graves.

⚠ AVERTISSEMENT

Consigne de sécurité : Le non-respect de cette consigne peut entraîner la mort ou des blessures graves.

⚠ ATTENTION

Consigne de sécurité : Le non-respect de cette consigne peut entraîner des blessures.

AVIS

Remarque : Le non-respect de cette consigne peut entraîner des dommages matériels et affecter les fonctions du produit.

ℹ REMARQUE

Remarque : Ce symbole indique la mention d'informations complémentaires utiles.

Utilisation conforme à l'usage prévu

Le motoréducteur est conçu pour des portes à déplacement vertical, qui, en cas d'incendie, se ferment sous l'effet de la gravité et offrent une protection contre le feu et la fumée.
Le motoréducteur doit être protégé de l'humidité et des conditions environnementales agressives (par ex. substances corrosives). Les motoréducteurs conviennent uniquement pour une utilisation en intérieur, prendre les mesures de protection correspondantes pour un montage en extérieur. Le motoréducteur n'est pas prévu pour une utilisation dans des zones à atmosphère explosive. Les valeurs indiquées dans les caractéristiques techniques du motoréducteur ne doivent pas être dépassées. La sécurité d'exploitation est uniquement garantie en cas d'utilisation conforme à l'usage prévu.

Groupe cible de ces instructions de montage

Ces instructions de montage s'adressent à des personnes qualifiées ayant été formées à l'utilisation des installations de porte. Les personnes qualifiées sont des personnes ayant acquis des connaissances techniques, des compétences professionnelles et des expériences pratiques. Elles sont en mesure de procéder en toute sécurité au montage, à l'entretien et à la modernisation du système conformément aux instructions.

Sécurité d'exploitation
La sécurité d'exploitation du produit est uniquement garantie en cas d'utilisation conforme à l'usage prévu. Observer les instructions de montage. Toutes les indications, en particulier les avertissements, doivent être observés lors du montage du produit dans l'ensemble de l'installation. GfA n'est pas responsable des dommages résultant du non-respect des instructions de montage. La sécurité de l'ensemble de l'installation doit faire l'objet d'une nouvelle évaluation conformément aux normes et directives en vigueur (par ex. marquage CE). Les présentes instructions de montage ne concernent qu'une partie de l'ensemble de l'installation. À elles seules, elles ne sont pas suffisantes pour l'ensemble de l'installation. Les instructions concernant l'ensemble de l'installation doivent être rédigées par le constructeur de l'installation. Nous recommandons de pénétrer dans la zone dangereuse de l'installation uniquement lorsque le motoréducteur est à l'arrêt.

Informations générales de sécurité

⚠ AVERTISSEMENT
Le non-respect de ces instructions de montage peut entraîner des blessures graves ou la mort !
- Veuillez lire les instructions avant d'utiliser le produit.
- Gardez les instructions à portée de main.
- Si vous transmettez le produit à une personne tierce, vous devez aussi lui remettre ces instructions.

⚠ AVERTISSEMENT
Danger dû à l'utilisation incorrecte du produit !
- Ne laissez-pas les enfants utiliser le produit ou jouer avec le produit sans surveillance.

⚠ AVERTISSEMENT
Danger de mort dû au montage incorrect !
Si les travaux ne sont pas effectués correctement, il y a danger de mort ou de blessures graves en raison du courant électrique ou de la chute de composants.
- Confiez les travaux uniquement à des personnes qualifiées.
- Mettez tous les câbles hors tension.
- Observez les consignes et normes en vigueur.
- Utilisez l'outillage approprié.

⚠ AVERTISSEMENT
Danger de mort dû à la chute d'objets en cas de force inadmissible exercée sur le motoréducteur !
Les forces inadmissibles (exemples : collision avec un chariot élévateur, chute du motoréducteur, traction sur le moteur) exercées sur le motoréducteur l'endommagent. Il y a risque de graves blessures ou de mort lié à la chute d'objets.
- Évitez d'exercer des forces inadmissibles sur le motoréducteur.
- Si des forces inadmissibles ont été exercées sur le motoréducteur, vérifiez si celui-ci a été endommagé. Faites également attention aux détériorations mineures. Bloquez la porte durant le contrôle.
- Contactez le service après-vente si vous avez des difficultés à évaluer le dommage.

GfA ELEKTROMATEN GmbH & Co. KG
Wiesenstraße 81
D-40549 Düsseldorf
www.gfa-elektromaten.de
info@gfa-elektromaten.de

2 Caractéristiques techniques

Désignation		Unitè
Vitesse de sortie	20	min^{-1}
Couple de sortie	500 (500) [1)]	Nm
Arbre de sortie / creux	40,00	mm
Série	SRG-FS50	-
Plage du fin de course (rotations maximales de l'arbre de sortie / creux)	20	-
Tension de service	3N~ 400	V
Courant de service	2,70	A
Fréquence de service	50	Hz
Facteur de puissance cos ϕ	0,75	-
Circuit de sécurité	24	V AC/DC
Classe de protection	IP 54	-
Plage de température	-10 / +40 [+60] [2)]	°C
Niveau de pression acoustique continu	< 70	dB(A)
Cycles par heure	11 (6,9) [1)]	h^{-1}
Couple d'arrêt max.	500	Nm
Charge maximale	-	N
Couple de frein	31	Nm
Tension de frein	24	V DC
Type de redresseur	-	-

	Série			
Désignation	**FS 15**	**FS 25**	**FS 50**	**FS 110**
Puissance de freinage	16 W	24 W	26 W	26 W
Charge radiale admissible avec charge axiale = 0	4800 N	5700 N	9100 N	17000 N
Couple d'inversion ELEKTROMATEN	15 Nm	15 Nm	22 Nm	30 Nm
Poids	22 kg	37 kg	63 kg	108 kg
Recommandation nombre de dents du pignon et pas	15 3/4“	15 3/4“	15 1“	15 1 1/4“

1) Indication entre () selon EN 60335-2-103. Un cycle est composé d'un mouvement d'ouverture et de fermeture complet de la porte. Lorsque la plage du fin de course n'est pas complètement utilisée, il est possible d'augmenter le nombre de cycles possibles par rapport aux rotations réduites de l'arbre de sortie. Calcul du temps de pause selon IEC EN 60335-2-103 :

$$\text{Temps de pause [min]} = \frac{60[s]}{\text{nombre de cycles } [h^{-1}]} - \frac{\text{nombre de tours du fin de course}+2}{\text{vitesse de sortie } [\text{min}^{-1}]}$$

2) En cas d'utilisation de la plage de température +40°…+60° C, diviser par deux les cycles maximales par heure.

Vitesse de sortie

Le frein centrifuge limite la vitesse de sortie en cas de panne de l'alimentation électrique lors d'un incendie. La vitesse de sortie est alors supérieure à la vitesse de sortie lors du fonctionnement du réseau.

Couple d'arrêt maximal

Désigne le couple maximal pouvant agir sur l'arbre d'entraînement du motoréducteur lorsque la porte est à l'arrêt.

Courant de service

Avec les motoréducteurs pour portes, le courant de service peut atteindre jusqu'à 4 fois le courant nominal pendant une courte durée.

Cycles par heure

Les cycles par heure indiqués sont valables pour une répartition homogène des cycles par heure. Ils ne doivent pas être dépassés.

3 Aperçu des produits

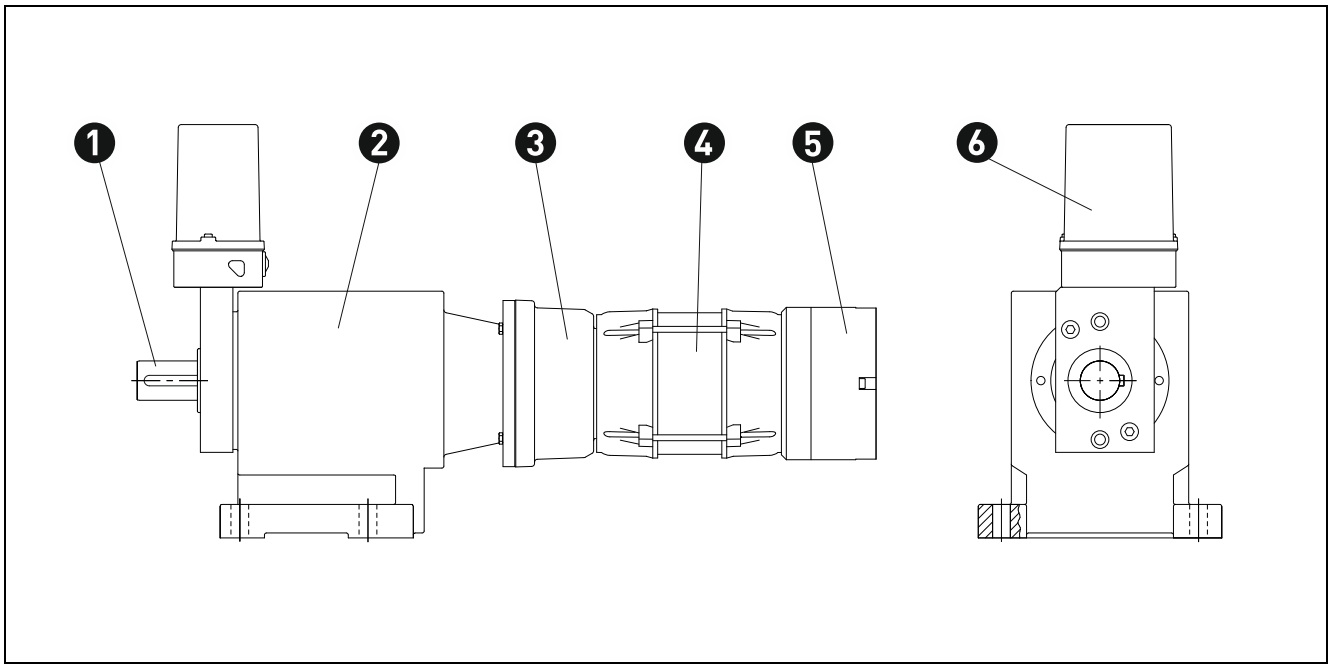

N°	Désignation
1	Arbre de sortie : tenez compte de la recommandation concernant le nombre de dents du pignon et le pas figurant dans les caractéristiques techniques.
2	Engrenage à roue droite
3	Bride intermédiaire avec frein centrifuge : en cas d'incendie, le frein centrifuge régule la vitesse à laquelle la porte se ferme. En cas d'incendie, la porte se ferme 10 à 15 % plus vite que lors du fonctionnement électrique.
4	Moteur : moteur triphasé avec disjoncteur thermique.
5	Frein universel : combinaison entre frein à courant de travail et frein à ressort (voir chapitre Frein universel).
6	Capot de protection des fins de course

1) Indication entre () selon EN 60335-2-103. Un cycle est composé d'un mouvement d'ouverture et de fermeture complet de la porte. Lorsque la plage du fin de course n'est pas complètement utilisée, il est possible d'augmenter le nombre de cycles possibles par rapport aux rotations réduites de l'arbre de sortie. Calcul du temps de pause selon IEC EN 60335-2-103 :

$$\text{Temps de pause [min]} = \frac{60[s]}{\text{nombre de cycles } [h^{-1}]} - \frac{\text{nombre de tours du fin de course}+2}{\text{vitesse de sortie } [\text{min}^{-1}]}$$

AVIS

Détérioration de composants!

Le courant maximal commutable via les contacteurs de fin de course est de 1 A pour 230 V AC et de 0,4 A pour 24 V DC.

4 Stockage

Stockez le produit dans son emballage d'origine.

Pour le stockage, tenez compte des conditions environnementales suivantes :

- Locaux fermés, secs, sombres et sans vibrations
- Températures entre +5 °C et +40 °C
- Humidité relative de l'air inférieure à 70 %, sans condensation
- Protection contre la poussière
- Protection contre la corrosion (par ex. protection contre l'eau salée)
- Protection contre les substances chimiques

5 Transport

Évitez les chocs, les coups et les vibrations lors du transport.

⚠ ATTENTION

Blessures ou détériorations du motoréducteur !
Utilisez des équipements auxiliaires pour lever et porter le motoréducteur si son poids dépasse 20 kg. Le poids est indiqué dans les caractéristiques techniques.

AVIS

Dysfonctionnements de composants électriques en fonctionnement !
Ne soulevez pas le motoréducteur au niveau des câbles.

Points de levage

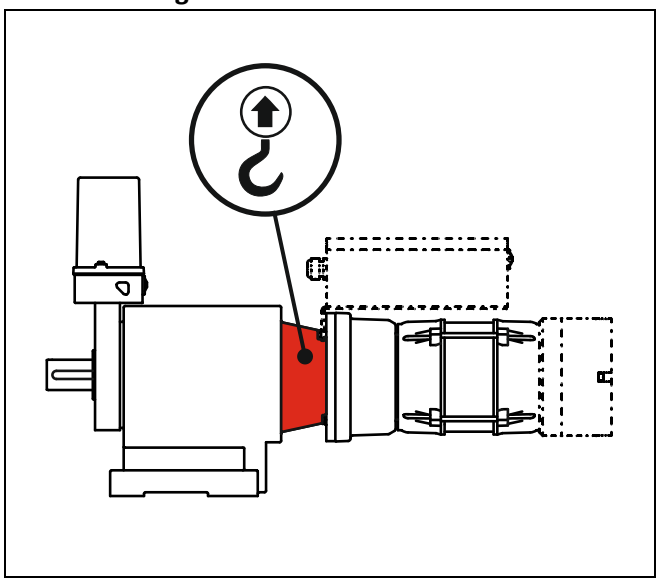

- Levez le produit à la position représentée.
- Utilisez des appareils et accessoires de levage d'une capacité de charge suffisante. Le poids du motoréducteur est indiqué dans les caractéristiques techniques.

6 Montage mécanique

Informations générales de sécurité

⚠ AVERTISSEMENT

Danger de mort dû au choc électrique !

Les travaux mécaniques peuvent occasionner la détérioration de câbles électriques ou de composants. Il y a danger de mort ou de blessures graves en raison du courant électrique.

- Mettez tous les câbles hors tension.
- Protégez le dispositif de coupure du réseau contre le rebranchement ou la remise en marche.
- Confiez les travaux uniquement à des personnes qualifiées.

⚠ AVERTISSEMENT

Danger de mort dû à des composants en mouvement !

Lorsque des composants sont en mouvement, il y a danger de blessure dû par exemple à un choc, un coup, un écrasement, un cisaillement ou un happement de parties du corps.

- Montez le produit à 2,5 m au-dessus de la surface d'accès ou utilisez des dispositifs de protection supplémentaires pour éviter tout contact.

⚠ ATTENTION

Brûlures dûes à des surfaces chaudes !

Les surfaces du moteur que l'on peut toucher peuvent atteindre une température de 100 °C lors du fonctionnement. Des brûlures de la peau peuvent en résulter.

- Montez le produit à 2,5 m au-dessus de la surface d'accès ou utilisez des dispositifs de protection supplémentaires pour éviter tout contact.

Positions de montage admissibles

Montez le motoréducteur dans l'une des positions de montage réprésentées en gris. Des positions de montage incorrectes empêchent par exemple la commande d'une manœuvre de secours ou entraînent une usure prématurée due à une lubrification insuffisante. D'autres positions de montage sont interdites.

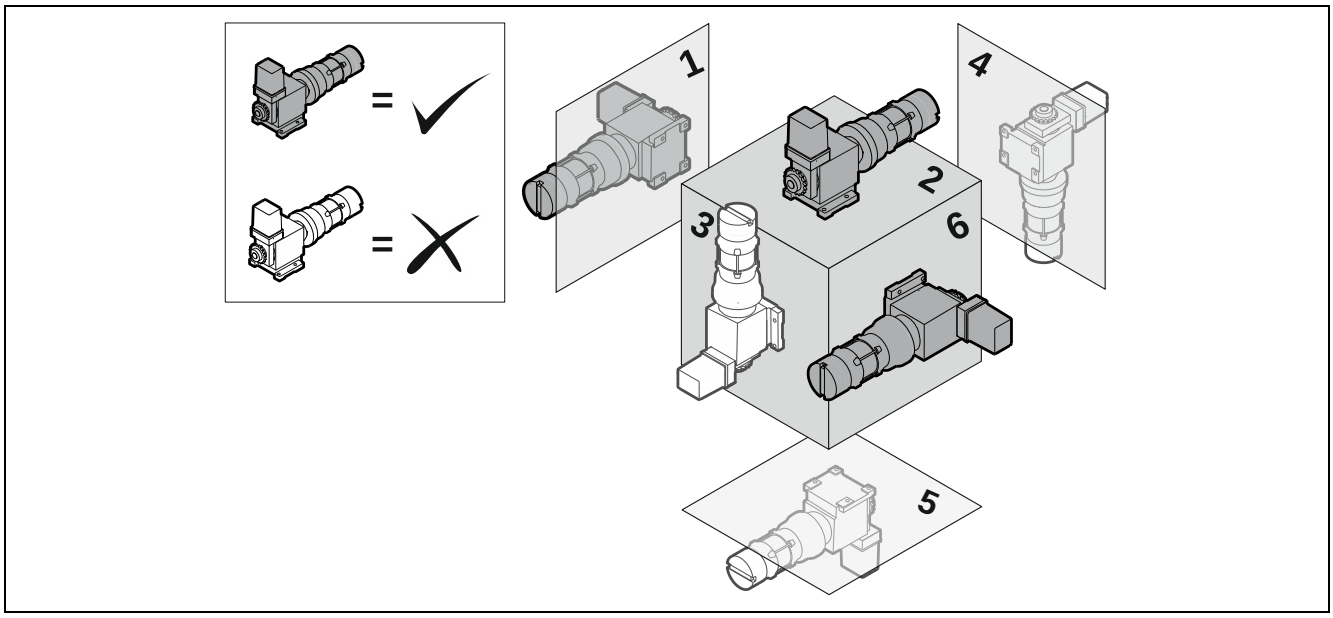

Fixation

Utilisez uniquement les points de fixation représentés pour le montage du produit. D’autres possibilités de fixation au moyen d’accessoires vendus séparément ne sont pas décrites ici. Utilisez à cet effet les instructions de montage des accessoires.

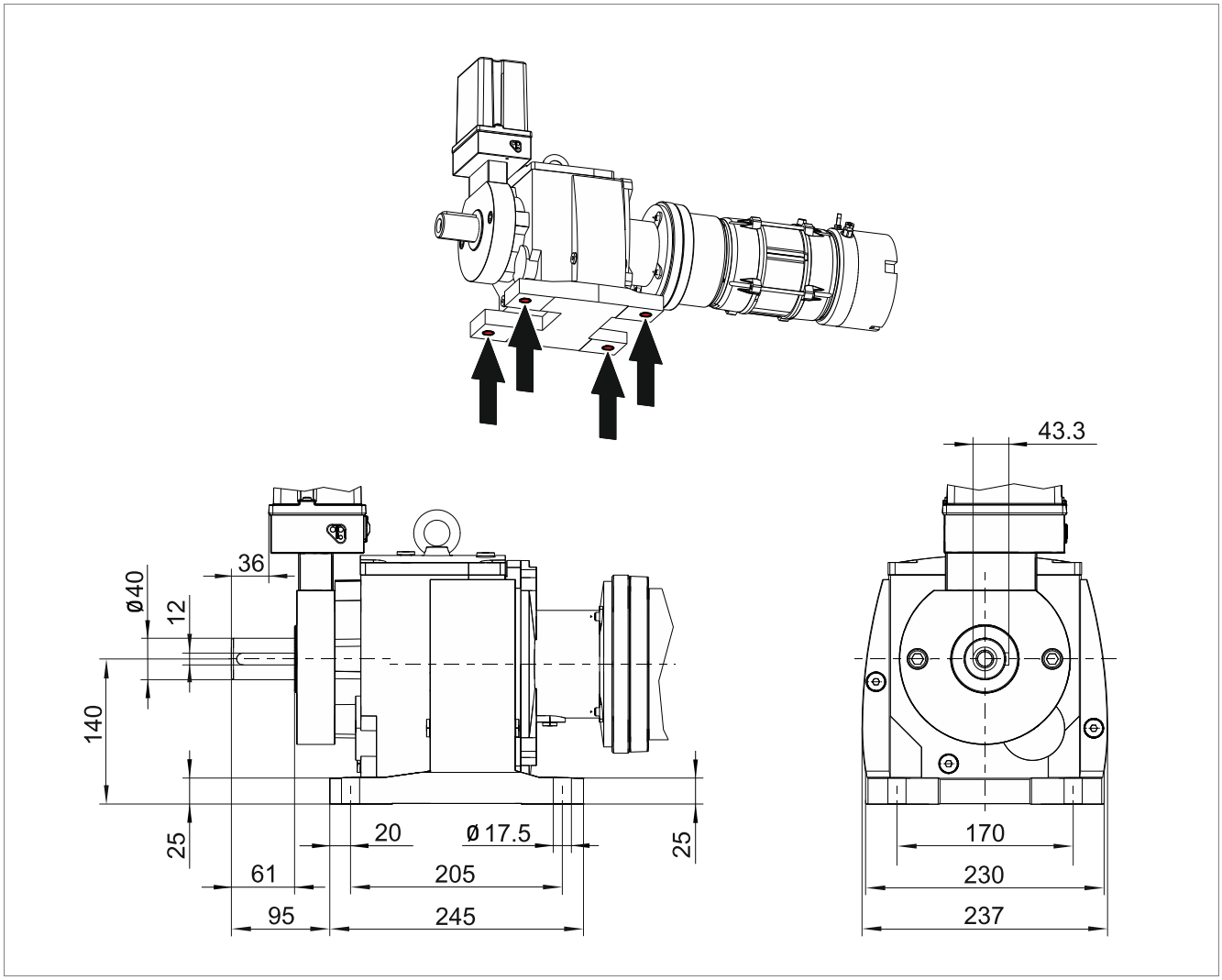

Éléments de connexion

⚠ AVERTISSEMENT

Danger de mort dû à la chute de composants et à des mouvements incontrôlés.

Les charges admissibles des constructions, murs, fixations, éléments de connexion et de transmission ne doivent pas être dépassées même avec des couples d'arrêt ou des couples anti-chute maximaux.

À cet effet, tenez compte des caractéristiques techniques du motoréducteur.

- Respectez les remarques suivantes concernant l'utilisation d'éléments de connexion.
- Respectez également la documentation du fabricant de la porte.

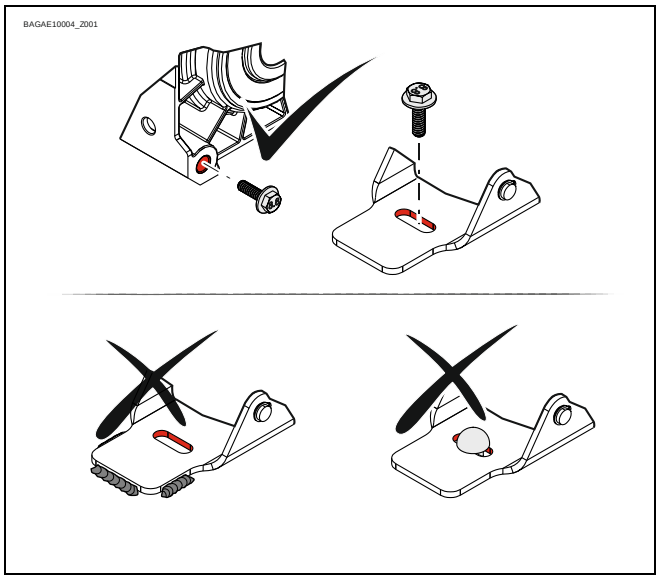

- Pour la fixation, utilisez uniquement des raccords à vis.
- Les liaisons fixes (par ex. les liaisons par soudure ou rivets) sont interdites.

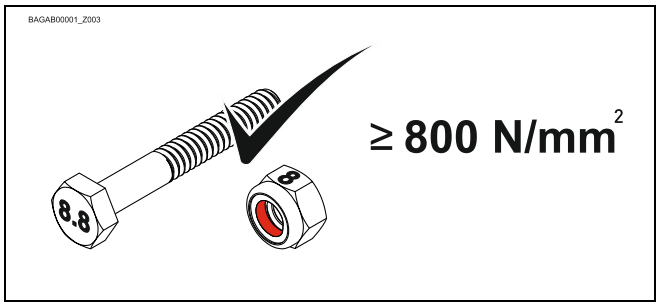

- Utilisez des éléments de connexion d'une résistance minimale de 800 N/mm^2 (8.8).

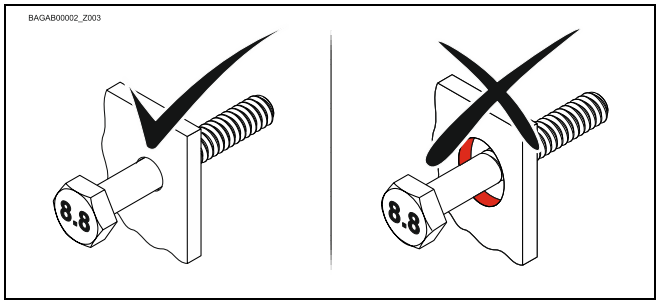

- Utilisez au maxium le diamètre de l'alésage existant.

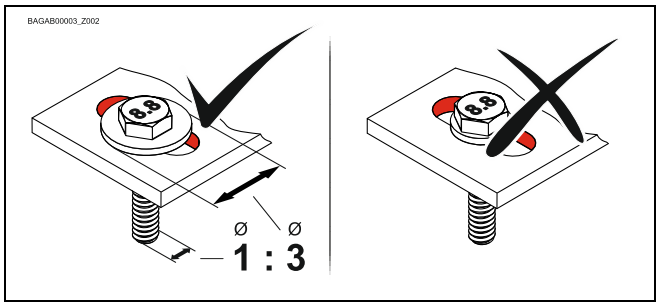

- Pour les trous oblongs, utilisez des rondelles suffisamment dimensionnées.

Étapes de travail

⚠ AVERTISSEMENT

Danger de mort dû à des éléments de transmission mal montés

Si la tension d'une chaîne est forte ou trop faible, cette dernière peut glisser ou rompre. Des pièces de la construction de la porte peuvent alors se desserrer et chuter. Par ailleurs, des détériorations du motoréducteur ou de la construction de la porte sont possibles.

- Respectez les remarques indiquées ci-après concernant le choix et l'utilisation des éléments de transmission.

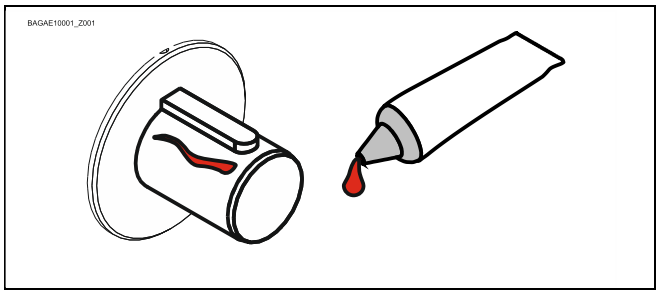

- Graissez intégralement l'arbre de sortie et la clavette. Utilisez de la graisse de montage adaptée.

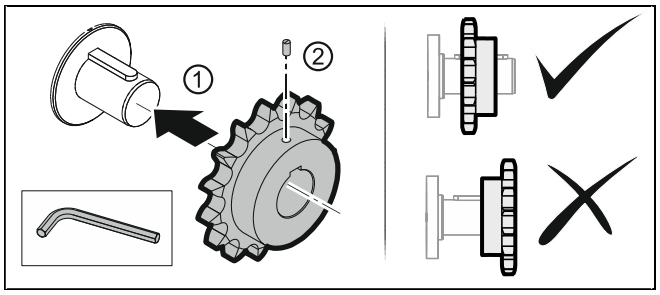

- Montez le pignon (①). Le côté moyeu du pignon est orienté dans le sens opposé au motoréducteur. Le pignon doit se trouver entièrement au-dessus de la clavette.
- Serrez légèrement la vis de fixation (②).

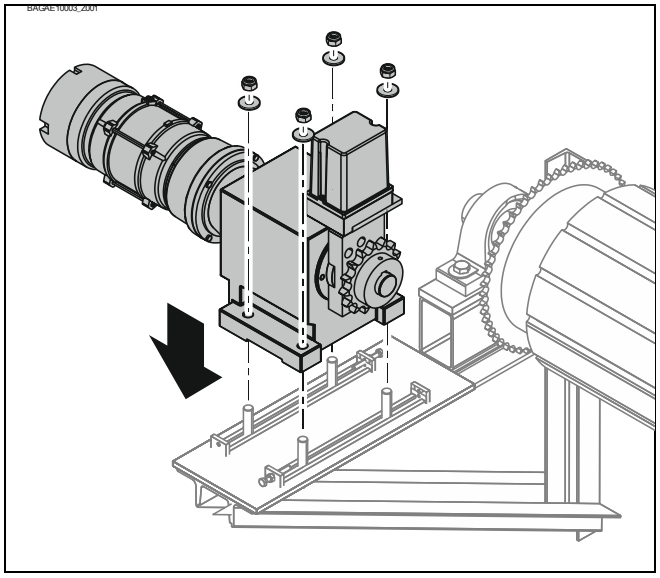

- Montez le motoréducteur.
- Serrez légèrement les vis de fixation.

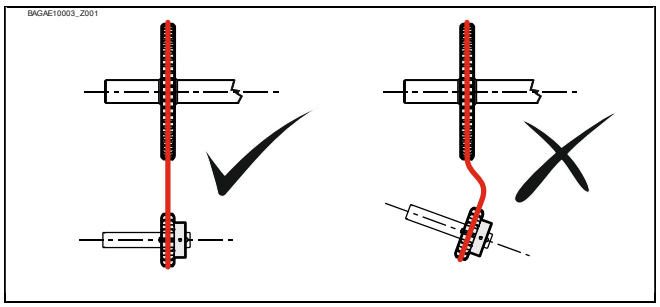

- Montez la chaîne.
- Alignez les pignons du motoréducteur et de la porte.

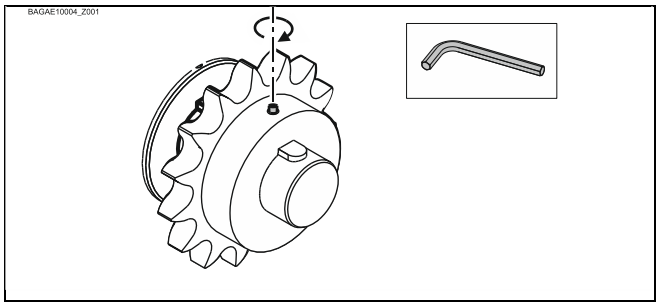

- Serrez la vis de fixation du pignon.

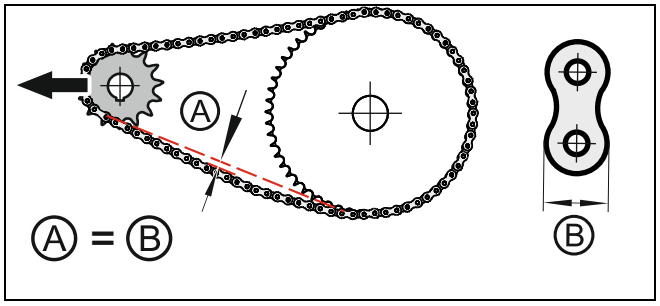

- Tendez la chaîne. Le fléchissement du brin mou (Ⓐ) ne devrait pas être supérieur à la hauteur d'un maillon de chaîne (Ⓑ).

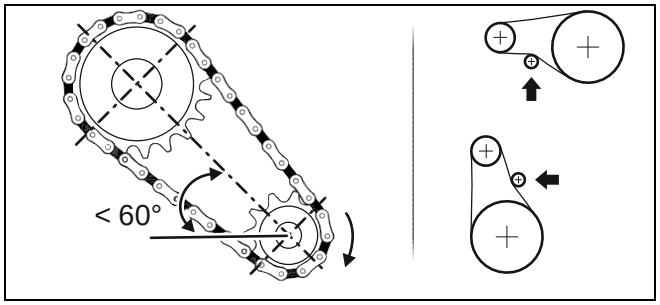

- Nous recommandons d'utiliser un tendeur de chaîne.
- À partir d'un angle de 60°, un tendeur de chaîne est nécessaire dans le brin mou.

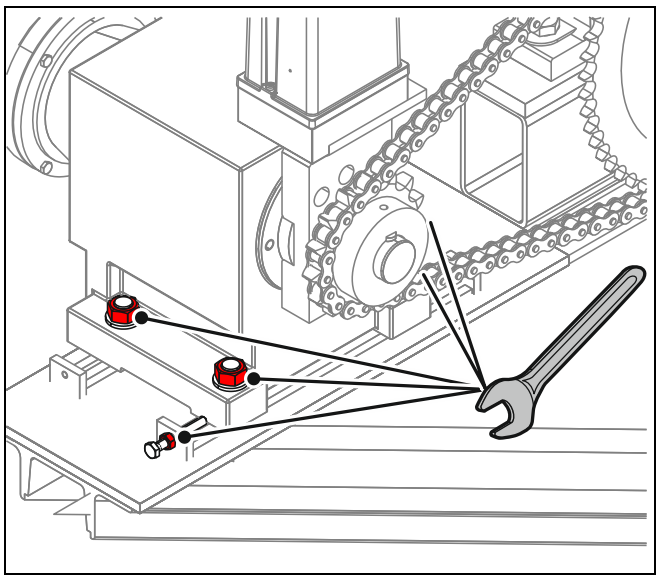

- Serrez toutes les vis de fixation.
  Respectez également les indications du fabricant de la porte.

7 Montage électrique

Informations générales de sécurité

⚠ AVERTISSEMENT

Danger de mort dû au choc électrique !
Si le câblage n'est pas effectué correctement, il y a danger de mort ou de blessures graves en raison du courant électrique.

- Confiez les travaux uniquement à des personnes qualifiées.
- Mettez tous les câbles hors tension.

⚠ AVERTISSEMENT

Danger de mort dû à des mouvements incontrôlés !
La mise sous tension non autorisée pendant les travaux de montage et de maintenance peut occasionner des blessures dues à des mouvements incontrôlés.

- Protégez le câble d'alimentation contre le rebranchement ou la remise en marche.

⚠ AVERTISSEMENT

Danger de mort dû à des mouvements incontrôlés !
La défaillance d'une phase dans le câble d'alimentation du moteur peut entraîner des mouvements incontrôlés du motoréducteur.

- Pour la protection électrique, utilisez un disjoncteur courbe C à coupure omnipolaire.

⚠ AVERTISSEMENT

Danger de mort dû à la chute de composants !
Si la coupure du moteur ne fonctionne pas, les positions finales de fin de course peuvent être dépassées. Il peut en résulter un danger dû à la chute de composants.

- Utilisez un coffret de commande conforme à la norme EN ISO 60335-1.

Branchement des câbles de raccordement

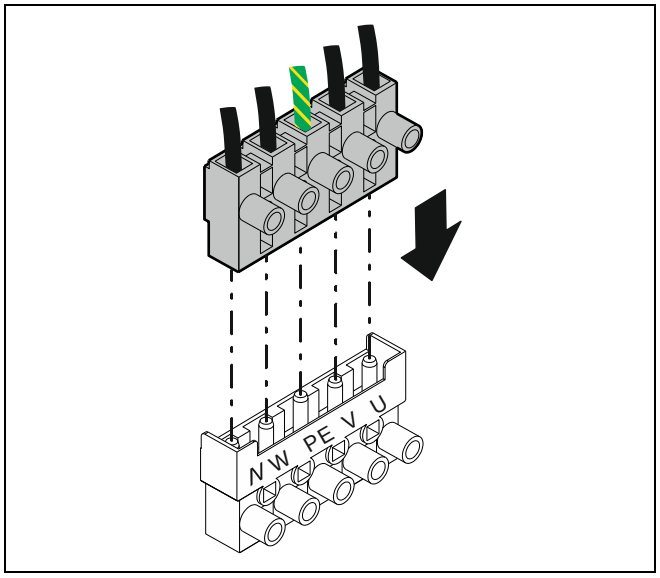

- Démontez le capot de protection des fins de course.
- Raccordez la prise du moteur.

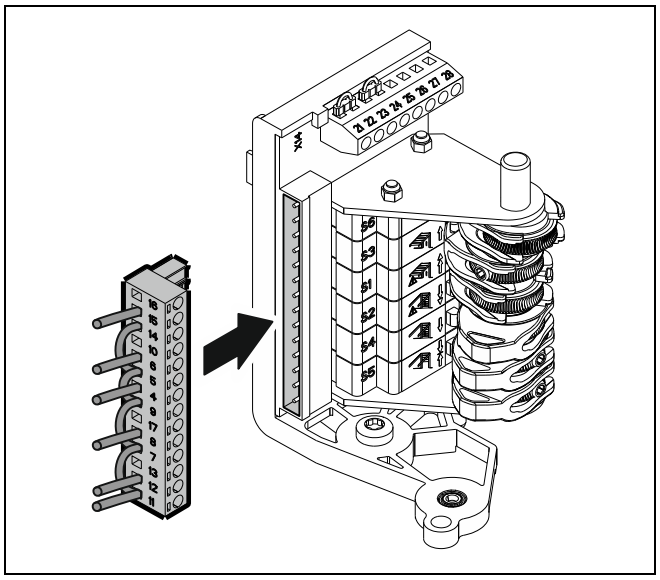

- Raccordez le connecteur de fin de course.

Fonction des fins de course à cames

Cames S1 - S6

Les cames S3 et S4 vous permettent de définir les positions finales de fin de course OUVERTURE et FERMETURE de la porte. Les cames S1/S3 et S2/S4 sont reliées mécaniquement entre elles. Les fins de course d'urgence S1 et S2 commutent uniquement lorsque le motoréducteur dépasse les positions finales de fin de course OUVERTURE ou FERMETURE. Les fins de course d'urgence sont préréglés automatiquement avec les positions finales de fin de course. Un fin de course d'urgence actionné interrompt le circuit de sécurité. Le motoréducteur est mis hors circuit.
Vous pouvez utiliser les fins de course supplémentaires S5 et S6 via les bornes X12.11-13 et X12.14-16 en fonction de vos besoins (voir le schéma électrique des fins de course à cames).

Bornes 4 et 9 : circuit de sécurité

Les bornes 4 et 9 forment le circuit de sécurité. Lorsque le circuit de sécurité est interrompu, le motoréducteur est mis hors circuit. Les bornes 21 et 26 sont munies de cavaliers à l'usine. À la place des cavaliers, vous pouvez raccorder des dispositifs de sécurité supplémentaires (parachute, par ex.). La protection thermique du moteur est affectée aux bornes 27 et 28.

Réglage des positions finales de fin de course du fin de course à cames

Les sections ci-après vous expliquent comment régler le fin de course et définir ainsi les positions finales de fin de course OUVERTURE et FERMETURE.

Contrôler le sens de rotation

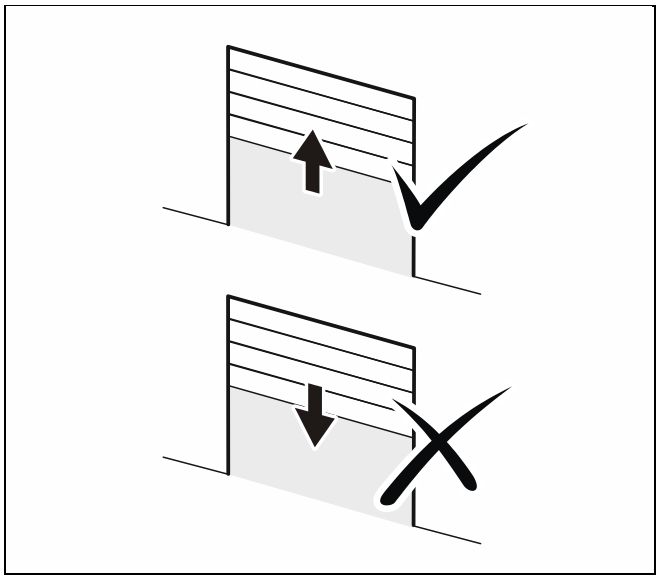

- Donnez une commande d'OUVERTURE.
- Si la porte s'ouvre, cela signifie que le sens de rotation est correct. Vous pouvez commencer à régler la position finale de fin de course OUVERTURE.
- Si la porte se ferme, cela signifie que le sens de rotation est incorrect. Modifiez le sens de rotation avant de régler les positions finales de fin de course.

Modifier le sens de rotation

Si le sens de déplacement du motoréducteur ne correspond pas à l'instruction de marche, vous pouvez modifier le sens de rotation. Si vous utilisez un coffret de commande GfA, modifiez le sens de rotation via la programmation. Observez le manuel du coffret de commande. Sinon, modifiez le sens de rotation comme expliqué par la suite.

⚠ AVERTISSEMENT

Danger de mort dû au choc électrique !

Si le câblage n'est pas effectué correctement, il y a danger de mort ou de blessures graves en raison du courant électrique.

- Mettez tous les câbles hors tension.

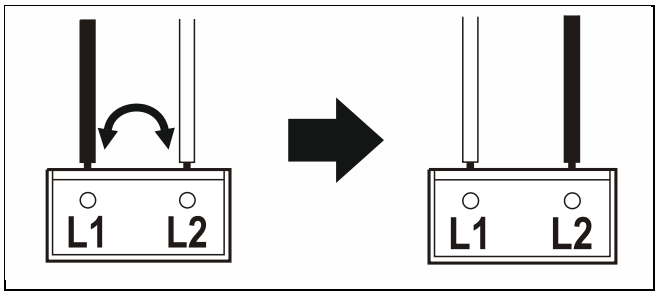

- Mettez tous les câbles hors tension.
- Permutez L1 et L2 dans le câble d'alimentation.
- Remettez ensuite les câbles sous tension.

Régler la position finale de fin de course OUVERTURE

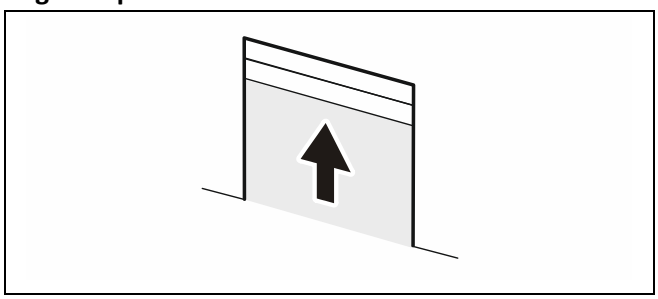

- Démontez le capot de protection des fins de course du motoréducteur.
- Donnez une commande d'OUVERTURE jusqu'à ce que la porte ait atteint la position souhaitée.

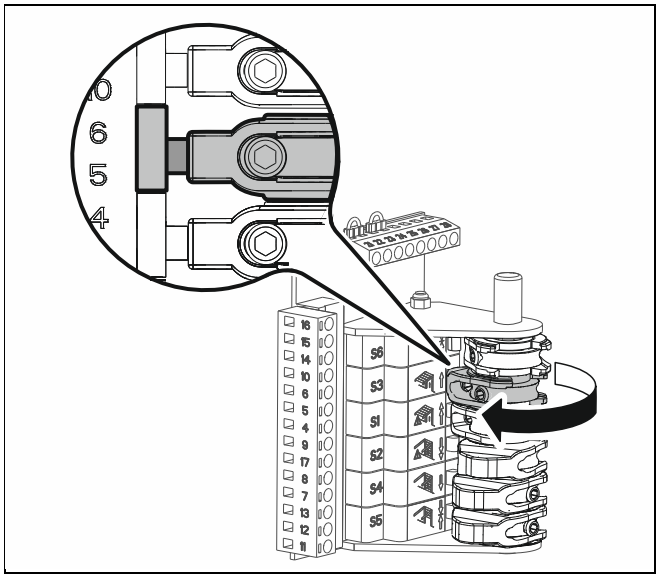

- Tournez la came S3 au centre de l'interrupteur.

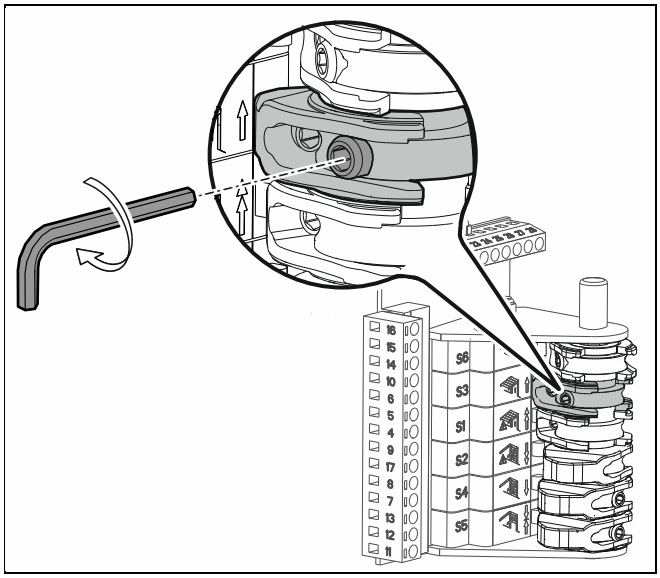

- À l'aide de la clé fournie, serrez la vis pour le réglage approximatif.
- Contrôlez la position réglée. Fermez pour cela la porte jusqu'à ce que la came ne touche plus l'interrupteur. Accostez la position finale de fin de course OUVERTURE.

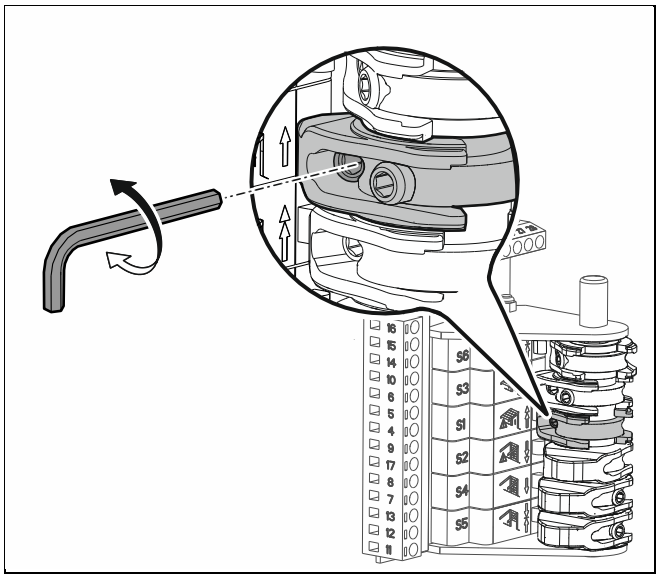

- Le réglage précis permet de corriger la position finale de fin de course OUVERTURE.
- Vérifiez la position de la porte après toute correction.

Contrôler et corriger le fin de course d'urgence OUVERTURE

Le fin de course d'urgence S1 est préréglé automatiquement via le réglage de S3. Contrôlez si la distance préréglée est suffisante.

⚠ AVERTISSEMENT

Danger lié à la chute d'objets !

Lorsqu'un fin de course ne commute pas, le motoréducteur est arrêté par le fin de course d'urgence. Lorsque le fin de course d'urgence commute trop tard, des détériorations de la porte sont possibles ou des pièces du tablier de porte peuvent se détacher.

- Réglez le fin de course d'urgence.
- Une butée fixe du tablier de porte peut réduire le danger.

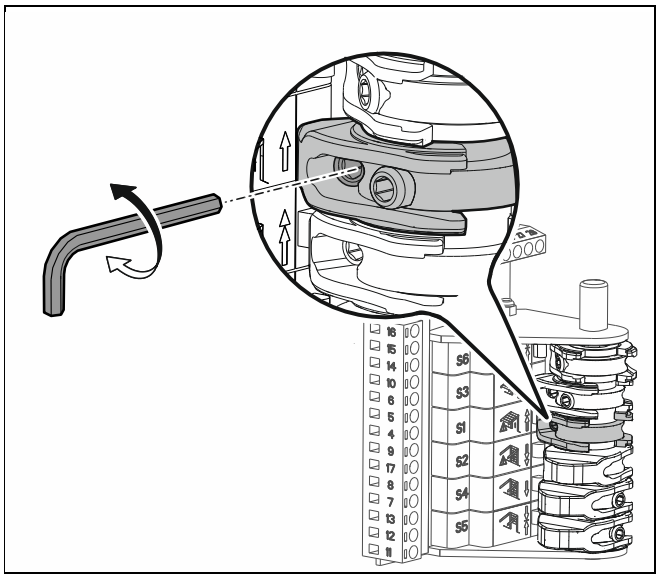

- Serrez la vis pour le réglage précis sur la came S1 jusqu'à ce que la porte s'arrête sans risque même en cas de dépassement des positions finales de fin de course.

Régler la position finale de fin de course FERMETURE et régler les fins de course supplémentaires

Procédez comme pour le réglage de la position finale de fin de course OUVERTURE.

8 Raccordement du moteur

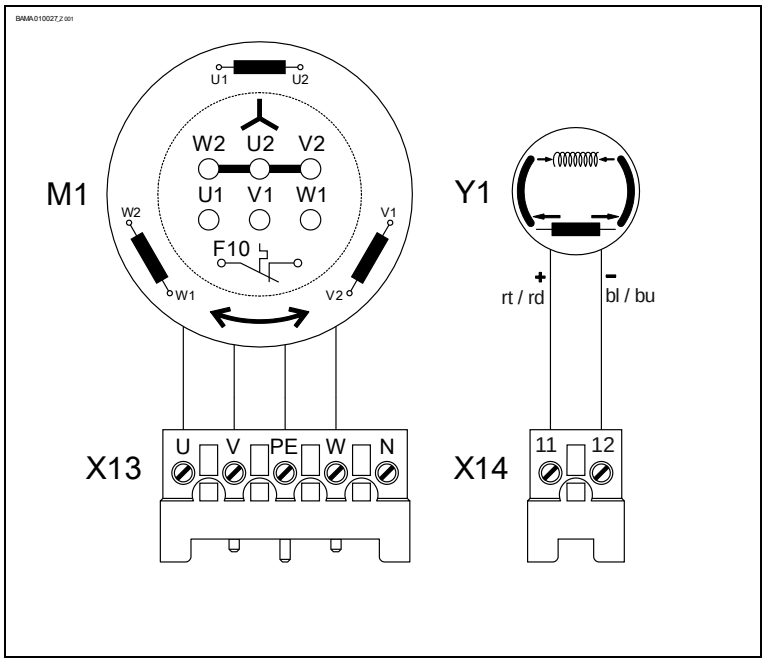

M1	Moteur
X13	Prise du Motuer
X14	Connecteur de frein
Y1	Frein universel

9 Raccordement des contacts de fin de course

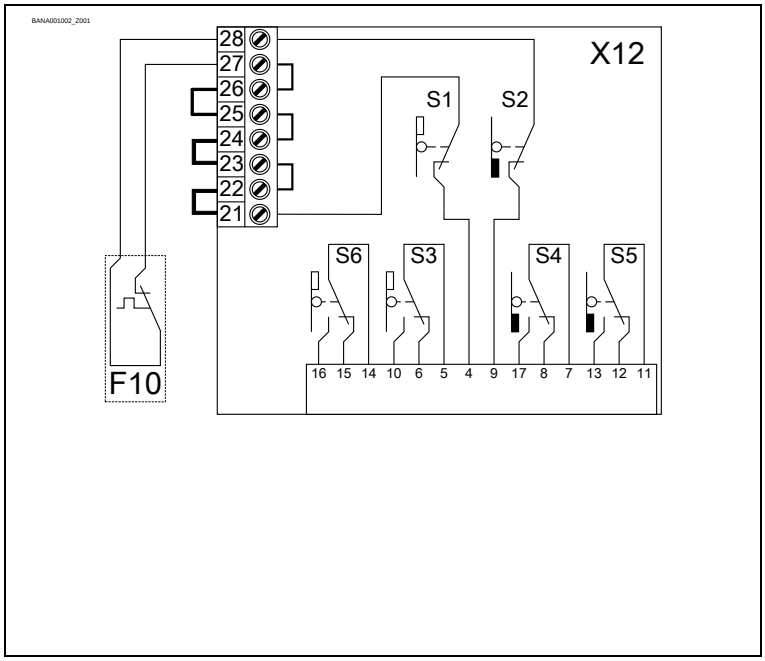

F10	Thermocontact
X12	Platine fin de course
S1	Fin de course OUVERTURE d'urgence
S2	Fin de course FERMETURE d'urgence
S3	Fin de course OUVERTURE
S4	Fin de course FERMETURE
S5	Fin de course supplémentaire
S6	Fin de course supplémentaire

10 Frein universel

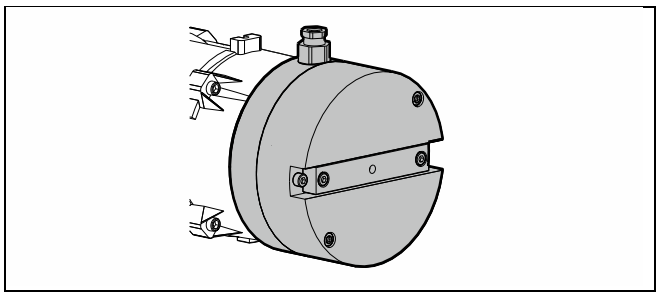

En cas d'incendie, le frein universel s'ouvre et la porte se ferme. Pendant la durée du montage de la porte, le frein peut être mis en mode de fonctionnement « Mode montage ».

Raccordement électrique

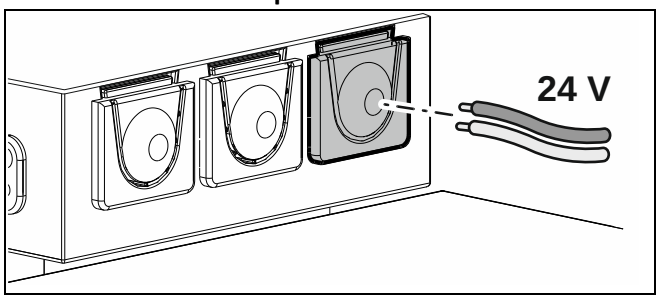

Le frein universel doit être alimenté et commandé via une tension externe de 24 V DC.

- Démontez le capot de protection des fins de course
- Introduisez les câbles dans le logement des fins de course. Utilisez un passe-câble à vis adapté.

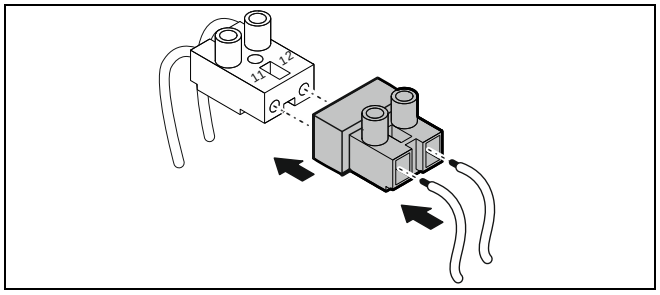

- Raccordez l'alimentation électrique aux bornes X13-11 et X13-12.
  X13-11 = +
  X13-12 = -

Réglage du mode de fonctionnement

- **Mode montage :** pour le montage de la porte. La force de freinage est appliquée en l'absence de courant. Le capteur de commutation est fermé.
- **Mode coupe-feu (état à la livraison) :** pour le fonctionnement de la porte. En cas d'interruption de l'alimentation électrique, la porte se ferme par gravité. La force de freinage est appliquée en présence de courant. Le capteur de commutation est ouvert.

⚠ AVERTISSEMENT

Danger de mort dû à un dysfonctionnement !
Afin que la porte se ferme en cas d'incendie, le frein doit être réglé en mode coupe-feu.

Réglage du mode montage

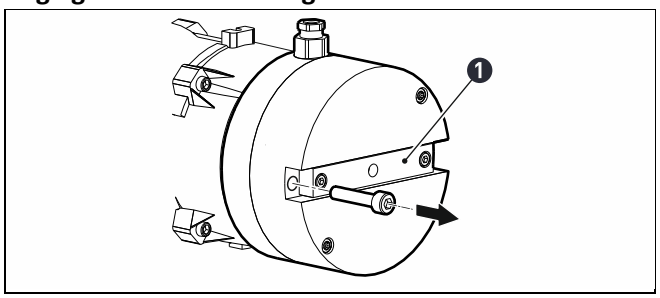

- Desserrez la vis de l'alésage situé latéralement à côté de la barrette de guidage (1).

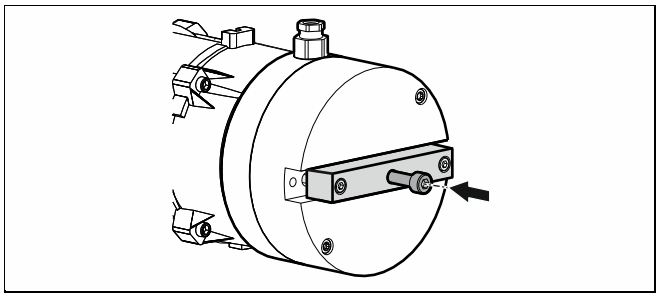

- Serrez la vis jusqu'en butée dans l'alésage central de la barrette de guidage. La barrette de guidage sort de la rainure.

Le mode montage est réglé. La force de freinage est appliquée en l'absence de courant.

Réglage du mode coupe-feu

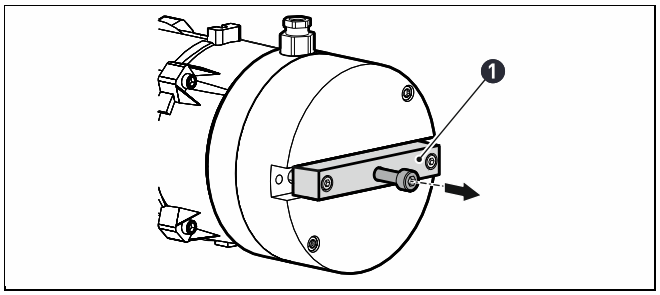

- Fermez la porte.
- Desserrez la vis centrale de l'alésage de la barrette de guidage (1). La barrette de guidage descend dans la rainure.

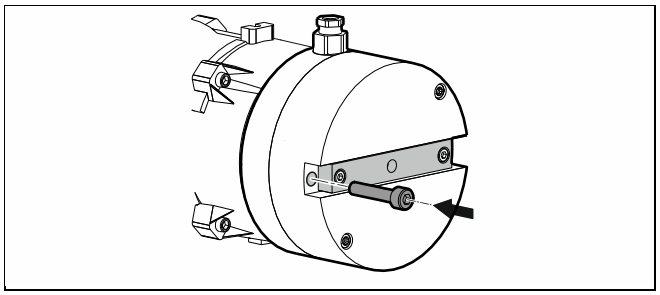

- Serrez la vis pour la garder dans l'alésage situé latéralement à côté de la barrette de guidage.
- Alimentez le frein en 24 V.

Le mode porte-feu est réglé. La force de freinage est appliquée en présence de courant.

11 Maintenance

⚠ AVERTISSEMENT

Danger de mort dû au choc électrique

Si le câblage n'est pas effectué correctement, il y a danger de mort ou de blessures graves en raison du courant électrique.

- Confiez la maintenance et les réparations uniquement à des personnes qualifiées.
- Mettez tous les câbles hors tension.
- N'utiliser que des pièces de rechange d'origine.

⚠ AVERTISSEMENT

Danger de mort dû à des mouvements incontrôlés !

La mise sous tension non autorisée pendant les travaux de montage et de maintenance peut occasionner des blessures dues à des mouvements incontrôlés.

- Protégez le dispositif de coupure du réseau contre la remise en marche ou le rebranchement.

Liste de contrôle pour la maintenance

Contrôlez au moins une fois par an les composants suivants de l'ELEKTROMATEN. Observez toutes les directives et normes en vigueur ainsi que les réglementations nationales.

Composant	Procédure
Raccordement au réseau, interrupteur d'alimentation	▪ Contrôler l'état et le fonctionnement.
Câbles	▪ Contrôler l'endommagement des câbles de l'ELEKTROMATEN et remplacer les câbles endommagés.
Fixations	▪ Contrôler la corrosion des vis et leur serrage correct. Le cas échéant, les resserrer.
Fin de course	▪ Accoster les positions finales de fin de course OUVERTURE et FERMETURE. La porte doit s'ouvrir ou se fermer complètement. Le fin de course d'urgence ne doit pas commuter.
Freins	▪ Procéder à un test du frein. Tenir compte du trajet par inertie. Le frein doit être remplacé au bout de 50 000 commutations.
Réducteur	▪ Le réducteur est doté d'un graissage à vis. Contrôler la perte d'huile. Quelques gouttes sont sans gravité. En cas de perte d'huile plus importante, contacter le service après-vente. Ne pas ouvrir le réducteur. Ne pas rajouter d'huile.
Transmission par chaîne	▪ Contrôler l'usure du pignon et de la chaîne.
	▪ Contrôler l'alignement de la chaîne. Le cas échéant, l'ajuster.
	▪ Contrôler la tension de la chaîne : le fléchissement du brin mou ne devrait pas être supérieur à la hauteur d'un maillon de chaîne. Une tension trop importante endommage le réducteur. Si la tension est trop faible, la chaîne risque de glisser ou de sauter. ▪ Le cas échéant, régler la chaîne.

Nettoyage

Éliminez les salissures de la surface du boîtier à l'aide d'un chiffon. N'utilisez ni eau ni produits de nettoyage. N'ouvrez pas le réducteur.

Liste de contrôle pour le dépannage

En cas de défaut, suivez les instructions affichées sur le coffret de commande. Commencez par chercher les détériorations sur le mécanisme de la porte ou le tablier de porte.
Seuls les défauts du motoréducteur sont listés ci-dessous.

Si vous contactez le service après-vente de GfA, préparez le numéro de série du motoréducteur (voir plaque d'identification : numéro à 11 chiffres à côté de l'« ID »).

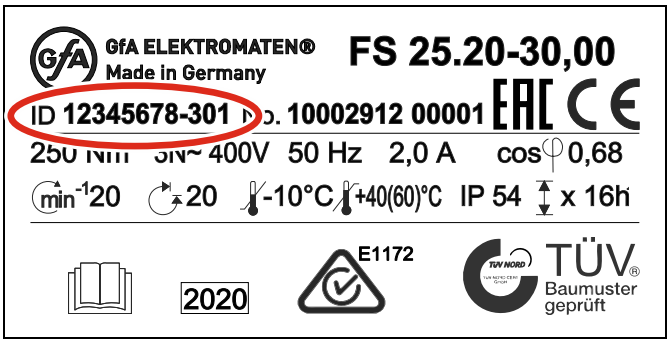

Défaut	Cause possible	Solution
La porte ne se ferme/ne s'ouvre pas complètement	Le fin de course est mal réglé.	▪ Régler à nouveau le fin de course. Si le problème persiste, contacter le service après-vente.
Perte d'huile	Perte d'huile sur le réducteur	▪ Quelques gouttes sont sans gravité. En cas de perte plus importante, contacter le service après-vente.
Aucun mouvement du motoréducteur	Bobinage du moteur endommagé	▪ Test auditif : un "ronronnement" indique que le bobinage du moteur est endommagé. Contacter le service après-vente.
	Dommage électrique du moteur	▪ Les dommages électriques déclenchent les fusibles. Chercher les dommages de l'ELEKTROMATEN à l'aide d'un multimètre et contacter le service après-vente.
	Surchauffe du moteur	▪ En cas de surchauffe, le moteur est mis hors circuit. Le laisser refroidir. Contrôler si le mécanisme de la porte est endommagé.

12 Élimination

Élimination de l’emballage

Éliminez correctement le matériel d’emballage conformément aux dispositions légales applicables ou récupérez-le pour le recyclage.

Élimination des appareils usagés

Éliminez correctement les appareils usagés conformément aux dispositions légales applicables. Déposez les appareils usagés dans les points de reprise et de collecte qui sont à votre disposition. Vous pouvez également renvoyer gratuitement les produits GfA. Veillez à affranchir suffisamment votre paquet et à y apposer l’inscription « Appareils usagés ».

Déclaration d’incorporation
au sens de la directive Machines 2006/42/CE
pour une machine incomplète, annexe II, partie B

Déclaration de conformité
au sens de la directive CEM 2014/30/UE
au sens de la directive RoHS 2011/65/UE

GfA ELEKTROMATEN GmbH & Co. KG
Wiesenstraße 81 · 40549 Düsseldorf
Germany

Nous, l’entreprise
GfA ELEKTROMATEN GmbH & Co. KG
déclarons, sous notre seule responsabilité, que le produit mentionné ci-après est conforme aux directives susmentionnées et qu’il est uniquement destiné au montage dans une installation de porte.

ELEKTROMATEN coupe-feu
FS 50.20-40,00
No. d’article : 1000539300001

Sur demande justifiée des autorités de contrôle, nous nous engageons à leur transmettre les documents spéciaux relatifs à la machine incomplète.

Ce produit ne peut être mis en service qu’une fois qu’il a été constaté que la machine / l’installation complète dans laquelle il a été monté, est bien conforme aux dispositions des directives susmentionnées.

La personne responsable de la compilation de la documentation technique est le signataire de la déclaration.

Düsseldorf, 17/11/2020

Stephan Kleine
Directeur général

Signature

Les exigences suivantes visées à l'annexe I de la directive 2006/42/CE relative aux machines sont satisfaites :
1.1.2, 1.1.3, 1.1.5, 1.2.2, 1.2.3, 1.2.6, 1.3.2, 1.3.3, 1.3.9, 1.5.1, 1.5.2, 1.5.4, 1.5.6, 1.5.7, 1.5.8, 1.5.9, 1.5.10, 1.5.11, 1.5.13, 1.6.1, 1.6.2, 1.6.4, 1.7.2, 1.7.3, 1.7.4.3.

Normes appliquées :
EN 60335-2-103:2015
Sécurité des équipements électriques pour l'utilisation domestique et similaires
Partie 2-103 : Règles particulières pour motorisations de portails, portes et fenêtres

EN 61000-6-2:2005
Compatibilité électromagnétique (CEM)
Partie 6-2 Norme spécialisée de base – Résistance aux interférences en milieu industriel

EN 61000-6-3:2007
Compatibilité électromagnétique (CEM)
Partie 6-3 Norme spécialisée de base – Émissions en milieu résidentiel, commercial et artisanal ainsi que dans des petites entreprises

EN 16034:2014-12
Portes, portails et fenêtres - Norme de produit, spécifications - Caractéristiques coupe-feu, et/ou pare-fumée

EN 14637:2008-01
Quincaillerie pour le bâtiment et serrures - Dispositifs de blocage à commande électrique pour portes coupe-feu/portes pare-fumée - Exigences, méthodes d’essai, utilisation et maintenance