Instructions de montage

Parachute
FG 80-40

Modèle: 10002271 00001

-fr-

Version: 04.03.2026

GfA ELEKTROMATEN GmbH & Co. KG
Wiesenstraße 81 • 40549 Düsseldorf
www.gfa-elektromaten.de
info@gfa-elektromaten.de

Table des matières

1 Consignes générales de sécurité 4
2 Caractéristiques techniques 5
3 Fonctionnement 6
4 Montage mécanique 7
5 Montage électrique 11
6 Cas de chute 13
7 Réparation 13
8 Fin de la mise en service / contrôle 15
9 Déclaration de conformité 16

Symboles

Avertissement - Blessures ou danger de mort possibles !

Avertissement - Danger de mort dû au courant électrique !

Remarque - Informations importantes !

Requête - Activité nécessaire !

Les représentations graphiques concernent des produits exemplaires. Des divergences par rapport au produit livré sont possibles.

1 Consignes générales de sécurité

Utilisation conforme à l'usage prévu
Le parachute est conçu pour les charges devant être protégées contre la chute.
Le montage du parachute s'effectue directement sur l'arbre. Le parachute fonctionne automatiquement en cas de chute. Son fonctionnement dépend de la vitesse et du sens de rotation.
Sa sécurité d'exploitation est uniquement garantie en cas d'utilisation conforme. Nous déclinons toute responsabilité en cas de dommages dus à d'autres applications ou au non-respect du manuel.
Les transformations nécessitent l'accord du fabricant. Dans le cas contraire, la déclaration du fabricant devient caduque.

Consignes de sécurité
Montage et mise en service uniquement par du personnel spécialisé dûment formé.
Seuls des électriciens spécialisés sont habilités à travailler sur les installations électriques. Ils doivent pouvoir évaluer les travaux qui leur sont confiés, reconnaître les sources de danger potentielles et prendre des mesures de sécurité adéquates.
Ne procéder aux opérations de montage qu'à l'état hors tension.
Observer les consignes et normes en vigueur.

Recouvrements et dispositifs de protection
Exploitation uniquement avec les recouvrements et les dispositifs de protection correspondants.
Veiller au serrage correct des raccords à vis.

Pièces de rechange
N'utiliser que des pièces de rechange d'origine.

2 Caractéristiques techniques

Série	FG 80-40	
Couple max.	800	Nm
Arbre de sortie / arbre creux (Ø)	40	mm
Couple anti-chute	2260	Nm
Parachute (numéro de contrôle)	TorFV 3/009	
Vitesse de rotation maximale OUVRIR/FERMER	45 / 24	min^{-1}
Charge d'appui admissible F_{max}	4500	N
Largeur de rainure de la clavette	12	mm
Hauteur de rainure de la clavette	43,3	mm
Classe de protection	IP 65	
Plage de température admissible	-20 / +60	°C

3 Fonctionnement

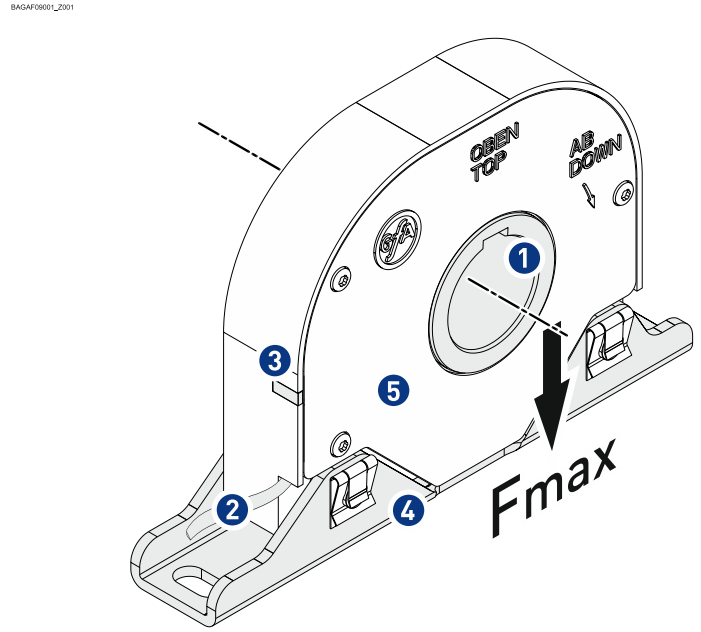

1	Arbre creux
2	Contact de sécurité/câble
3	Commutateur à coulisse
4	Équerre support
5	Couvercle transparent
F_{max}	Charge d'appui admissible (Caractéristiques techniques)

Contact de sécurité

Le contact de sécurité est muni d'une ouverture forcée conformément à la norme EN 12453.

En fonctionnement normal, le parachute fonctionne comme une chaise-palier. En cas de dépassement de la vitesse de rotation max. dans le sens de la descente, le parachute se déclenche. Les actions suivantes se produisent alors:

- l'arbre est bloqué dans le sens de la descente (❶),
- le contact de sécurité permettant de couper le courant de commande est actionné (❷),
- le déclenchement est indiqué de manière visuelle par un commutateur à coulisse rouge ❸.

Position de service:

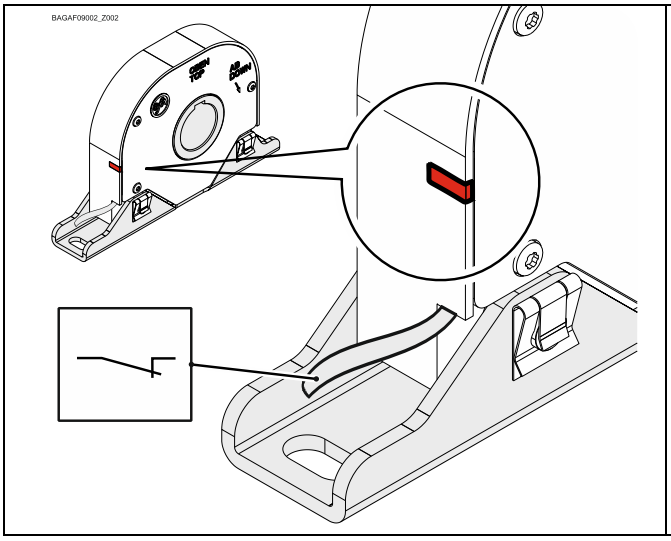

Position pare-chute:

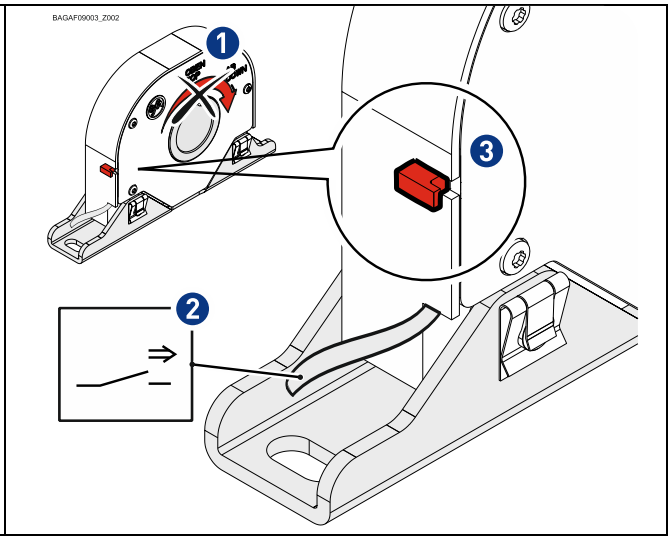

4 Montage mécanique

Conditions préalables

Les contraintes admissibles des murs, fixations, éléments de connexion et de transmission ne doivent pas être dépassées même avec un couple anti-chute maximal (▶ observer les caractéristiques techniques).

Éléments de connexion :

Utiliser des éléments de connexion autobloquants d'une résistance minimale de 800 N/mm² (8.8).	Exploiter au maximum le diamètre d'alésage.	Pour les trous oblongs, utiliser des rondelles suffisamment dimensionnées.
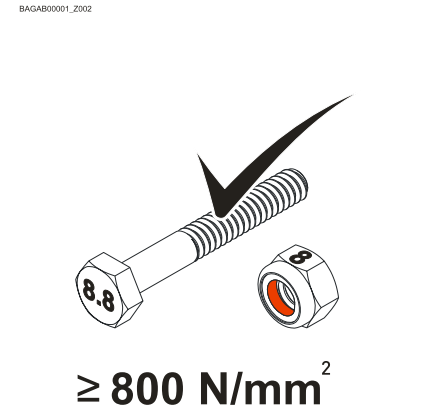	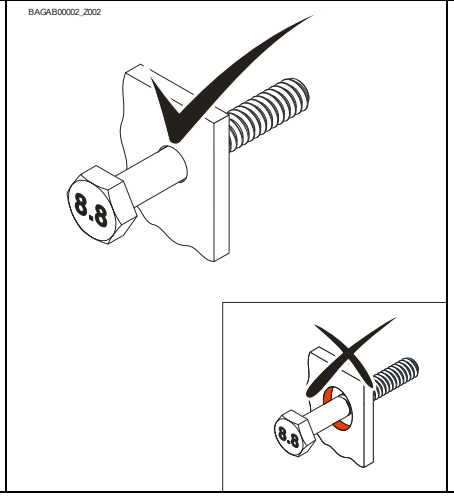	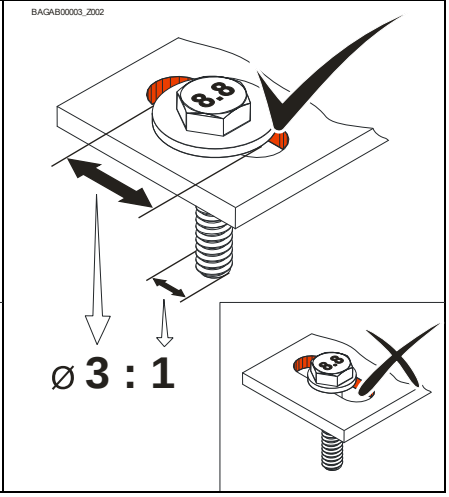

Positions de montage admissibles

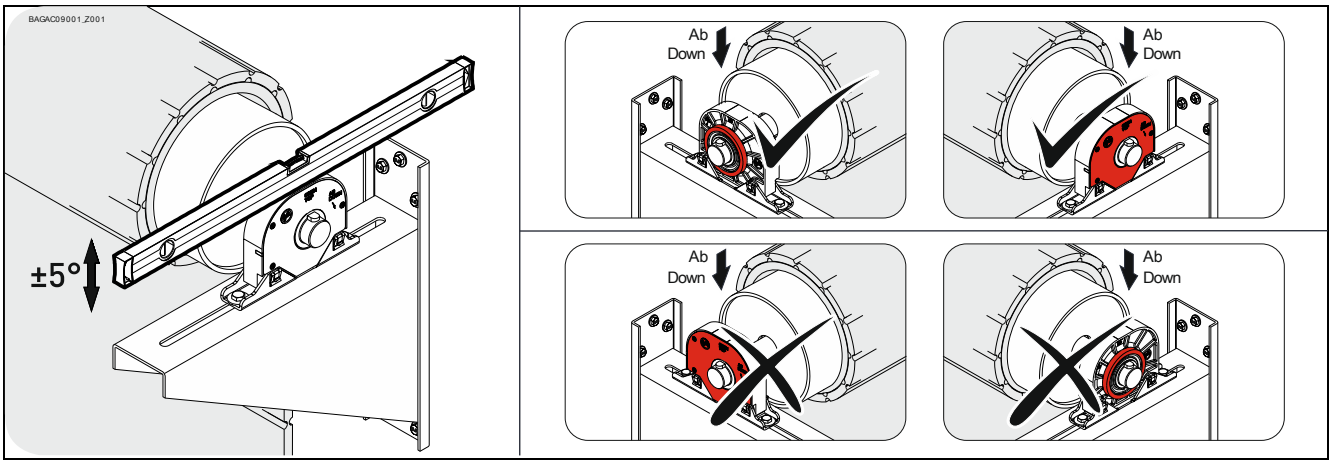

Fixation

2 trous oblongs sont disponibles pour la fixation.

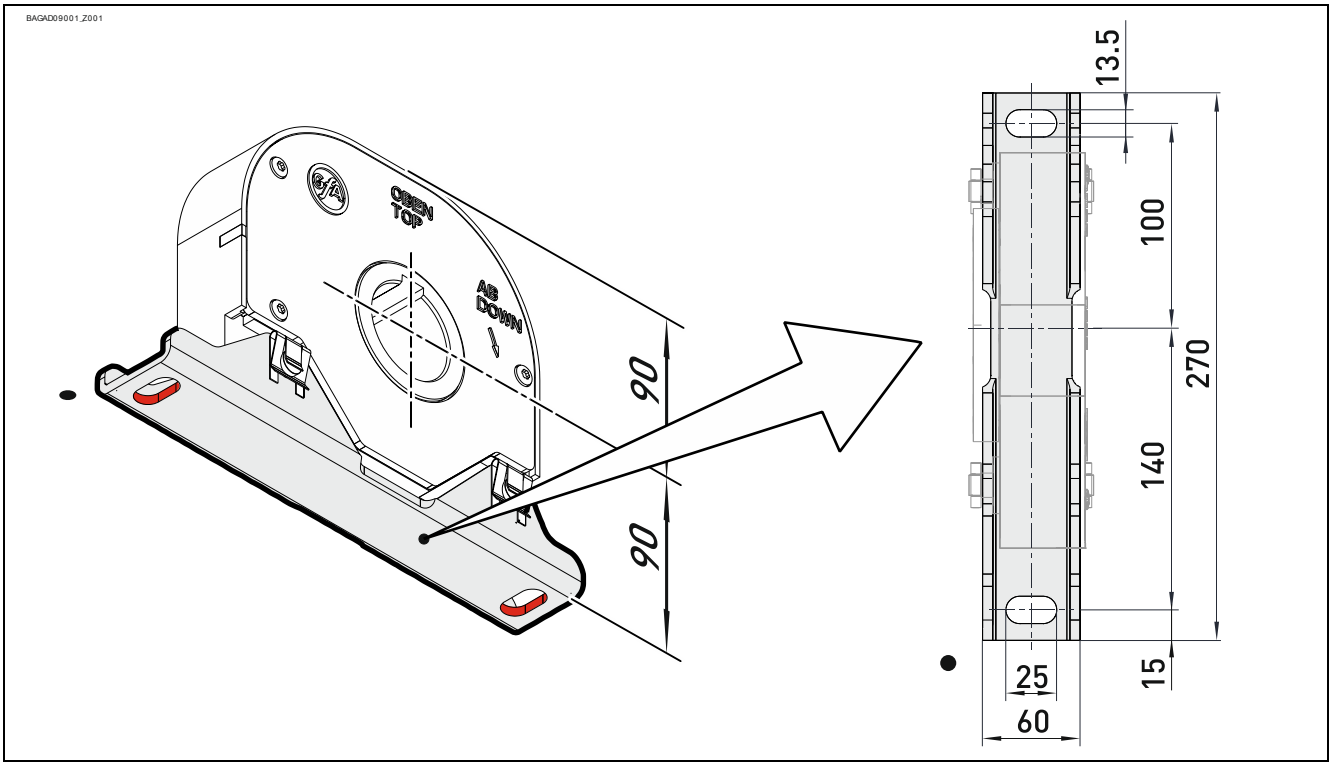
BAGAD09001_Z001
OPEN
TOP
AS
DOWN
90
90
13.5
100
270
140
15
25
60

Montage

Les descriptions suivantes se réfèrent à une installation non spécifiée plus en détails ou à une porte non spécifiée plus en détails. Observer également les indications du fabricant de l'installation ou de la porte pour le montage.

Avertissement – Blessures ou danger de mort possibles !

- Pour le montage, utiliser un dispositif de levage d'une capacité de charge suffisante

Graisser intégralement l'arbre de la porte.

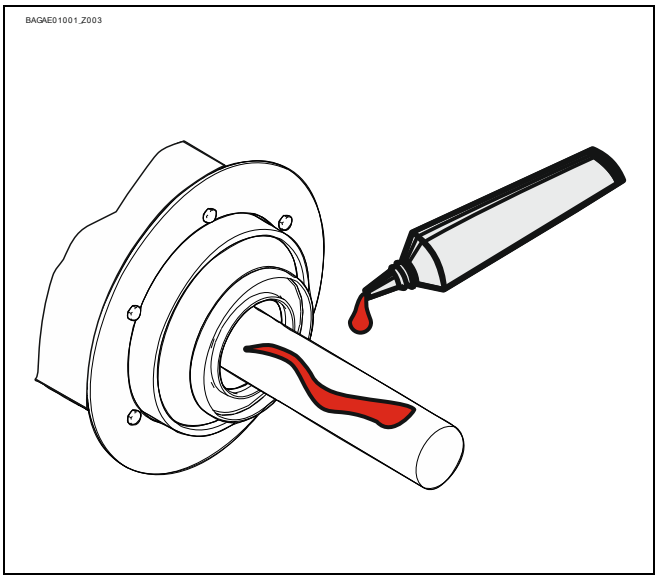

Monter la clavette.

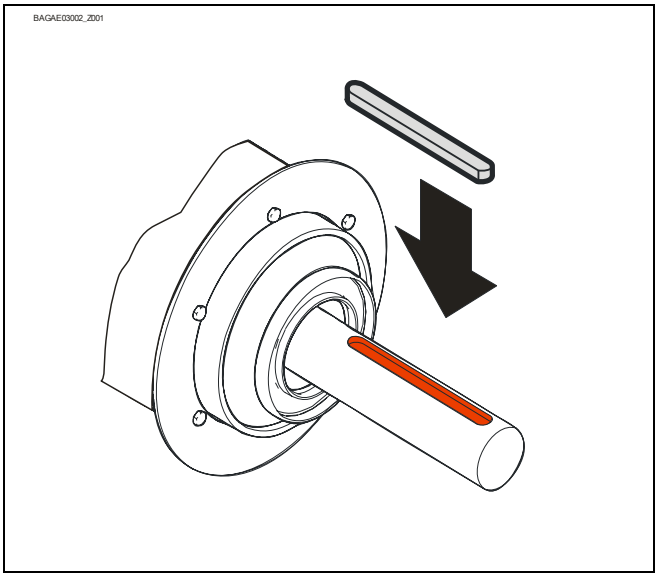

Mettre le parachute en place. Observer le sens de rotation.

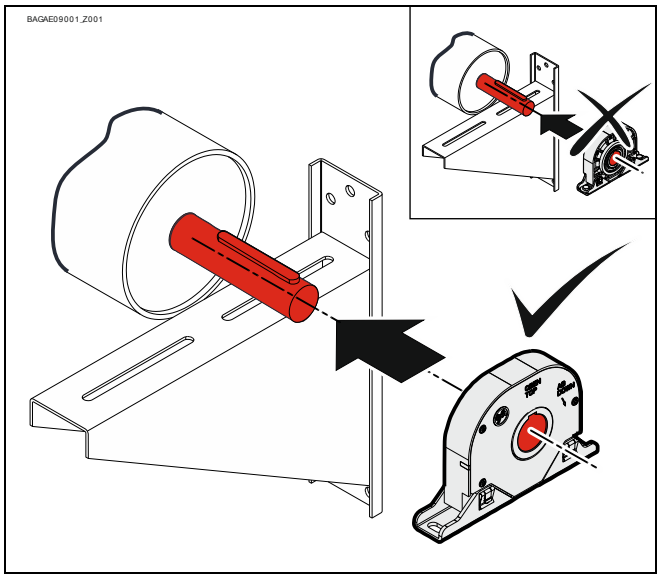

Serrer tous les éléments de connexion (M12) avec 75 Nm. Monter tous les autres éléments de connexion selon les prescriptions du fabricant de la porte ou de l'installation.

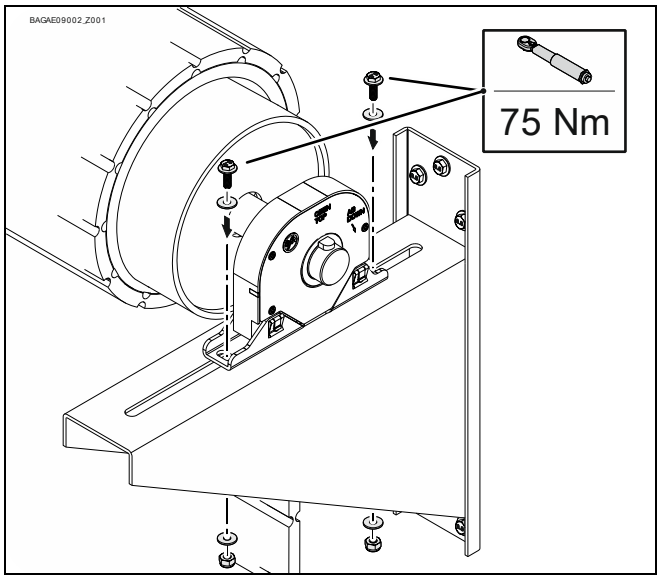

Remarque

En cas de déclenchement du parachute pendant le montage, observer la procédure à suivre décrite à la section – 6 *Cas de chute*.

5 Montage électrique

Avertissement – Danger de mort dû au courant électrique !

- Commuter les câbles hors tension et s'assurer de l'absence de tension
- Observer les consignes et normes en vigueur
- Réaliser le raccordement électrique de manière professionnelle
- Utiliser un outillage approprié

Avertissement – Danger de blessures dû à la détérioration du câble de raccordement !

Une détérioration du câble de raccordement peut entraîner un court-circuit transversal. Le contact de sécurité n'interrompt pas le courant de commande en cas de court-circuit transversal. La charge peut se déplacer de manière inattendue et blesser des personnes.

- Posez le câble de raccordement de manière à le protéger, par ex. par une goulotte de câbles ou un tube armé.

Court-circuit transversal : Un court-circuit transversal est un court-circuit se produisant entre deux lignes à l'intérieur d'un câble.

En cas de chute, le contact de sécurité permettant de couper le courant de commande est actionné (voir – **Fehler! Verweisquelle konnte nicht gefunden werden.** ***Fehler! Verweisquelle konnte nicht gefunden werden.****Fonctionnement* –). Le fonctionnement électrique n'est plus possible.

Exécution du montage électrique (entraînement: GfA-ELEKTROMATEN)

Démonter la protection électrique.	Raccordement du contact de sécurité sur l'interrupteur de fin de course à cames **(NES).**	Raccordement du contact de sécurité sur le contact de fin de course de service numérique **(DES).**
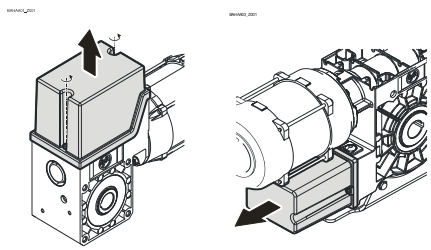	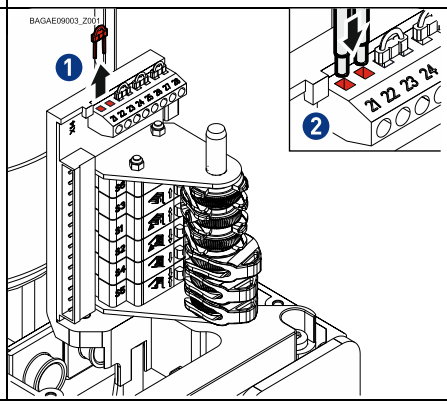	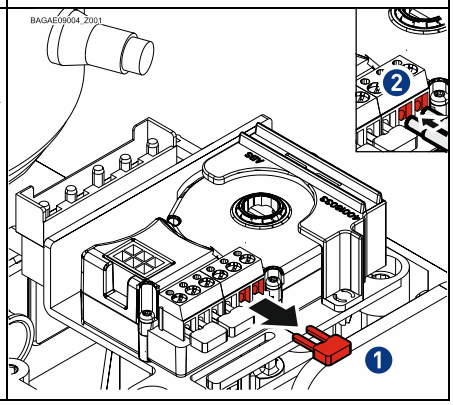

Exécution du montage électrique (entraînement: autre fabricant)

Le raccordement du contact de sécurité est décrit dans la documentation du fabricant de l'entraînement/la commande.

Fin du montage électrique

Monter les passages de câble et / ou les passe-câbles à vis.

6 Cas de chute

Le parachute se déclenche en cas de dépassement de la vitesse de rotation max. dans le sens de la descente. Les actions suivantes se produisent alors:

- l'arbre est bloqué dans le sens de la descente (❶),
- le contact de sécurité permettant de couper le courant de commande est actionné (❷),
  - le déclenchement est indiqué de manière visuelle par un commutateur à coulisse rouge (❸).

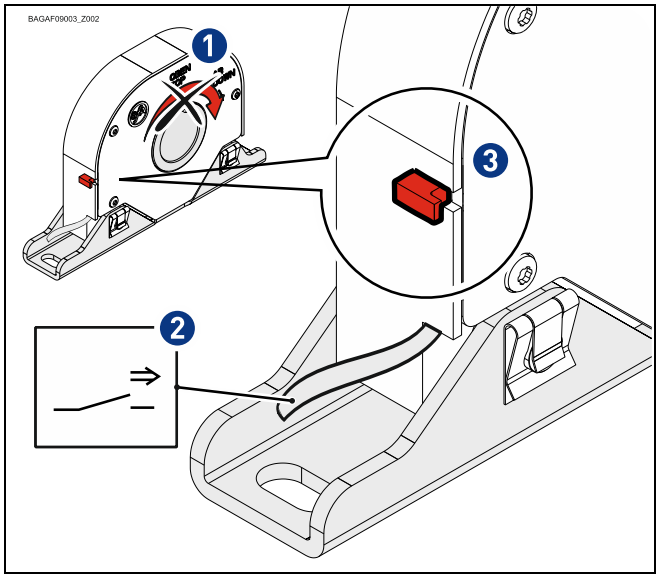

Avertissement !

- Mettre l'installation hors tension et placer un cadenas pour empêcher toute remise en marche intempestive
- Protéger la porte/charge contre la chute
- Remédier à la cause du déclenchement (entraînement, chaîne, etc.)

Après un déclenchement, le parachute doit être démonté et contrôlé. Le parachute doit être remplacé en cas de détérioration de l'indicateur de contrôle (❶).

Indicateur de contrôle (❶).	Indicateur de contrôle cassé. ⇨ Ⓐ Remplacer le parachute !	Indicateur de contrôle détérioré. ⇨ Ⓑ Remplacer le parachute !	Indicateur de contrôle intact. ⇨ Ⓒ Réparer le parachute.
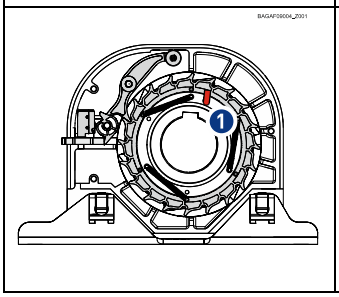	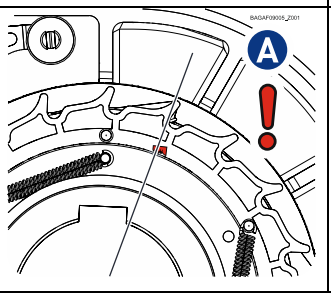	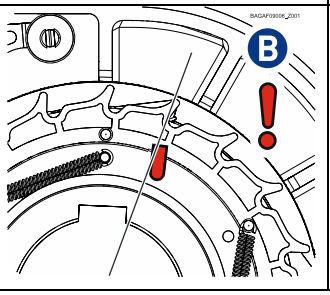	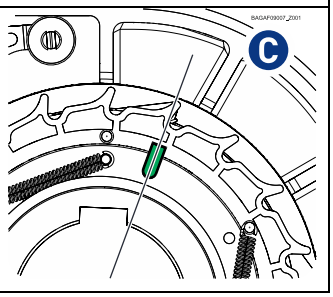

7 Réparation

Si l'indicateur de contrôle est intact (voir – 6 *Cas de chute* – Ⓒ), il est possible de réparer le parachute.

Tourner l'arbre creux d'env. 90° dans le sens OUVRIR.

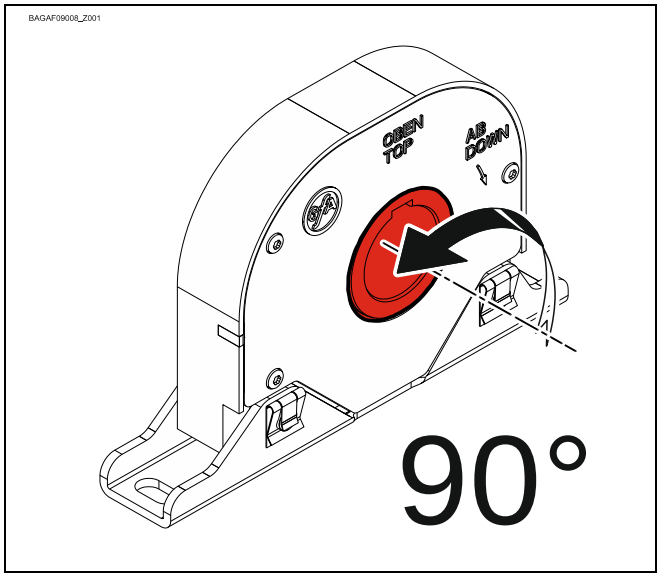

Repousser le commutateur à coulisse rouge dans le boîtier.
Le parachute est à nouveau opérationnel.

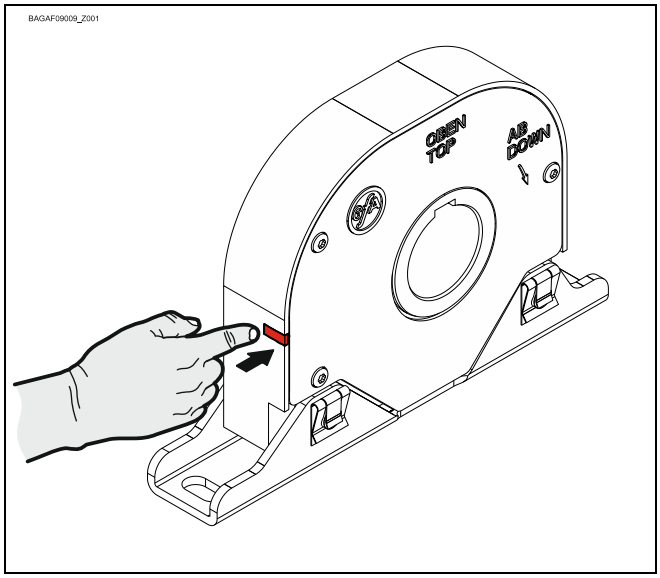

8 Fin de la mise en service / contrôle

Vérifier les composants suivants, puis remonter tous les recouvrements.

Fixation
Vérifier tous les éléments de fixation (consoles, vis, bagues de blocage, etc.) quant à leur serrage et à leur état impeccable.

Câblage électrique
S'assurer de l'absence de détériorations ou de pliures des câbles de raccordement et des câbles.

Contrôler la bonne fixation et le contact électrique correct des raccords vissés et des connecteurs.

Position de montage

Vérifier à partir des repères HAUT/TOP et BAS/DOWN.

Avertissement – Risque de blessures, voire danger de mort !

- Une mise en service du parachute est interdite sans contact de sécurité connecté !

Maintenance / Contrôle

Le parachute est sans entretien.
La conception du parachute a été contrôlée. Une fois monté, le contrôle de son fonctionnement n'est ni nécessaire ni autorisé.

Ensemble du parachute

Remarque !

- Faire contrôler le parachute une fois par an par un spécialiste
- Intervalle de contrôle plus court avec les installations ou les portes fréquemment utilisées
- Observer les consignes et normes en vigueur

Déclaration de conformité

en vertu de la directive Machines 2006/42/CE
en vertu de la directive RoHS 2011/65/EU

GfA ELEKTROMATEN GmbH & Co. KG
Wiesenstraße 81 · 40549 Düsseldorf
Germany

Nous, l'entreprise
GfA ELEKTROMATEN GmbH & Co. KG
déclarons, sous notre seule responsabilité, que le produit mentionné ci-après est conforme aux directives susmentionnées et qu'il est uniquement destiné au montage dans une installation de porte.

Parachute
FG 80-40
No. d'article : 10002271 00001

La personne responsable de la compilation de la documentation technique est le signataire de la déclaration.

Düsseldorf, 10.08.2018

Stephan Kleine
Directeur général

Signature

Normes appliquées :
EN 12604:2017
Portes industrielles, commerciales et de garage. Aspects mécaniques. Exigences

EN 12605:2000
Portes industrielles, commerciales et de garage. Aspects mécaniques. Méthodes d'essai

EN 60204-1:2006
Sécurité des machines - Equipement électrique des machines -- Partie 1: Règles générales