Instructions de montage

Coffret de commande

TS 92.12

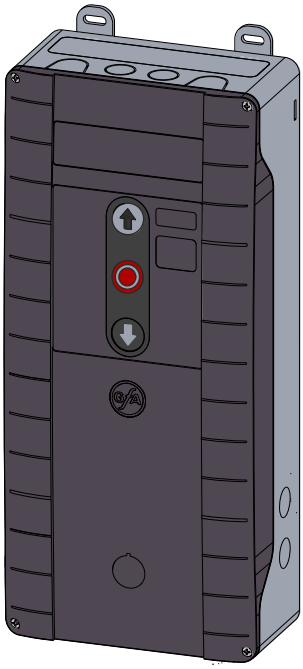

-fr-

51920120.00001

État : b / 04.2026

Table des matières

1 Chapitre Sécurité ... 5
Explication des symboles ... 5
Utilisation conforme à l'usage prévu ... 5
Groupe cible de ces instructions de montage ... 5
Sécurité d'exploitation ... 7
Consignes générales de sécurité ... 7
Cybersécurité ... 8
2 Stockage ... 9
3 Transport ... 9
4 Aperçu des produits ... 10
Caractéristiques techniques ... 10
Aperçu ... 11
Affichage d'état du coffret de commande ... 12
5 Montage mécanique ... 13
6 Montage électrique ... 16
Schéma des connexions, câble de raccordement XES ... 17
Schéma des connexions du câble de raccordement DES ... 18
Raccordement du coffret de commande et du motoréducteur ... 19
Raccordement au réseau via câble de raccordement avec connecteur CEE ... 21
Raccordement au réseau via l'interrupteur principal ... 23
7 Raccordement d'appareils externes ... 25
X1 - Raccordement au réseau / Alimentation d'appareils externes ... 25
X2 - Dispositifs de sécurité ... 26
X3 - Interrupteur d'arrêt d'urgence ... 32
X4 - Clavier à effleurement ... 32
X5 - Appareils de commande externes ... 33
X6 - Barrières photo-électriques ... 33
X7 - Poussoir à tirette / Récepteur radio ... 35
X8 - Interrupteur ouverture partielle ... 35
X9 - Entrée paramétrable ... 36
K20 - Contact à relais ... 37
8 Régler les positions finales de fin de course et sélectionner le code d'accès ... 38
9 Mise à jour du micrologiciel ... 40
10 Paramétrage ... 42
Paramétrage avec l'application evodo Toolkit ... 42
Paramétrage avec commutateur rotatif ... 43
Explication des tableaux de paramètres ... 44
Liste des paramètres : ... 45
P 0.1 - Mode de fonctionnement ... 45
P 0.2 - Sens de rotation ... 46
P 0.5 - Dispositifs de sécurité ... 46
P 0.7 - Activation manuelle du mode d'urgence ... 47
P 1.1 - Correction approximative de la position finale de fin de course d'OUVERTURE ... 48
P 1.2 - Correction approximative de la position finale de fin de course de FERMETURE ... 49
P 1.3 - Correction précise de la position finale de fin de course d'OUVERTURE ... 49
P 1.4 - Correction précise de la position finale de fin de course de FERMETURE ... 50
P 1.5 - Correction précise de la plage de l'interrupteur de fin de course en amont ... 50
P 1.6 - Réglage de la position de la porte pour une ouverture partielle ... 51

P 2.1 - Profil palpeur dans la zone du fin de course en amont..... 52
P 2.2 - Correction du trajet par inertie..... 52
P 2.3 - Fermeture temporisée Marche/Arrêt..... 53
P 2.4 - Fermeture temporisée - Réglage de l'heure..... 54
P 2.5 - Réaction de la fermeture temporisée à la cellule photo-électrique..... 54
P 2.6 - Limitation des inversions..... 55
P 2.8 - Poussoir à tirette / Commande radio externe..... 56
P 2.9 - Définition des appareils de commande pour l'ouverture partielle..... 56
P 3.1 - Surveillance de la force pour les portes sectionnelles..... 57
P 3.2 - Barrière photo-électrique - Programmer la fonction de suppression..... 58
P 3.4 - Contacteur de sécurité de la porte..... 58
P 3.5 - Type de barrière photo-électrique..... 59
P 3.6 - Barrière immatérielle - Apprendre la fonction de suppression..... 60
P 3.7 - Ouverture temporisée..... 61
P 3.8 - Augmentation de la durée d'inversion..... 61
P 4.1 - Fonctions du convertisseur de fréquence - Vitesse de sortie OUVERTURE..... 62
P 4.2 - Fonctions du convertisseur de fréquence - Vitesse de sortie FERMETURE..... 62
P 4.3 - Fonctions du convertisseur de fréquence - Vitesse de sortie augmentée FERMETURE > 2,5 m..... 63
P 4.4 - Fonctions du convertisseur de fréquence - Position de commutation : vitesse de sortie augmentée FERMETURE > 2,5 m..... 63
P 4.5 - Fonctions du convertisseur de fréquence - Accélération OUVERTURE..... 64
P 4.6 - Fonctions du convertisseur de fréquence - Accélération FERMETURE..... 64
P 4.7 - Fonctions du convertisseur de fréquence - Décélération OUVERTURE..... 65
P 4.8 - Fonctions du convertisseur de fréquence - Décélération FERMETURE..... 65
P 4.9 - Fonctions du convertisseur de fréquence - Vitesse de rampage FERMETURE..... 65
P 5.1 - Régler la position de commutation du relais K20..... 66
P 5.6 - Réglage de la fonction de commutation du relais K20..... 66
P 7.3 - Entrée de fonction X9 67
P 8.6 - Réglage du compteur de cycles de maintenance..... 68
P 8.7 - Lecture / réinitialisation du compteur de cycles d'entretien..... 68
P 8.8 - Réaction à l'expiration du compteur de cycles de maintenance..... 68
P 9.1 - Lecture du compteur de cycles..... 69
P 9.2 - Lecture des messages de défaut..... 69
P 9.3 - Exploitation du compteur de cycles depuis la dernière modification des paramètres..... 69
P 9.4 - Lecture de la version du logiciel..... 70
P 9.5 - Supprimer des paramètres / Rétablir le réglage de l'usine..... 70
P 9.7 - Compteur d'actionnement des dispositifs de sécurité..... 71
P 9.9 - Afficher / Modifier le code d'accès..... 72
P 10.1 - Afficher l'heure du système UTC..... 72
P 10.2 - Mise à jour de l'heure du système UTC..... 72
P 10.3 - Réglage des fuseaux horaires..... 72
P 10.4 - Réglage du passage à l'heure d'été - heure normale..... 72
P 11.1 - 11.9 - Minuterie hebdomadaire..... 73
P 12.1 - Calendrier de service..... 74
P 21.1 - WLAN..... 74
P 21.2 - SSID WLAN..... 74
P 21.3 - Mot de passe WLAN..... 74
P 21.4 - Sélectionner le service Web..... 75

P 21.5 - Nom du serveur Web..... 75
11 Maintenance..... 76
12 Mode urgence..... 77
13 Dépannage..... 78
Défaut du circuit de sécurité..... 78
Défauts des dispositifs de sécurité..... 81
Défauts du fin de course..... 82
Défauts internes TS /Surveillance de la force /Sécurité anti-écrasement..... 83
Défauts du mouvement de la porte..... 84
Défauts du convertisseur de fréquence..... 86
Défaut sur les boutons de commande..... 86
Défauts lors du réglage des positions finales de fin de course..... 87
14 Élimination..... 87
15 Démontage - Remplacement du coffret de commande..... 88
16 Déclarations de conformité..... 89

GfA ELEKTROMATEN GmbH & Co.KG
Wiesenstraße 81
40549 Düsseldorf
www.gfa-ELEKTROMATEN.de
info@gfa-ELEKTROMATEN.de

GfA ELEKTROMATEN UK Ltd
Tournament Fields Business Park,
Agincourt Rd,
Warwick CV346XZ
Royaume-Uni
sales@gfa-ELEKTROMATEN.co.uk
www.gfa-ELEKTROMATEN.co.uk

1 Chapitre Sécurité

Explication des symboles

Les symboles suivants sont utilisés dans les présentes instructions de montage.

⚠ DANGER

Consigne de sécurité :
Le non-respect de cette consigne entraîne la mort ou des blessures graves.

⚠ AVERTISSEMENT

Consigne de sécurité :
Le non-respect de cette consigne peut entraîner la mort ou des blessures graves.

⚠ ATTENTION

Consigne de sécurité :
Le non-respect de cette consigne peut entraîner des blessures.

AVIS

Remarque :
Le non-respect de cette consigne peut entraîner des dommages matériels et affecter les fonctions du produit.

iREMARQUE

Indique des informations utiles complémentaires.

Utilisation conforme à l'usage prévu

Le coffret de commande a été conçu pour une porte à actionnement mécanique équipée d'un motoréducteur avec système à fin de course GfA.

En cas d'utilisation de la fonction WLAN, le coffret de commande doit être installé dans un réseau sécurisé.

Le produit doit être protégé de l'humidité et des conditions ambiantes agressives (p. ex. substances corrosives). Les produits ne conviennent qu'à une utilisation en intérieur, des mesures de protection appropriées doivent être prises pour un montage en plein air. Le produit n'est pas prévu pour une utilisation dans des zones à atmosphère explosive. Les valeurs indiquées dans les caractéristiques techniques du produit ne doivent pas être dépassées. La sécurité d'exploitation est uniquement garantie en cas d'utilisation conforme à l'usage prévu.

Groupe cible de ces instructions de montage

Les utilisateurs ou les exploitants sont priés de s'adresser au constructeur de leur installation de porte.
Ces instructions de montage s'adressent à des personnes qualifiées ayant été formées à l'utilisation des installations de porte. Les personnes qualifiées sont des personnes ayant acquis des connaissances techniques, des compétences professionnelles et des expériences pratiques. Elles sont en mesure de procéder en toute sécurité au montage, à l'entretien et à la modernisation du système conformément aux instructions.

Un électricien spécialisé doit procéder au raccordement électrique fixe. Les électriciens spécialisés remplissent les exigences suivantes :

- Ils connaissent les réglementations en vigueur en matière de sécurité et de prévention des accidents.
- Ils identifient les sources de danger liées à l'électricité et à l'installation de porte et prennent des mesures de sécurité.

Sécurité d'exploitation

La sécurité d'exploitation du produit est uniquement garantie en cas d'utilisation conforme à l'usage prévu. Observer les instructions de montage. Toutes les indications, en particulier les avertissements, doivent être observés lors du montage du produit dans l'ensemble de l'installation. GfA n'est pas responsable des dommages résultant du non-respect des instructions de montage. La sécurité de l'ensemble de l'installation doit faire l'objet d'une nouvelle évaluation conformément aux normes et directives en vigueur (p. ex. marquage CE). Les présentes instructions de montage ne concernent qu'une partie de l'ensemble de l'installation. À elles seules, elles ne sont pas suffisantes pour l'ensemble de l'installation. Les instructions concernant l'ensemble de l'installation doivent être rédigées par le constructeur de l'installation. Nous recommandons d'accéder à la zone dangereuse de l'installation uniquement lorsque le motoréducteur est à l'arrêt.

Consignes générales de sécurité

⚠ AVERTISSEMENT

Le non-respect des présentes instructions de montage peut entraîner des blessures graves ou la mort !
- Veuillez lire les instructions avant d'utiliser le produit.
- Gardez les instructions à portée de main.
- Si vous transmettez le produit à une personne tierce, vous devez aussi lui remettre ces instructions.

⚠ AVERTISSEMENT

Danger dû à l'utilisation incorrecte du produit !
- Ne laissez-pas les enfants utiliser le produit ou jouer avec le produit sans surveillance.

⚠ AVERTISSEMENT

Danger de mort dû à un montage incorrect !
Si les travaux ne sont pas effectués correctement, il y a danger de mort ou de blessures graves en raison du courant électrique ou de la chute de composants.
- Confiez les travaux uniquement à des personnes qualifiées.
- Mettez tous les câbles hors tension.
- Observer les consignes et normes en vigueur.
- Utilisez des outils appropriés.

⚠ ATTENTION

Si la fonction WLAN est utilisée, la sécurité et la protection des données doivent être assurées par l'opérateur du réseau.

Cybersécurité

Principe de base

Le coffret de commande est doté d'interfaces numériques (p. ex. WLAN, Bluetooth, radio, applications et services Web). Celles-ci sont potentiellement vulnérables et, en matière de sécurité, ne doivent pas être négligées.

Responsabilités

1. Le fabricant fournit des fonctions liées à la sécurité et des mises à jour du micrologiciel.
2. L'installateur intègre le coffret de commande professionnellement dans l'ensemble de l'installation.
3. L'opérateur est responsable de la cybersécurité de l'environnement réseau sur le site d'installation et de la protection des données transmises sur les réseaux.

⚠ AVERTISSEMENT

Risque de corruption du coffret de commande
Les opérateurs du réseau WLAN sur le site d'installation sont responsables de la sécurité et de la protection des données transmises sur le réseau. Si le coffret de commande est installé dans un environnement réseau insuffisamment sécurisé, des personnes non autorisées risquent de manipuler le coffret de commande. Il en résulte des risques tels qu'un accès non autorisé, une manipulation des paramètres, une altération du fonctionnement de l'installation de porte et un accès non autorisé.

- Prenez des mesures pour assurer la cybersécurité du réseau. La section suivante contient des recommandations pour améliorer la cybersécurité.

Sécurité du réseau

Lors de l'utilisation de fonctions WLAN ou réseau, le coffret de commande ne doit être utilisé que dans un réseau sécurisé.
Minimum requis :

- Modification des données d'accès d'usine
- Utilisation de mots de passe forts
- Activation des normes de cryptage actuelles (recommandé : WPA3)
- Pas d'intégration dans les réseaux publics ou en accès libre
- Séparation du réseau de commande et du réseau invité ou de travail

Protection d'accès

- L'accès au coffret de commande doit être limité aux personnes autorisées.
- Les codes d'accès et les accès aux applications doivent être traités de manière confidentielle.
- Les droits d'accès qui ne sont plus nécessaires doivent être immédiatement supprimés.

La protection d'accès sert à satisfaire aux exigences de protection contre les accès non autorisés conformément à la norme EN ISO 13849-1.

Mises à jour et maintenance

- Les mises à jour du micrologiciel doivent être vérifiées régulièrement et installées rapidement.
- Les mises à jour ne peuvent être effectuées que via les interfaces prévues.
- Les appareils réseau et les appareils mobiles doivent également être mis à jour.

AVIS

Danger lié à un micrologiciel obsolète
Un micrologiciel obsolète signifie que toutes les fonctions du coffret de commande ne peuvent pas être utilisées. Les nouvelles fonctions et les dépannages ne sont pas inclus dans le micrologiciel obsolète. Les mises à jour du micrologiciel sont également importantes pour maintenir la cybersécurité à jour et ainsi combler les lacunes de sécurité.

- Vérifiez via l'application « evodo-Sync » si de nouvelles mises à jour sont disponibles lors de l'installation ou de la maintenance de la commande de porte.

Radiocommunication

- Les liaisons radio ont des niveaux de sécurité différents selon la technologie.
- Respecter les restrictions de cybersécurité des radiofréquences individuelles.
- L'exploitant et l'utilisateur doivent être informés des risques résiduels possibles.

Incidents de sécurité

Élaborez un plan d'intervention pour gérer les incidents de sécurité. Il devrait inclure des étapes pour limiter, analyser et corriger les failles de sécurité.
En cas de suspicion d'incident de sécurité :

- Déconnecter le coffret de commande du réseau
- Contrôler le micrologiciel et les données d'accès
- Vérifier les paramètres de sécurité
- Ne remettre en service qu'après avoir effectué les vérifications nécessaires

Risques résiduels

Malgré la mise en œuvre de mesures appropriées, des risques résiduels ne peuvent pas être complètement exclus. La cybersécurité de l'ensemble de l'installation dépend essentiellement de l'environnement réseau et du comportement de l'opérateur.

2 Stockage

Stockez le produit dans son emballage d'origine.

Pour le stockage, tenez compte des conditions environnementales suivantes :

- Locaux fermés, secs, sombres et sans vibrations
- Températures entre 0 °C et +50 °C
- Humidité relative de l'air inférieure à 93 %, sans condensation
- Protection contre la poussière
- Protection contre la corrosion (par ex. protection contre l'eau salée)
- Protection contre les substances chimiques

3 Transport

Évitez les chocs, les coups et les vibrations lors du transport. Ne jetez pas le produit.

4 Aperçu des produits

Caractéristiques techniques

Désignation		Valeur
Dimensions l x h x p :		175 mm x 390 mm x 90 mm
Poids		2 kg
Fréquence de service		50 Hz / 60 Hz
Tension de service		1 N~190-240 V, PE 3 N~190-240 V, PE 3/3N~360-415 V, PE
Plage de température	Fonctionnement Stockage	-10 °C à +50 °C 0 °C - +50 °C
Humidité de l'air, sans condensation		≤ 93
Protection électronique interne		180 mA (température ambiante < 40 °C) 150 mA (température ambiante entre 40 et 50 °C)
Puissance consommée coffret de commande		≤ 7 W
Classe de protection	Boîtier	IP 65
Protection électrique par phase, à la charge du client		10 A – 16 A
Tension d'alimentation externe		24 V DC / 1000 mA
Catégorie de surtension		II
Puissance de raccordement du motoréducteur		≤ 3 kW
Courant moteur du motoréducteur		≤ 8,5 A
Durée de mise en circuit du motoréducteur		≤ 80 %
Contacts à relais		1 contact de l'inverseur libre de potentiel
Charge des contacts à relais	ohmique inductive	230 V AC, 1 A 24 V DC, 0,4 A
Entrées de commande		24 V DC, type 10 mA
Fins de course GfA compatibles		Fin de course numérique (DES) Fin de course à cames (NES) avec adaptateur
Systèmes radio	Bluetooth – 2,4 GHz	✓
	WLAN – 2,4 GHz	✓
	Modem LTE NB – 800/900 MHz	-
	Module de porte WSD – 2,4 GHz	-
	Appareils de commande radio – 433 MHz / 868 MHz	-

Aperçu

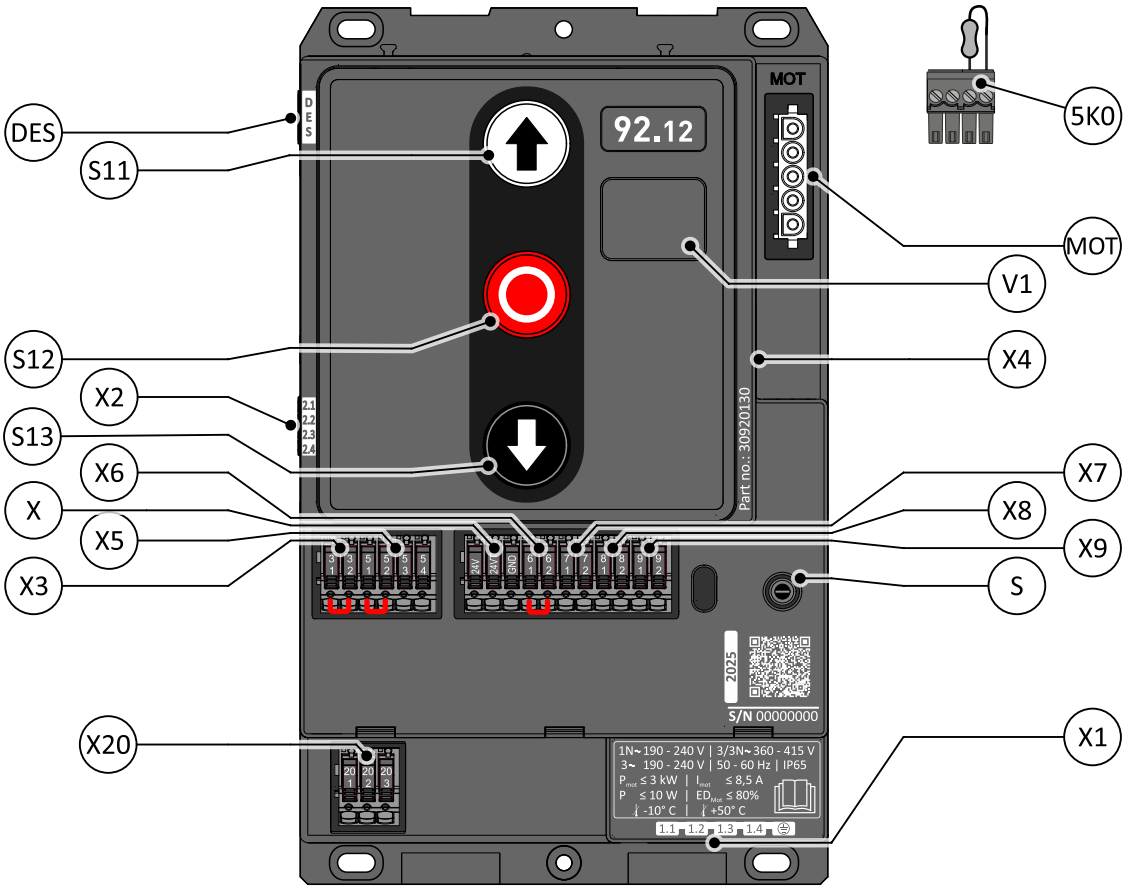

DES/ NES	Logement fin de course numérique DES *(NES uniquement avec adaptateur)*
MOT	Logement du moteur
S	Commutateur rotatif
S11	Bouton-poussoir OUVERTURE
S12	Bouton-poussoir ARRÊT
S13	Bouton-poussoir FERMETURE
V1	Affichage de l'état
X	Alimentation électrique 24 V appareils externes
X1	Alimentation
X2	Contacteur de sécurité de la porte et dispositifs de sécurité

X3	ARRÊT D'URGENCE appareil de commande
X4	Appareil de commande clavier à effleurement
X5	Appareil de commande poussoir triple externe
X6	Barrière photo-électrique
X7	Poussoir à tirette, récepteur radio externe
X8	Ouverture partielle activée / désactivée
X9	Entrée paramétrable
X20	Contact à relais libre de potentiel 1 (K20)
5k0	Résistance de remplacement 5k0 pour portes sans câble spiralé/module de porte WSD

Affichage d'état du coffret de commande

Le coffret de commande est muni d'un affichage à 7 segments à 2 chiffres. L'affichage représente des symboles, des lettres ou des chiffres. La figure montre l'affichage avec tous les segments illuminés.

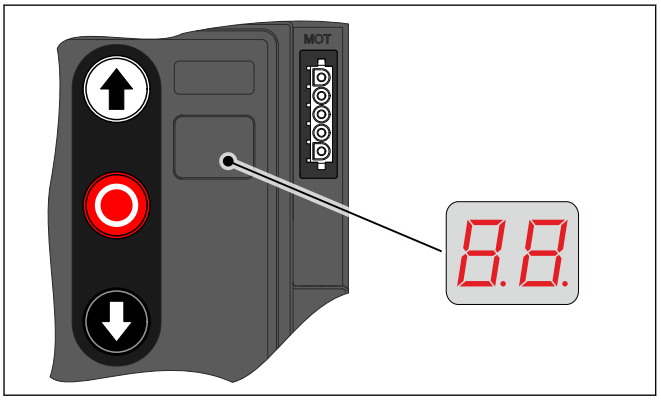

iREMARQUE

Un E en alternance avec un chiffre indique une instruction de marche.
Un F.c en alternance avec un chiffre indique un message de défaut. Voir chapitre : Dépannage.

Affichage d'état lors de la première mise en service

Ces symboles apparaissent uniquement lorsque vous réglez les positions finales de fin de course. Pour ces symboles, veuillez tenir compte du chapitre : Réglage des positions finales de fin de course.

Affichage	Description
11.11	Modification du sens de rotation activée.
11.11	Modification du sens de rotation terminée.
1111	Clignotant : apprentissage de la position finale de fin de course d'OUVERTURE.
1111	Clignotant : apprentissage de la position finale de fin de course de FERMETURE.

Affichage de statut pendant le fonctionnement

Affichage	Description
.	Veille. Lorsqu'il n'y a pas d'instruction de marche ou de défaut, le coffret de commande commute sur Veille. Une instruction de marche ou la pression sur un bouton-poussoir met fin au mode Veille.
C.5	Le compteur de cycles de maintenance prédéfini est atteint.
	L'affichage n'est pas allumé. Cela indique un court-circuit ou une surcharge de la tension d'alimentation 24 V DC.
C.7	Clignotant : OUVERTURE de la porte.
L.J	Clignotant : FERMETURE de la porte.
H.H	La porte est entre les positions finales de fin de course.
C.7	La porte est en position finale de fin de course d'OUVERTURE.
L.J	La porte est en ouverture partielle programmée.
L.J	La porte est en position finale de fin de course de FERMETURE.
c.1 - c.2	Code d'accès en deux parties pour un paramétrage

Affichage	Description
C.J	L'apprentissage ou la suppression du module de porte WSD ou de l'émetteur à main est confirmé. Le verrouillage du paramétrage est confirmé. Affichage clignotant : déverrouillage de la configuration actif.
C.o	Bluetooth activé.

Affichage des instructions de marche

Les instructions de marche apparaissent sur l'affichage lorsque le coffret de commande reçoit une commande D'OUVERTURE, de FERMETURE ou d'ARRÊT ou lorsqu'un dispositif de sécurité est actionné.

Affichage	Description
E.	Changement d'affichage entre E. et un chiffre :
1.0	Commande d'OUVERTURE reçue.
2.0	Commande d'ARRÊT reçue.
3.0	Commande de FERMETURE reçue.

5 Montage mécanique

AVIS

Détérioration de composants en raison de conditions ambiantes extrêmes !
Le produit peut être détérioré en raison de conditions ambiantes extrêmes (humidité, substances chimiques) présentes sur le lieu de montage.

- Le support de montage doit être exempt de vibrations et d'oscillations.
- Montez le produit uniquement dans des locaux intérieurs. En cas d'installation à l'extérieur, le produit doit être logé dans une enceinte de protection afin de créer les mêmes conditions qu'à l'intérieur. Posez les câbles de manière à ce qu'ils soient protégés.
- Protégez le produit de l'humidité.
- Respectez la plage de température et l'humidité de l'air maximale pendant le fonctionnement.

⚠ DANGER

Danger par cisaillement, écrasement ou happement !
En mode de fonctionnement « Homme-mort », les personnes ou les objets ne sont pas détectés dans la course de déplacement. La manœuvre de la porte sans contact visuel entraîne des situations dangereuses pour d'autres personnes.

- Montez le coffret de commande en ayant une vue dégagée sur la porte.
- En mode de fonctionnement « Homme-mort », manœuvrez la porte uniquement en ayant une vue dégagée sur celle-ci.

AVIS

Endommagement du produit en raison de travaux effectués de manière incorrecte !

- Utilisez l'outillage approprié pour éviter toute détérioration.

Fixation

Ne pas dépasser les charges admissibles des murs, fixations, éléments de raccordement et de transmission.

1. Ouvrir le coffret de commande :
- Le coffret de commande est doté de vis à fermeture rapide qui vous permettent d'ouvrir le boîtier à l'aide d'un tournevis cruciforme.
- Pour ouvrir, pressez et tournez en même temps la vis de 90° vers la gauche.
- Rangez le couvercle du boîtier dans un endroit sûr à l'abri de toute détérioration.

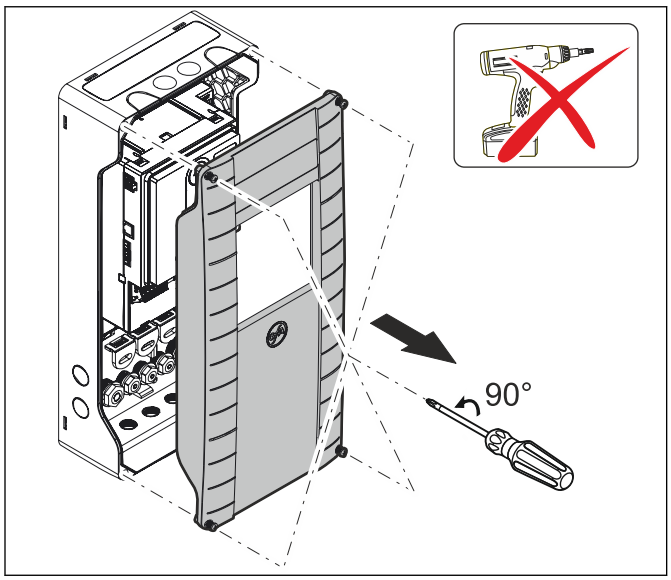

2. Retirer et séparer les accessoires :
- Retirez les équerres de fixation et les traversées de câbles de la partie inférieure du boîtier.
- Séparez les équerres de fixation et les traversées de câbles les uns des autres.

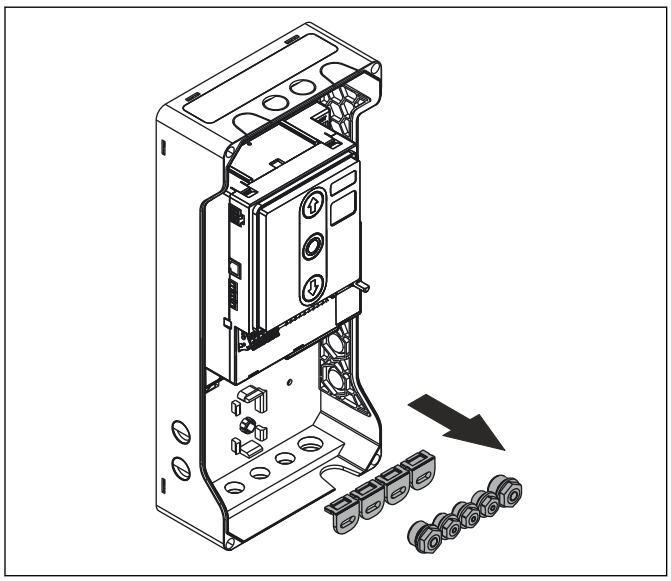

3. Montage des joints en plastique :
- Montez les joints en plastique pour câble aux endroits où l'ouverture n'est pas fermée par des passe-câbles à vis.

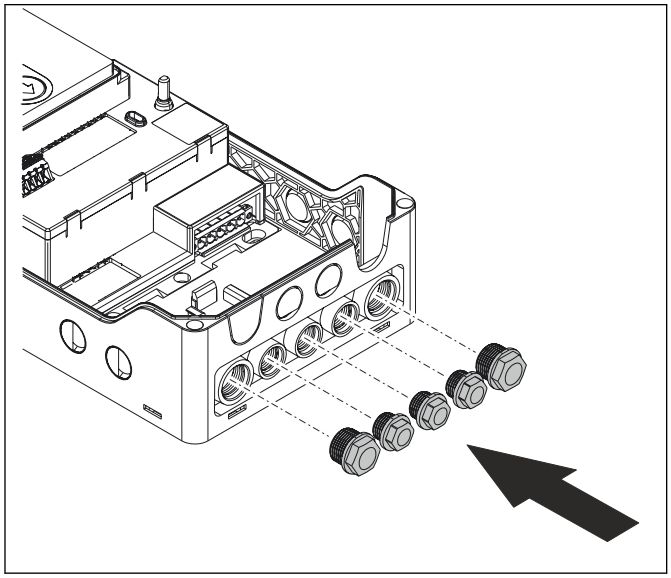

4. Possibilités de montage des équerres de fixation

- Introduisez les équerres de fixation dans la partie inférieure du boîtier jusqu'à ce qu'elles s'enclenchent.
- Vous avez la possibilité de monter les équerres de fixation en haut et en bas ou latéralement dans la partie inférieure.
- N'utilisez que du matériel de fixation adapté à la surface de montage respective.
- Les charges admissibles des fixations, murs, éléments de raccordement et de transmission ne doivent pas être dépassées.

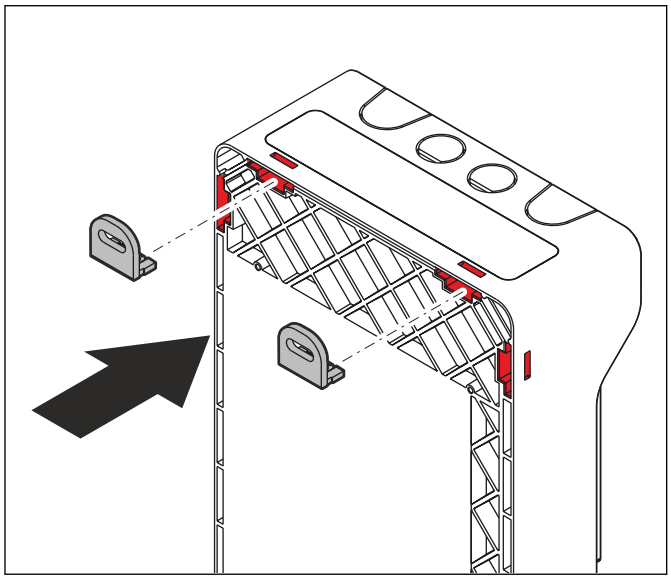

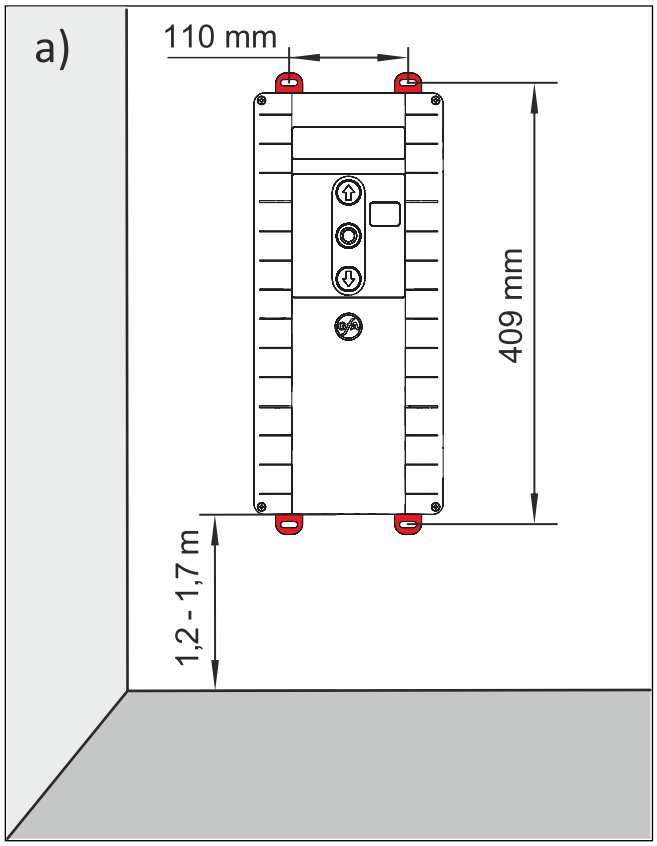

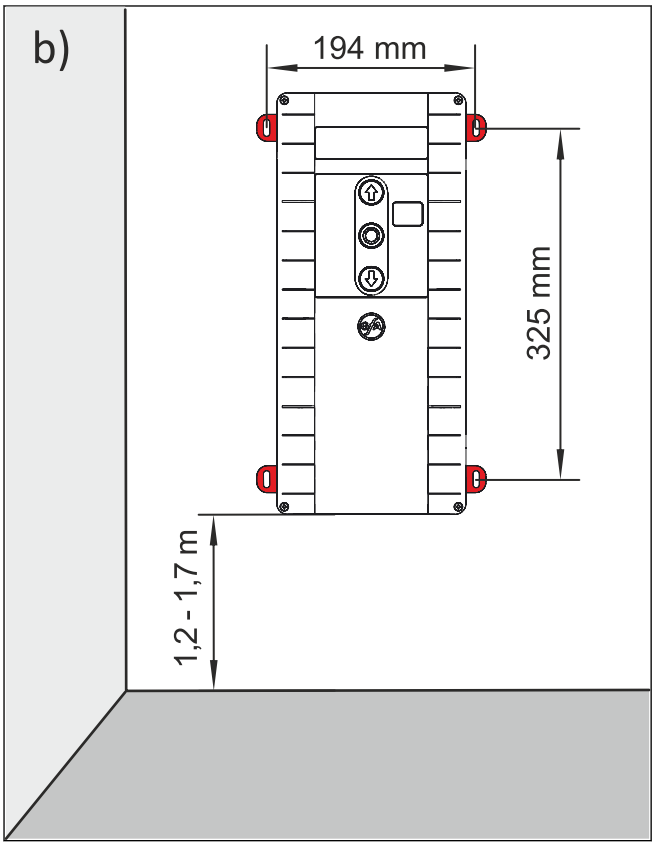

6 Montage électrique

⚠ AVERTISSEMENT

Danger de mort dû au choc électrique !
Si le câblage n'est pas effectué correctement, il y a danger de mort ou de blessures graves en raison du courant électrique.

- Confiez les travaux uniquement à des électriciens spécialisés.
- Mettez tous les câbles hors tension.
- Protégez le dispositif de coupure du réseau contre le rebranchement ou la remise en marche.
- Observer les consignes et normes en vigueur.
- Utilisez des outils appropriés.

⚠ AVERTISSEMENT

Danger de mort dû à un fusible défectueux !
Si le fusible de puissance sur site et le dispositif de coupure du réseau ne sont pas corrects, il y a danger de mort ou de blessures graves en raison du courant électrique.

- Effectuez le raccordement à l'installation domestique via un interrupteur sectionneur multipolaire ≥ 10 A conformément à la norme EN 12453 / IEC 13849 (p. ex. connexion enfichable CEE, interrupteur principal).
- Pour un motoréducteur avec convertisseur de fréquence triphasé ou module FX, uniquement employer un disjoncteur différentiel du type B.

Schéma des connexions, câble de raccordement XES

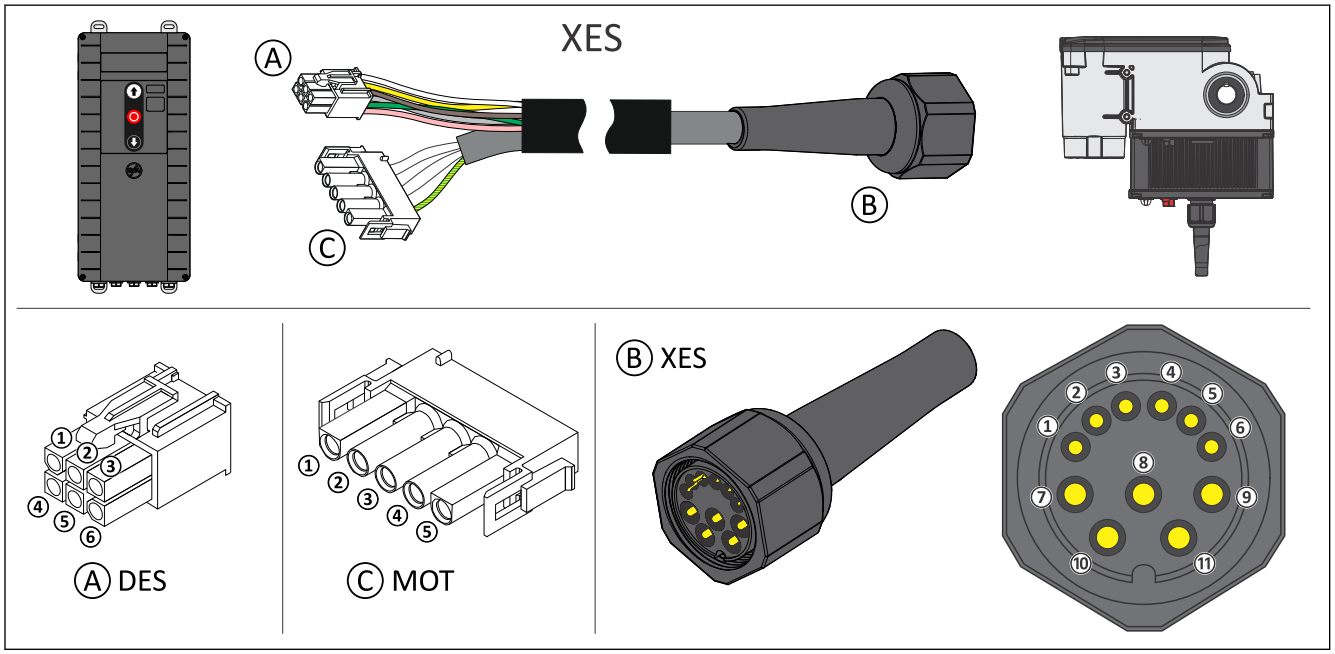

A DES ↔ B XES			
Broche	**Fil**	**Broche**	**Description**
1	5/ws	1	Chaîne de sécurité +24 V
2	6/br	2	Canal B (RS485)
3	7/gn	3	GND
4	8/ge	4	Canal A (RS485)
5	9/gr	5	Chaîne de sécurité
6	10/rs	6	Tension d'alimentation 8 V DC

C MOT ↔ XES X13			
Broche	**Fil**	**Borne**	**Description**
7	3	W	Phase W
8	2	V	Phase V
9	1	U	Phase U
10	4	N	Conducteur neutre (N)
11	PE	PE	Conducteur de protection

Schéma des connexions du câble de raccordement DES

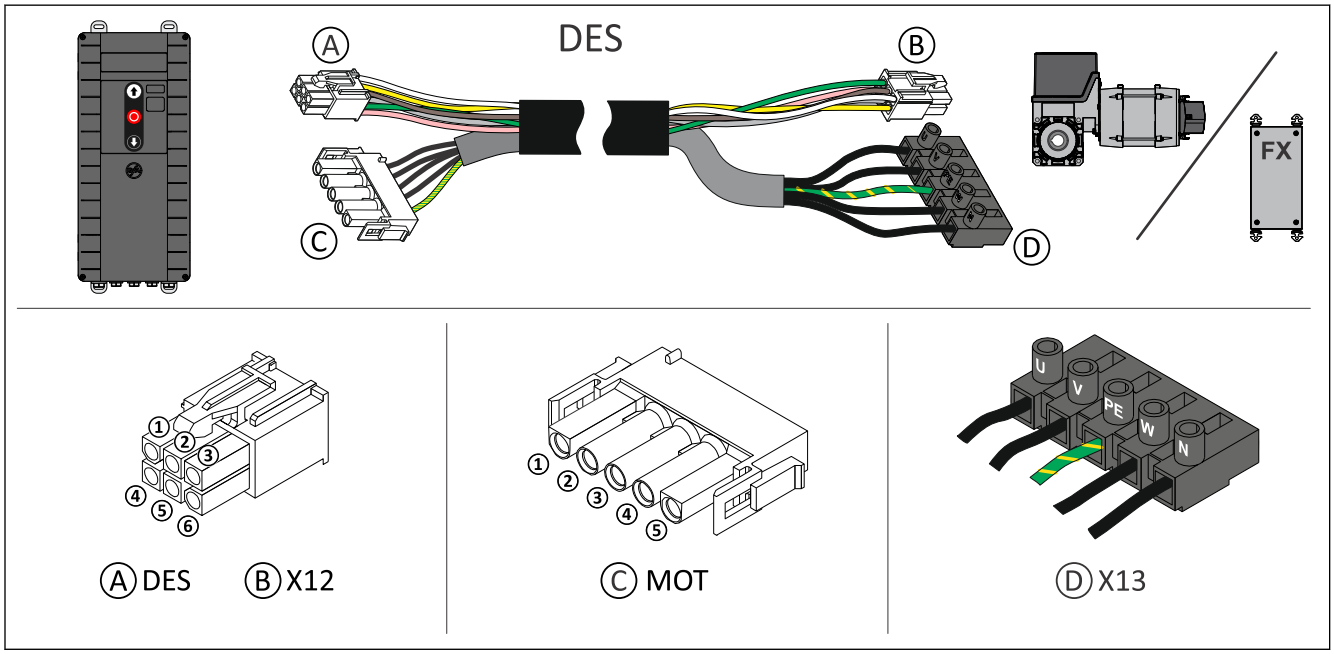

A DES ↔ B X12			
Broche	**Fil**	**Broche**	**Description**
1	5/ws	1	Chaîne de sécurité +24 V
2	6/br	2	Canal B (RS485)
3	7/gn	3	GND
4	8/ge	4	Canal A (RS485)
5	9/gr	5	Chaîne de sécurité
6	10/rs	6	Tension d'alimentation 8 V DC

C MOT ↔ D X13			
Broche	**Fil**	**Borne**	**Description**
1	3	W	Phase W
2	2	V	Phase V
3	1	U	Phase U
4	4	N	Conducteur neutre (N)
5	PE	PE	Conducteur de protection

Raccordement du coffret de commande et du motoréducteur

AVIS

Endommagement du produit en raison de travaux effectués de manière incorrecte

- Utilisez l'outillage approprié pour éviter les détériorations et les problèmes d'étanchéité.
- Nous recommandons le câblage du coffret de commande depuis le bas.

- Démontez le couvercle.

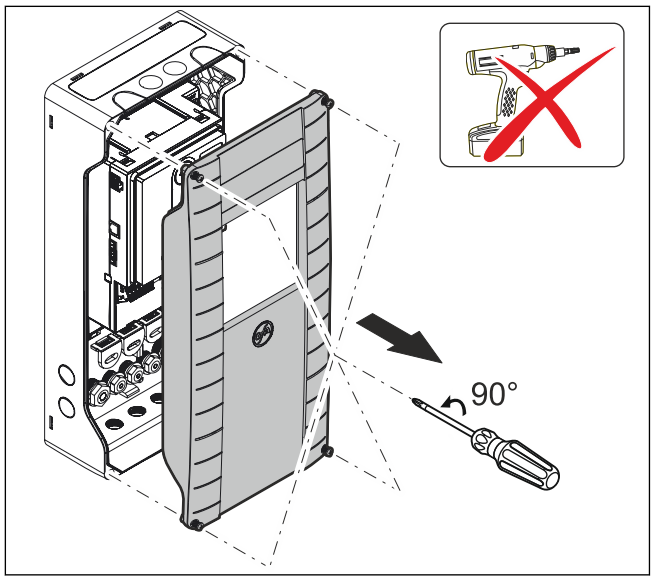

- Ouvrez les traversées de câbles en haut ou en bas.

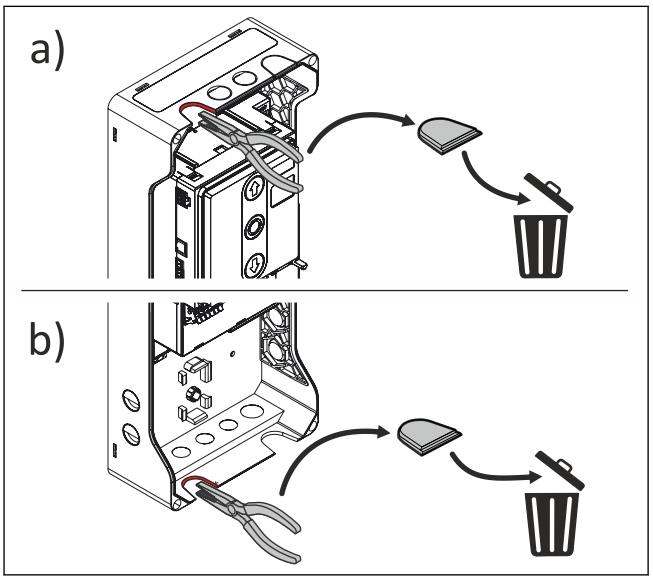

a) Câble de raccordement en haut :

- Faites passer le câble de raccordement dans le boîtier et branchez le connecteur.

b) Câble de raccordement en bas :

- Faites passer le câble de raccordement dans le boîtier et branchez le connecteur.

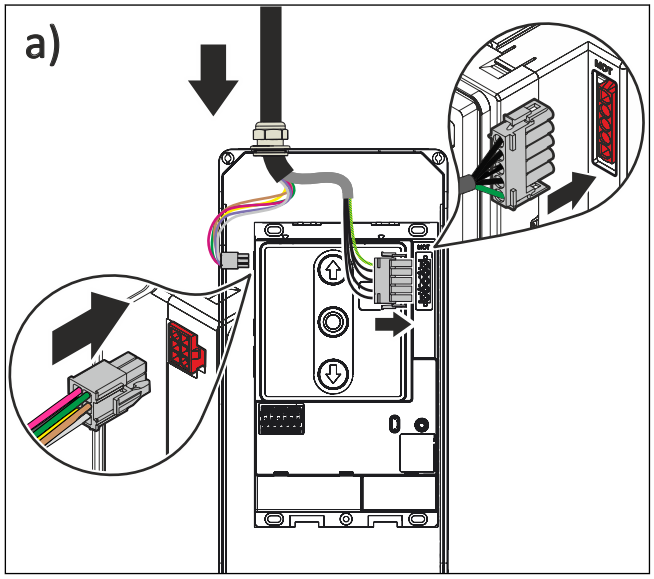

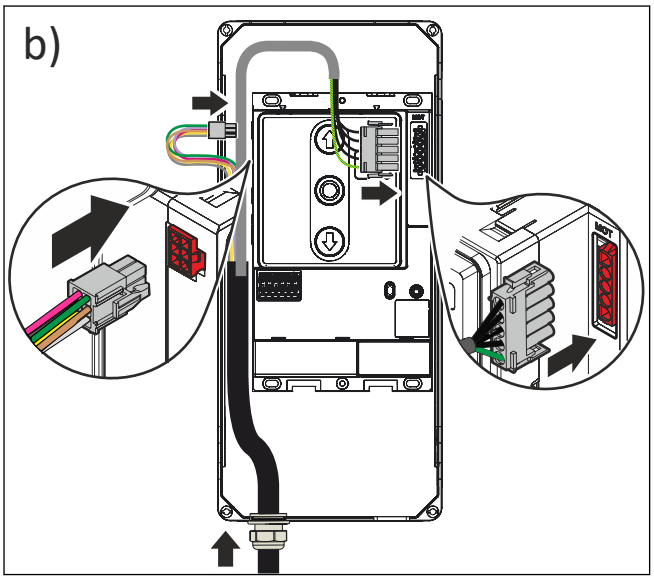

REMARQUE

Lors du passage d'un ancien coffret de commande (TS-A/TS-B) à un TS-C, dénudez le câble de connexion d'environ 30 mm supplémentaires.

- Serrez fermement le passe-câble à vis.

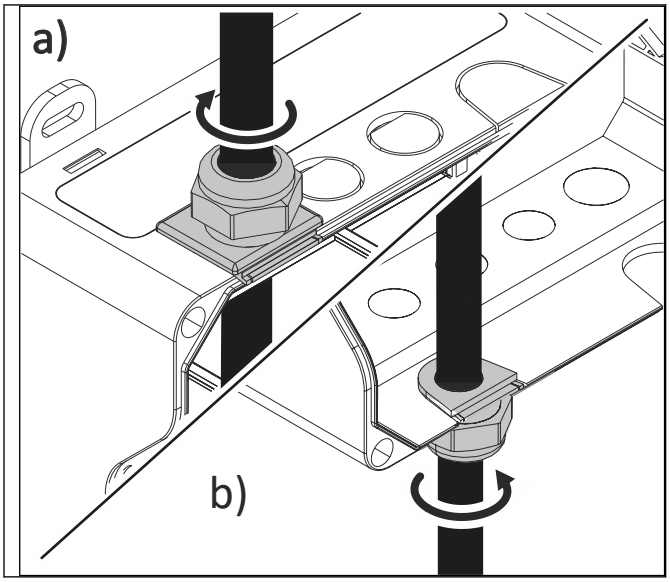

AVIS

Dommages dus à l'humidité ou à la pénétration de corps étrangers

- Vérifiez si tous les raccords de câble à vis sont serrés fermement.
- Obturez les traversées de câbles ouvertes et inutilisées avec un bouchon borgne. Vous éviterez ainsi la pénétration d'humidité ou de corps étrangers comme p. ex. les insectes.

Raccordement au réseau via câble de raccordement avec connecteur CEE

Avant le raccordement, contrôlez la présence d'un champ tournant à droite. Si cela n'est pas le cas, établissez un champ tournant à droite.

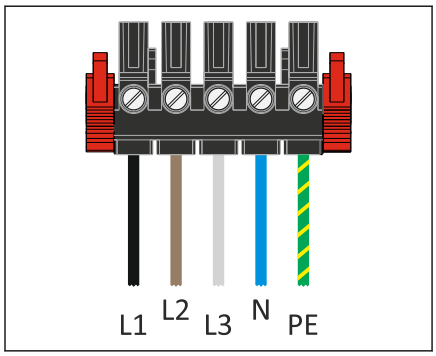

Triphasé avec conducteur neutre
3~, N, PE
360 - 415 V / 50 - 60 Hz

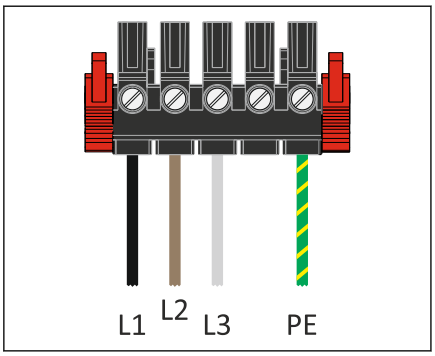

Triphasé sans conducteur neutre
3~, PE
360 - 415 V / 50 - 60 Hz

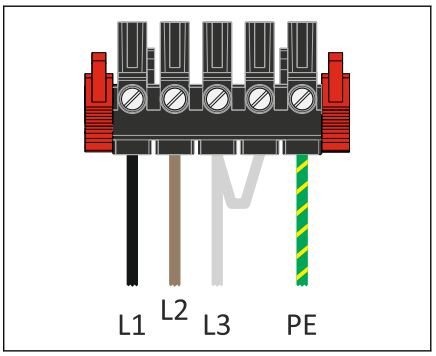

Triphasé sans conducteur neutre
3~, PE
190 - 240 V / 50 - 60 Hz

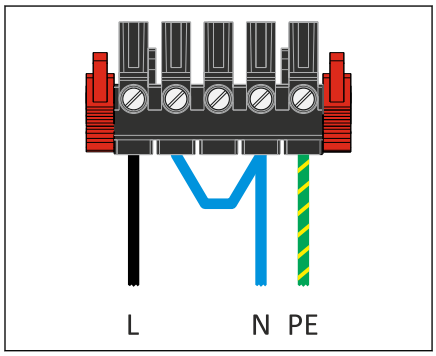

Monophasé symétrique
1~, N, PE, sym.
190 - 240 V / 50 - 60 Hz

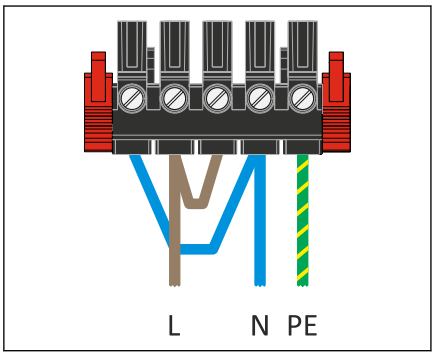

Monophasé asymétrique
1~, N, PE, asym.
190 - 240 V / 50 - 60 Hz
(SI 25.15 WS, SI 45.7 WS)

- Faites passer le câble de raccordement à travers le boîtier et branchez les connecteurs.
- Serrez fermement le passe-câble à vis.

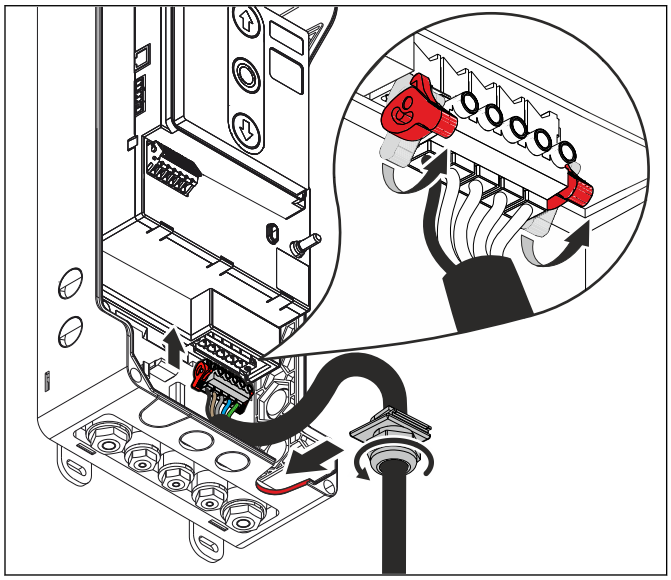

⚠ ATTENTION

Dommages dus à l'humidité ou à la pénétration de corps étrangers

- Vérifiez si tous les raccords de câble à vis sont serrés fermement.
- Obturez les traversées de câbles ouvertes et inutilisées avec un bouchon borgne. Vous éviterez ainsi la pénétration d'humidité ou de corps étrangers comme par ex. les insectes.

Raccordement au réseau via l’interrupteur principal

Montage de l’interrupteur principal

1. Évider l’ouverture

- Le couvercle du boîtier de commande a une ouverture au centre pour le montage de l’interrupteur principal.
- Évidez l’ouverture du couvercle du boîtier

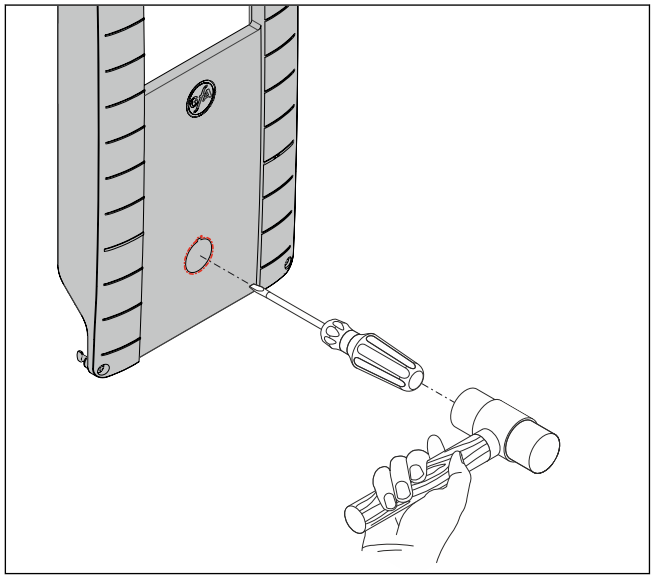

2. Montage du commutateur à came

- Montez le commutateur à came dans le couvercle.
- Fixez le commutateur à came avec le contre-écrou.

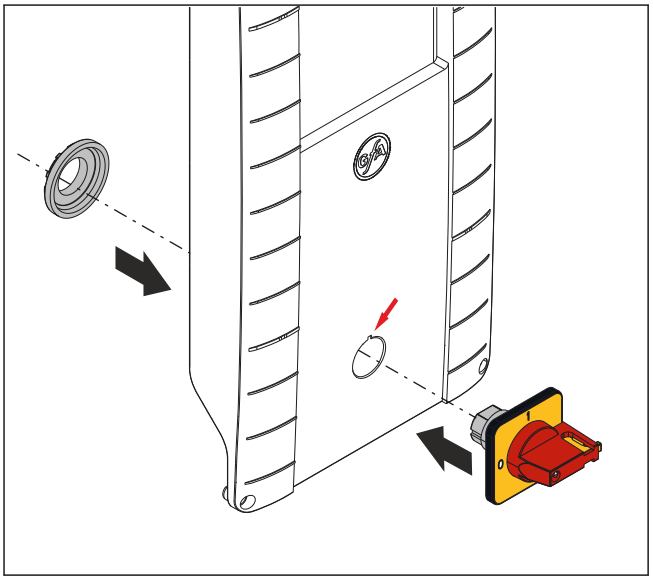

3. Montage de l’insert de commutation

- Montez l’insert de commutation dans le boîtier en le clipsant dans le logement.

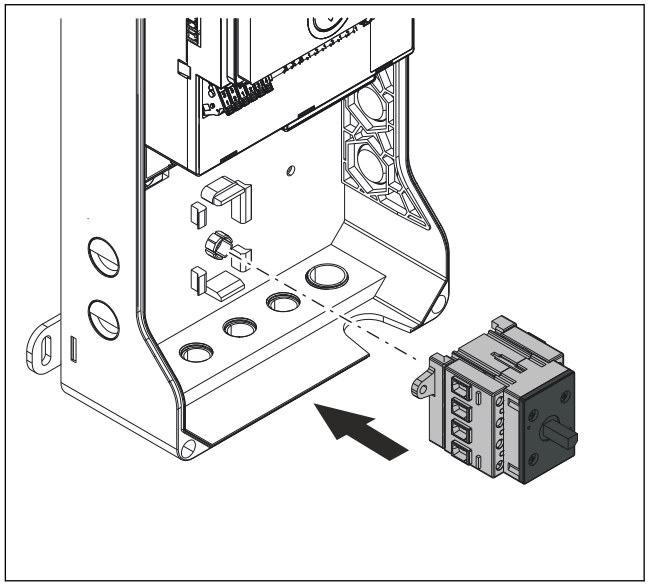

4. Raccordement électrique de l’interrupteur principal

- Raccordez le câble d’alimentation.
- Raccordez le conducteur de protection à la borne de raccordement et branchez-le.

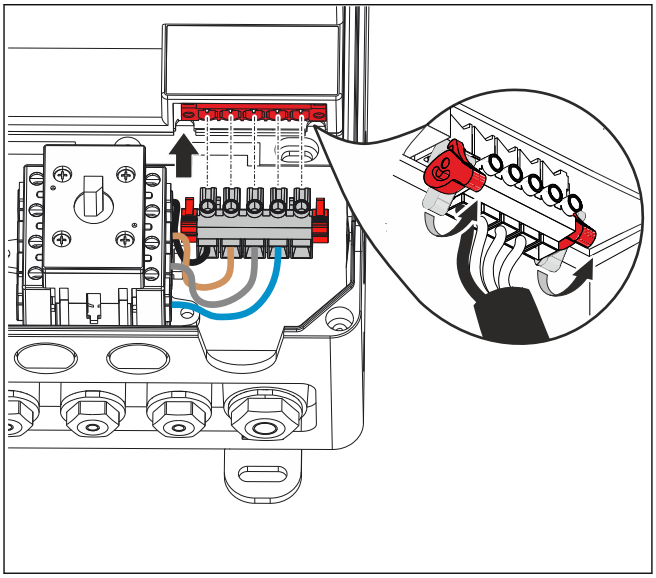

Raccordement au réseau via l'interrupteur principal

Avant le raccordement, contrôlez la présence d'un champ tournant à droite. Si cela n'est pas le cas, établissez un champ tournant à droite.

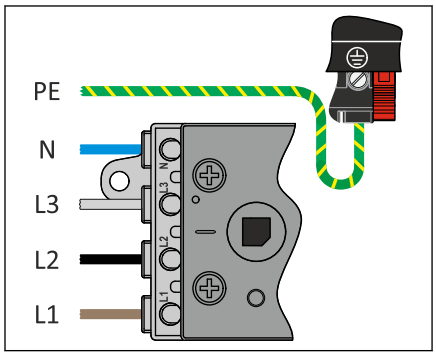

Triphasé avec conducteur neutre
3~, N, PE
360 - 415 V / 50 - 60 Hz

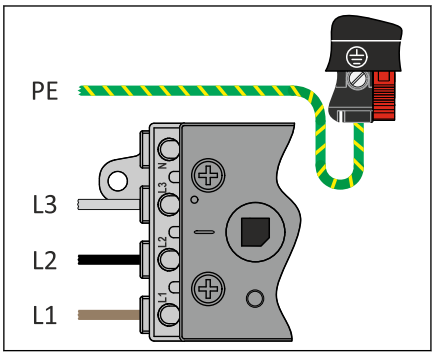

Triphasé sans conducteur neutre
3~, PE
360 - 415 V / 50 - 60 Hz

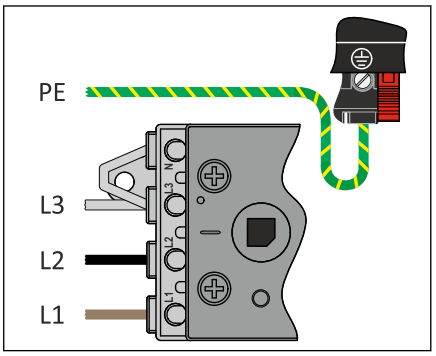

Triphasé sans conducteur neutre
3~, PE
190 - 240 V / 50 - 60 Hz
(SI 25.15 WS, SI 45.7 WS)

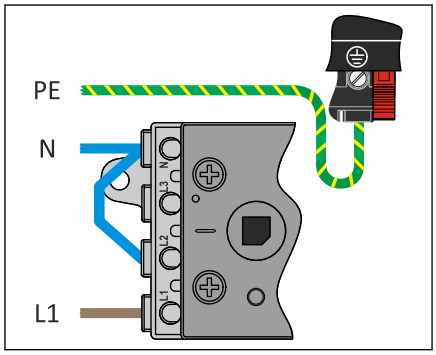

Monophasé symétrique
1~, N, PE, sym.
190 - 240 V / 50 - 60 Hz

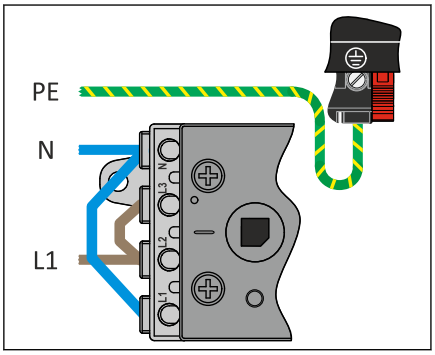

Monophasé asymétrique
1~, N, PE, asym.
190 - 240 V / 50 - 60 Hz

7 Raccordement d'appareils externes

⚠ AVERTISSEMENT

Danger de mort dû au choc électrique !
Si le câblage n'est pas effectué correctement, il y a danger de mort ou de blessures graves en raison du courant électrique.

- Confiez les travaux uniquement à des électriciens spécialisés.
- Mettez tous les câbles hors tension.
- Protégez le dispositif de coupure du réseau contre le rebranchement ou la remise en marche.
- Observer les consignes et normes en vigueur.
- Utilisez des outils appropriés.
- Contrôlez l'isolation des câbles et posez les câbles à l'extérieur de manière à ce qu'ils soient protégés.

iREMARQUE

Raccordez uniquement les capteurs au coffret de commande qui conviennent pour le niveau de performance c selon la norme IEC 13849. Les entrées des dispositifs de sécurité suivants du coffret de commande sont évaluées selon le niveau de performance c (PLc) :

- Interrupteur mou de câble
- Contacteur du portillon incorporé
- Profil palpeur
- Système à fin de course
- Circuit de sécurité du motoréducteur
- Arrêt d'urgence appareil de commande

X1 - Raccordement au réseau / Alimentation d'appareils externes

Tenez compte du chapitre Montage électrique / Raccordement au réseau.

iREMARQUE

L'alimentation électrique d'appareils externes avec une tension secteur de 230 V~ est uniquement autorisée via un adaptateur. Cet adaptateur est branché dans la borne de raccordement au réseau et fixé à l'aide d'une vis. La tension de 230 V~ peut être prélevée sur cet adaptateur et protégée par un fusible de 1,6 A.

Raccordez aux bornes X 24 V/GND les appareils externes qui nécessitent 24 V, comme par exemple les barrières photo-électriques, les récepteurs radio et les relais.

iREMARQUE

La fonction d'économie d'énergie de l'horloge hebdomadaire programmable (paramètres P 11.1 - 11.9) vous permet de programmer la coupure de l'alimentation électrique externe.

AVIS

Détérioration de composants !
Consommation de courant totale des appareils externes :

- 180 mA (température ambiante < 40 °C)
- 150 mA (température ambiante entre 40 et 50 °C)

X2 - Dispositifs de sécurité

Vous pouvez raccorder un profil palpeur ou une barrière immatérielle aux bornes X2.1 à X2.4.

- Montez le produit conformément aux indications du fabricant.
- Raccordez les dispositifs de sécurité au coffret de commande via un câble spiralé ou un module de porte WSD. Pour les câbles spiralés, nous recommandons de poser le câble par le côté du coffret de commande de porte.
- Observez à cet effet les instructions de montage des produits.

iREMARQUE

Si aucun câble spiralé ni aucun module de porte WSD n'est prévu pour l'installation de porte, branchez la résistance de rechange 5 kΩ fournie sur les bornes X2. Cela ferme le circuit de sécurité de la porte. Sinon, le message de défaut F.c 1.1 s'affiche.

Recâblage d'anciennes versions de câbles spiralés

Si le TS-C est utilisé en remplacement d'un coffrert de commande TS-A (TS 981) - ou TS-B (TS 959, TS 970, TS 971), les câbles spiralés existants (figures A et B) peuvent être recâblés (figure C).

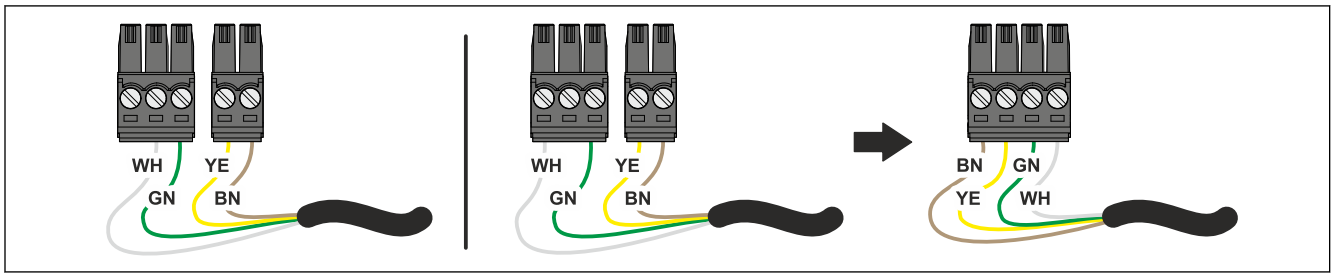

iREMARQUE

En cas de défaut ou de manœuvre permanente d'un dispositif de sécurité, le mode d'urgence s'active automatiquement. En mode de fonctionnement d'urgence, la porte se comporte comme en mode de fonctionnement homme-mort. De plus, les mouvements de la porte sont retardés de 3 secondes. L'utilisateur est ainsi informé de l'affichage du message de défaut correspondant sur l'écran du coffret de commande.

Profil palpeur électrique

L'entrée est prévue pour un profil palpeur (NO) avec une résistance de raccordement de 8k2 (+/-5 % et 0,25 W).

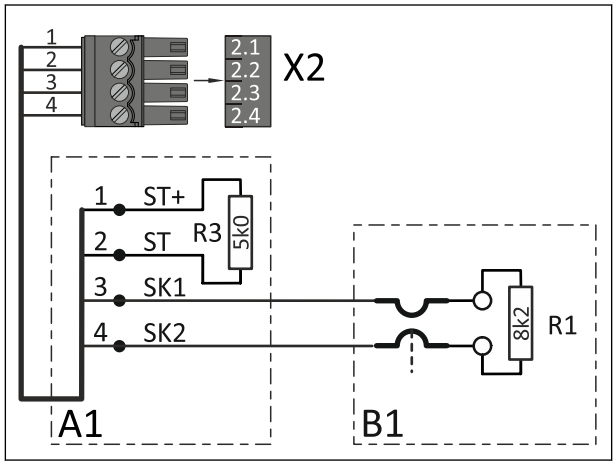

A1	Boîte de raccordement
ST+	Alimentation électrique (24 V)
ST	Entrée du contacteur de sécurité de la porte
R3	Résistance de terminaison 5k0
SK1 / SK2	Entrée du profil palpeur électrique
B1	Profil palpeur électrique
R1	Résistance de terminaison 8k2
X2	Logement du coffret de commande

iREMARQUE

En cas de court-circuit du profil palpeur électrique, le message de défaut **F.c 2.4.** s'affiche. En cas d'interruption du circuit électrique, le message de défaut **F.c 2.5.** s'affiche.

Profil palpeur optique

L'entrée est prévue pour une barrière photo-électrique de sécurité à infrarouge avec émetteur et récepteur dans un profil caoutchouc. Une pression sur le profil caoutchouc interrompt le faisceau lumineux.

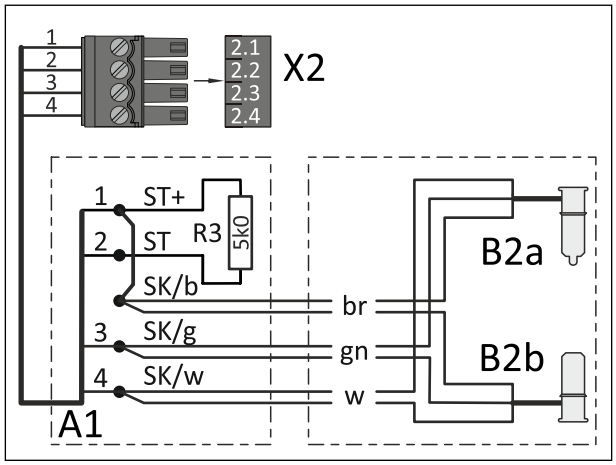

A1	Boîte de raccordement
ST+	Alimentation électrique (24 V)
ST	Entrée du contacteur de sécurité de la porte
R3	Résistance de terminaison 5k0
SK/b	Alimentation électrique (brun)
SK/g	Sortie (vert)
SK/w	GND (blanc)
B2	Capteur optique
B3	Récepteur optique
X2	Logement du coffret de commande

iREMARQUE

Si le profil palpeur optique est actionné ou endommagé, le message de défaut **F.c 2.9** s'affiche.

Profil palpeur pneumatique

L'entrée est prévue pour un système à pressostat pneumatique (NF) avec une résistance de raccordement de 1k2 (+/-5 % et 0,25 W). Le système à pressostat pneumatique doit être testé en position finale de fin de course de FERMETURE. La phase de test est déclenchée par la fin de course en amont. Lorsqu'aucun signal

de commutation n'est généré sur le pressostat pneumatique en l'espace de 2 secondes, le test échoue et le message de défaut **F.c 2.8** s'affiche.

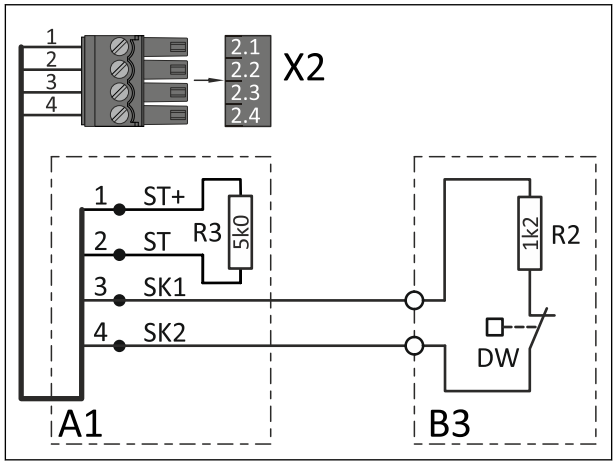

A1	Boîte de raccordement
ST+	Alimentation électrique (24 V)
ST	Entrée du contacteur de sécurité de la porte
R3	Résistance de terminaison 5k0
SK1 / SK2	Entrée du profil palpeur pneumatique
DW	Interrupteur pneumatique
R2	Résistance de terminaison 1k2
X2	Logement du coffret de commande

iREMARQUE

Si le profil palpeur pneumatique est actionné ou si le circuit électrique est interrompu en permanence, le message de défaut **F.c 2.6** s'affiche. En cas de court-circuit, le message de défaut **F.c 2.7** s'affiche.

Grille lumineuse

L'entrée est prévue pour une barrière immatérielle avec une interface OSE. La barrière immatérielle détecte les personnes et les obstacles sans contact.

⚠ AVERTISSEMENT

Danger en cas de contact avec le vantail de porte !
Si le niveau de protection est insuffisant, le coffret de commande ne détecte pas de manière fiable les défauts des dispositifs de sécurité. Des personnes sur la voie risquent d'être blessées par écrasement, cisaillement ou coupure.

- Seules des barrières immatérielles de niveau de performance c et à auto-test peuvent être raccordées.

Barrière immatérielle sans fonction de suppression

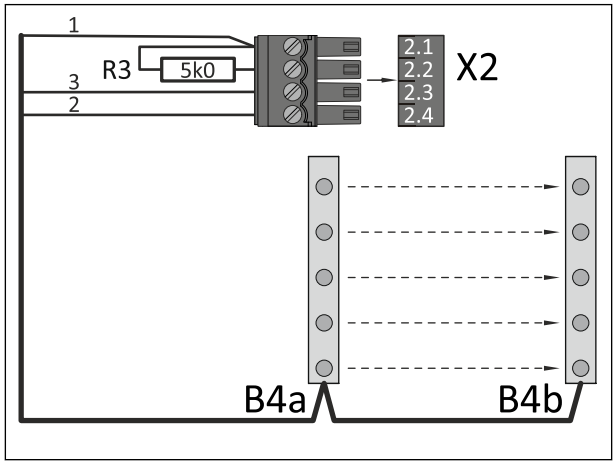

1	Alimentation électrique + 24 V
2	Terre (GND)
3	Sortie signal grille lumineuse
R3	Résistance de terminaison 5k0
B4a	Émetteur grille lumineuse
B4b	Récepteur grille lumineuse
X2	Logement du coffret de commande

iREMARQUE

En cas d'interruption du faisceau lumineux de la barrière immatérielle, le message de défaut F.c 2.9 s'affiche.

Barrière immatérielle avec fonction de suppression

La fonction de suppression permet de monter la barrière immatérielle au niveau du vantail de la porte. Lorsque la fonction de suppression est activée, le contact à relais permet de fermer le vantail de porte à travers le

champ de la barrière immatérielle. La position de la porte à laquelle la fonction de suppression est activée est déterminée automatiquement par le coffret de commande via P 3.6.

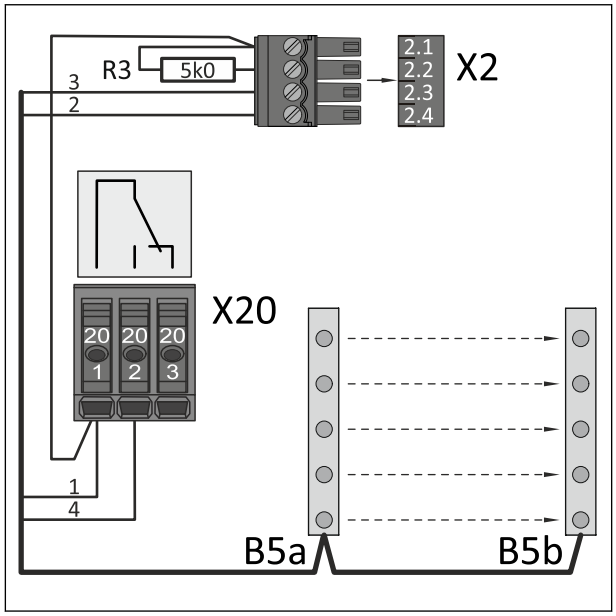

1	Alimentation électrique + 24 V
2	Terre (GND)
3	Sortie signal grille lumineuse
4	Signal de suppression
R3	Résistance de terminaison 5k0
B4a	Émetteur grille lumineuse
B4b	Récepteur grille lumineuse
X2	Logement du coffret de commande
X20	Contact à relais

Contacteur de sécurité de la porte

Vous pouvez raccorder aux bornes X2.1 - 2.4 un contacteur de sécurité de la porte pour un contacteur du portillon incorporé ou un interrupteur mou de câble. Les contacteurs de sécurité de la porte sont raccordés à un circuit de sécurité d'un niveau de performance c (PLc) conformément à la norme ISO 13849-1. Le circuit de sécurité requiert une résistance de terminaison totale de 5k0 pour la surveillance des courts-circuits transversaux. Des exemples de contacteurs de sécurité de la porte sont représentés ci-après. Raccordez votre produit en conséquence. Montez le produit conformément aux indications du fabricant.

iREMARQUE

- En cas de manœuvre durant le mouvement de la porte, la porte s'arrête et le message de défaut **F.c 1.2** s'affiche.
- En présence d'un dysfonctionnement à l'intérieur du contacteur, le message de défaut **F.c 1.7** s'affiche.
- En cas de court-circuit transversal, le message de défaut **F.c 1.8** s'affiche.

Interrupteur mou de câble / Contacteur électronique du portillon incorporé

Le processus d'évaluation du coffret de commande prévoit le raccordement de deux interrupteurs mou de câble.
Résistance pour la surveillance des courts-circuits transversaux pour interrupteurs mou de câble : 1k5

Résistance pour la surveillance des courts-circuits transversaux pour contacteurs électroniques du portillon incorporé : 2k0

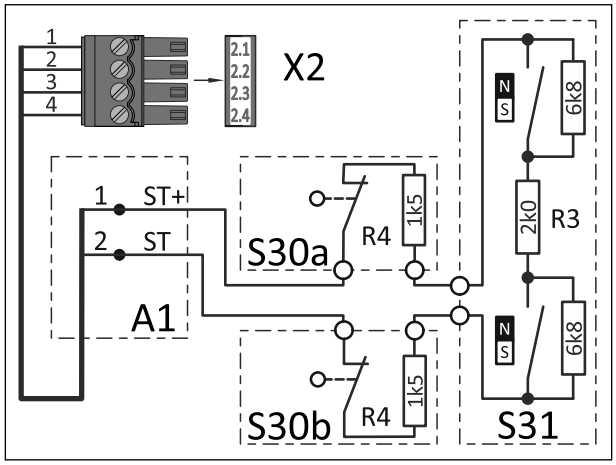

A1	Boîte de raccordement
ST+	Alimentation électrique (24 V)
ST	Entrée du contacteur de sécurité de la porte
R3	Résistance de raccordement 2k0
S30a/b	Interrupteur mou de câble (contact NF)
R4	Résistance de terminaison 1k5
S31	Contacteur électronique du portillon incorporé
X2	Logement du coffret de commande

Interrupteur de collision comme contact NF ou contact NO

L'interrupteur de collision se déclenche lorsque le vantail de porte est sorti du guidage. Le message de défaut **F.c 1.5** s'affiche. Le mode de fonctionnement passe sur « homme-mort ». Un mouvement de la porte est uniquement possible via le clavier du boîtier du coffret de commande. **F.c 1.5** ne disparaît que lorsque le contact de commutation est refermé.
Le message de défaut **F.c 1.5** peut uniquement être réinitialisé en position finale de fin de course d'OUVERTURE par pression du bouton-poussoir ARRÊT du coffret de commande pendant
3 secondes ou par activation/désactivation de la tension d'alimentation.

iREMARQUE

Une réinitialisation automatique en position finale de fin de course d'OUVERTURE est possible via P 3.4 (.4 /.5) « Réouverture ». La réinitialisation s'effectue dès que le contact de commutation est fermé.

Interrupteur de collision comme contact NF

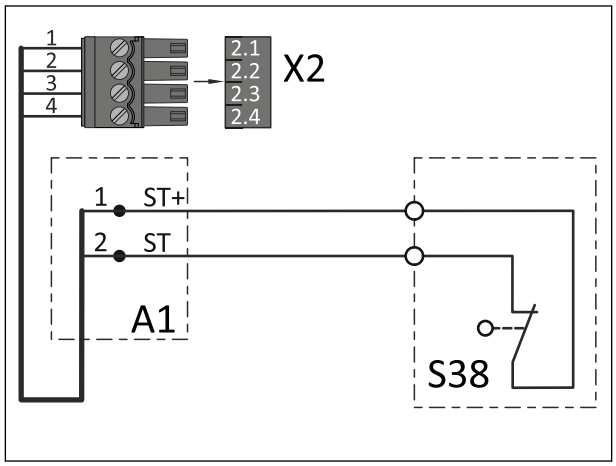

A1	Boîte de raccordement
ST+	Alimentation électrique (24 V)
ST	Entrée du contacteur de sécurité de la porte
S38	Interrupteur de collision (contact NF)
X2	Logement du coffret de commande

Interrupteur de collision contact NO

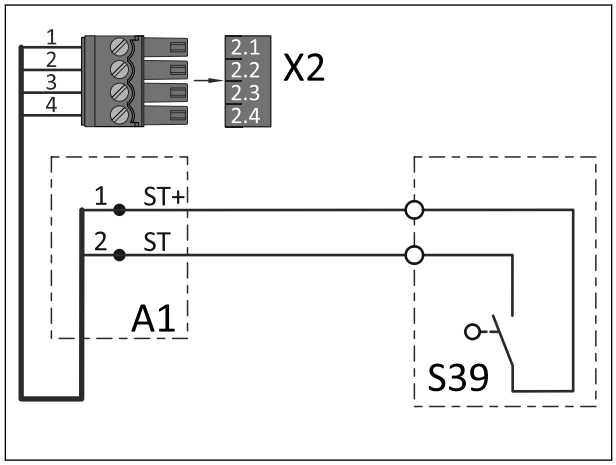

A1	Boîte de raccordement
ST+	Alimentation électrique (24 V)
ST	Entrée du contacteur de sécurité de la porte
S39	Interrupteur de collision (contact NO)
X2	Logement du coffret de commande

X3 - Interrupteur d'arrêt d'urgence

- L'appareil de commande d'arrêt d'urgence est raccordé à une chaîne de sécurité d'un niveau de performance c (PLc) conformément à la norme ISO 13849-1. Le raccordement d'un appareil de commande d'arrêt d'urgence conformément à la norme EN 13850 ou d'une unité d'évaluation pour la sécurité d'enroulement est également possible.
- Montez le produit conformément aux indications du fabricant.

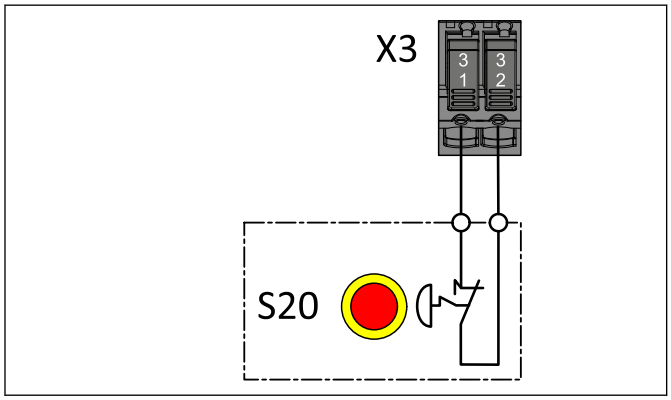

iREMARQUE

Pour un motoréducteur de porte avec convertisseur de fréquence, le coffret de commande ne peut être utilisé à nouveau que 30 secondes après le déverrouillage de l'interrupteur d'arrêt d'urgence. Pendant ce temps, l'affichage du coffret de commande clignote.

iREMARQUE

Si l'interrupteur d'arrêt d'urgence est actionné, le message de défaut F.c 1.4 s'affiche.

X4 - Clavier à effleurement

- Sur la borne X4, vous pouvez connecter un clavier à effleurement en tant qu'appareil de commande interne à trois boutons-poussoirs. Tous les transmetteurs de signaux sont conçus comme des contacts NO et ont la même fonctionnalité que les boutons du boîtier.

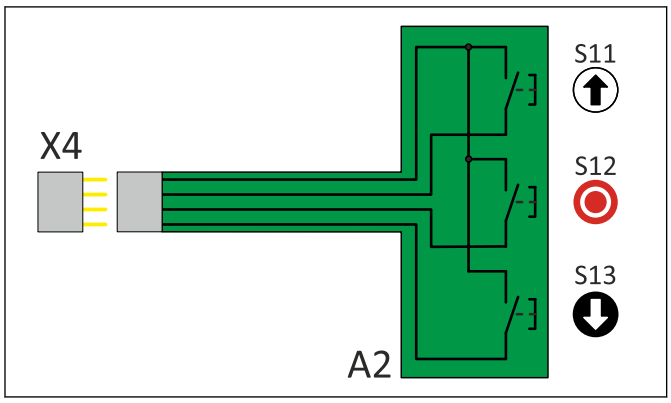

X5 - Appareils de commande externes

Vous pouvez raccorder aux bornes X5.1 à X5.4 un appareil de commande externe. En cas de déclenchement et de défauts du profil palpeur, de la grille lumineuse ou de la barrière photo-électrique, les appareils de commande ne fonctionnent pas.

- Montez le produit conformément aux indications du fabricant. Différents exemples d'appareils de commande sont représentés.

⚠ AVERTISSEMENT

Danger en cas de mouvement non surveillé de la porte !
En mode de fonctionnement « Homme-mort », les dispositifs de sécurité sont désactivés. Les personnes ou les objets ne sont pas détectés dans la course de déplacement.

- Montez et utilisez l'appareil de commande uniquement en ayant une vue dégagée sur la porte.

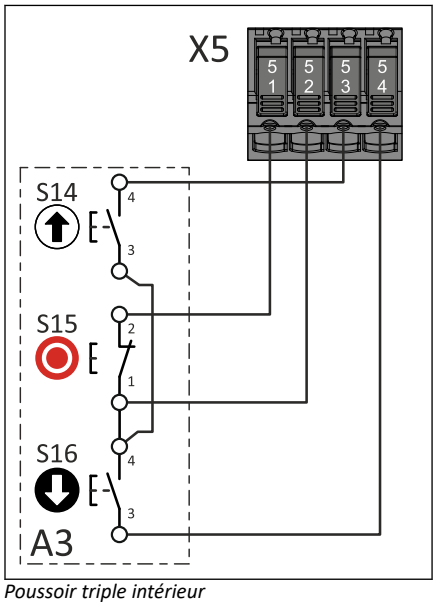

Poussoir triple intérieur

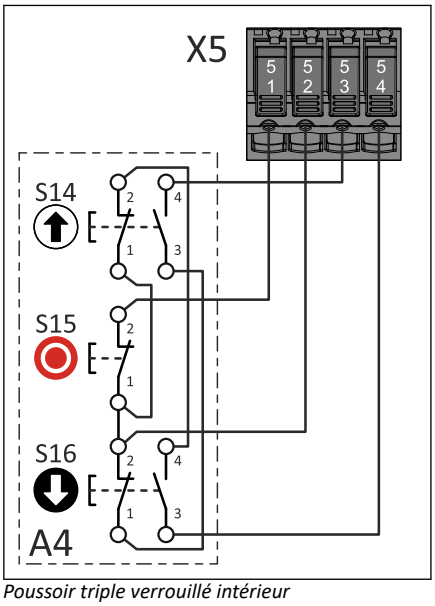

Poussoir triple verrouillé intérieur

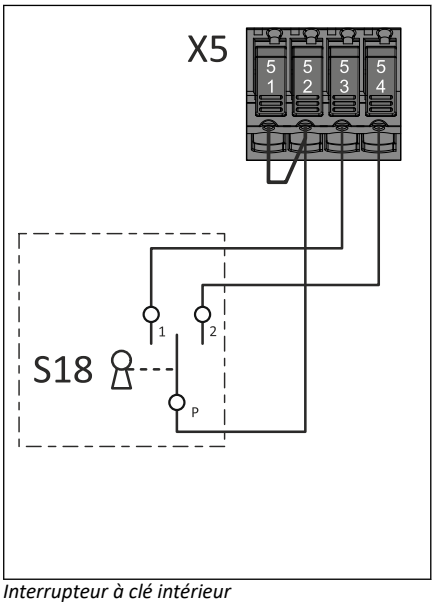

Interrupteur à clé intérieur

iREMARQUE

Si l'appareil de commande n'est pas doté d'un bouton-poussoir ARRÊT, placez un pont entre les bornes X5.1 et X5.2.

X6 - Barrières photo-électriques

Vous pouvez raccorder aux bornes X6.1/X6.2 ainsi qu'à l'alimentation électrique 24 V et à la terre (GND) des barrières photo-électriques à réflecteur ou des barrières photo-électriques à 1 faisceau.

- Montez le produit conformément aux indications du fabricant.
- Différents exemples de barrières photo-électriques sont représentés. Raccordez votre produit en conséquence.
- À la fin du montage électrique, activez le produit via le paramètre 0.1.
- Vous pouvez sélectionner d'autres fonctions de la barriére photo-électrique sous le paramètre 2.5.

⚠ ATTENTION

Blessures en cas de mouvement incontrôlé ou dommages matériels.
Le coffret de commande ne détecte pas les défauts des barrières photo-électriques en mode « Commutation sombre ». Une panne des barrières photo-électriques peut entraîner des blessures par écrasement, cisaillement ou choc.

- Utilisez uniquement les barrières photo-électriques en mode « Commutation claire ».

Barrières photo-électriques

Une barrière photo-électrique contribue à la protection du bâtiment et est activée avec les modes de fonctionnement 0.3 / 0.4. Elle commute uniquement en position finale de fin de course d'OUVERTURE ainsi que durant la course de FERMETURE.

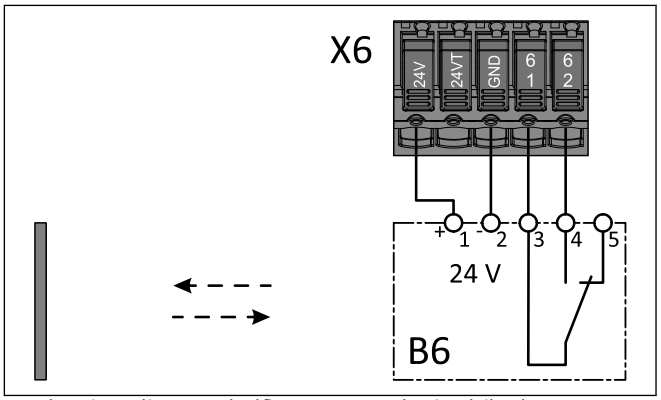

Barrière photo-électrique à réflecteur contact à relais à l'intérieur

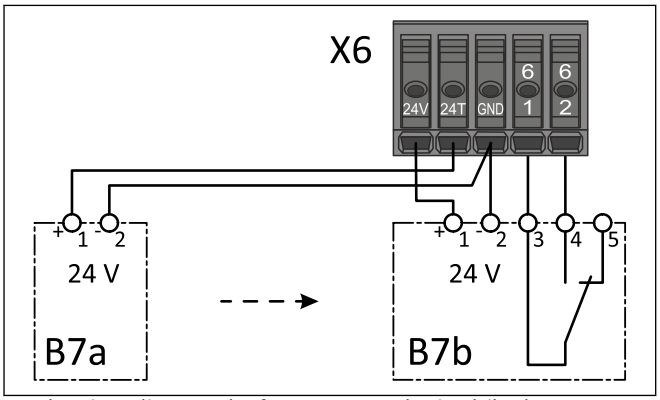

Barrière photo-électrique à 1 faisceau contact à relais à l'intérieur

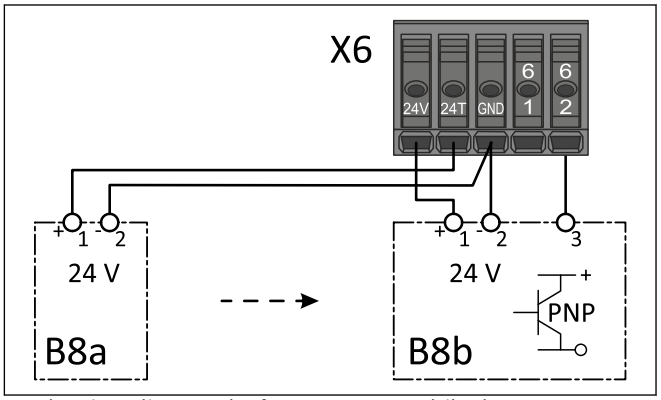

Barrière photo-électrique à 1 faisceau PNP sortie à l'intérieur

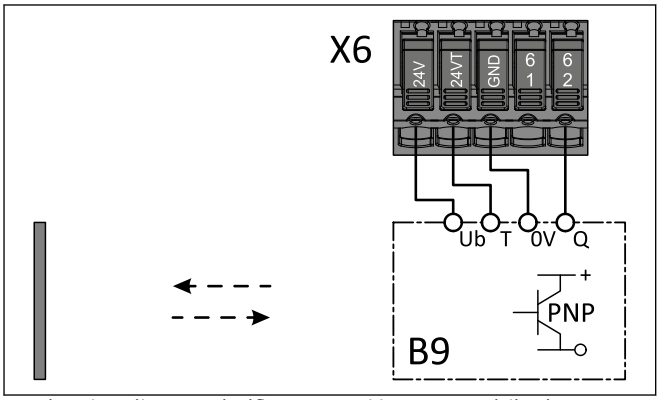

Barrière photoélectrique à réflecteur testable sortie PNP à l'intérieur

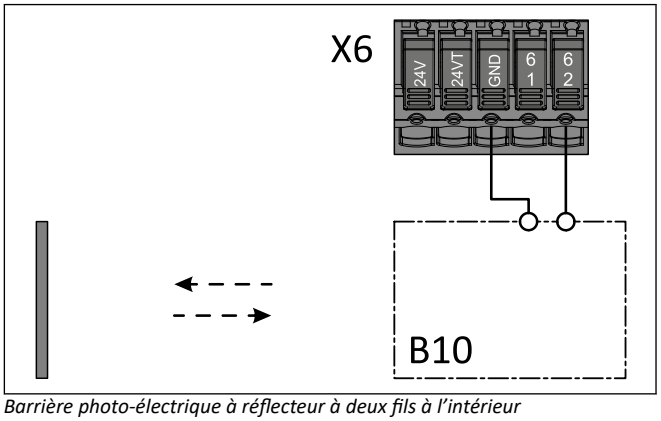

Barrière photo-électrique à réflecteur à deux fils à l'intérieur

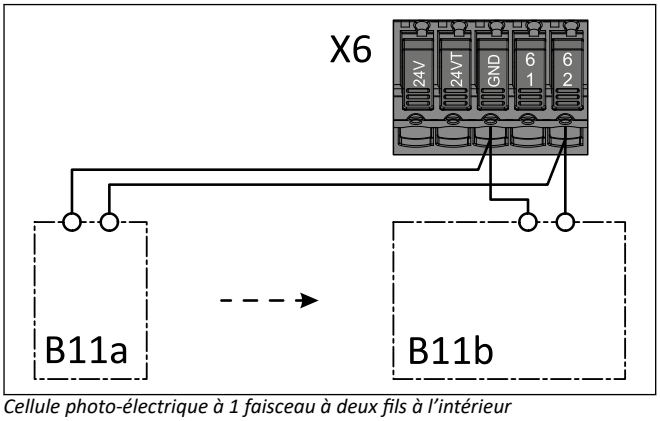

Cellule photo-électrique à 1 faisceau à deux fils à l'intérieur

REMARQUE

Lors de la manœuvre de la barrière photo-électrique pendant la course de FERMETURE, le message de défaut F.c 2.1 s'affiche. En cas de manœuvre permanente ou d'un défaut, le message de défaut F.c 2.2 s'affiche lorsqu'une commande de FERMETURE est donnée.

X7 - Poussoir à tirette / Récepteur radio

Vous pouvez raccorder aux bornes X7.1/X7.2 un poussoir à tirette ou un récepteur radio. Le contact de commutation doit être libre de potentiel.

- Montez le produit conformément aux indications du fabricant.
- À la fin du montage électrique, activez le produit via P 2.8.

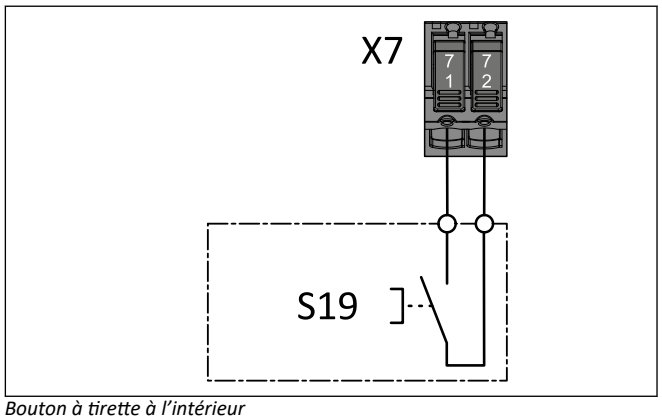

Bouton à tirette à l'intérieur

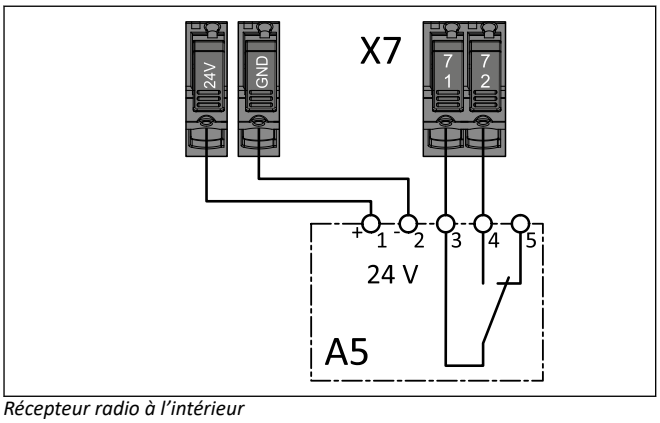

Récepteur radio à l'intérieur

X8 - Interrupteur ouverture partielle

Vous pouvez raccorder aux bornes X8.1/X8.2 un interrupteur pour une ouverture partielle de la porte. La fonction est activée par l'interrupteur. En présence d'une commande d'OUVERTURE, la porte se déplace dans la position enregistrée. La porte ne revient en position finale de fin de course d'OUVERTURE que lorsque la fonction est désactivée par l'interrupteur.

- Montez le produit conformément aux indications du fabricant.
- À la fin du montage électrique, activez l'interrupteur via P 1.6.

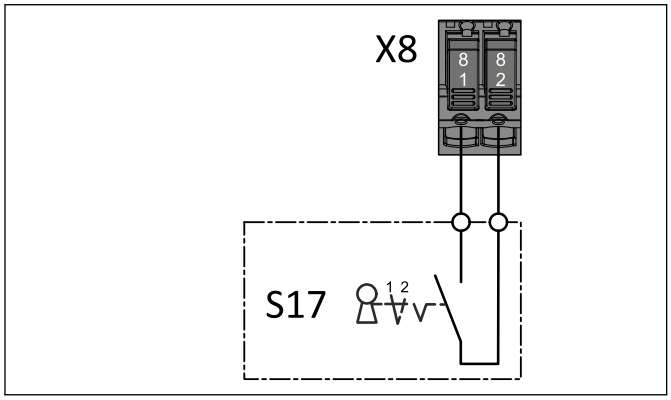

iREMARQUE

P 2.9 permet de définir les appareils qui commandent l'ouverture partielle.

X9 - Entrée paramétrable

Vous pouvez raccorder aux bornes X9.1/9.2 des interrupteurs pour la fermeture temporisée. P 2.4 vous permet de sélectionner une durée comprise entre 1 et 360 secondes, après laquelle la porte se ferme automatiquement. Cette fonction s'active ou se désactive avec l'interrupteur. La durée réglée reste enregistrée.

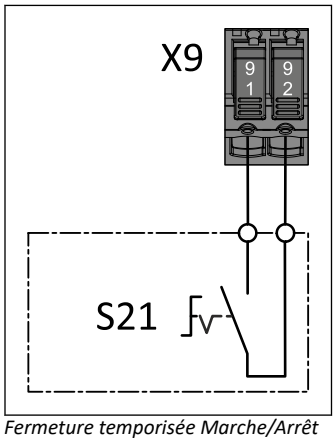

Fermeture temporisée Marche/Arrêt

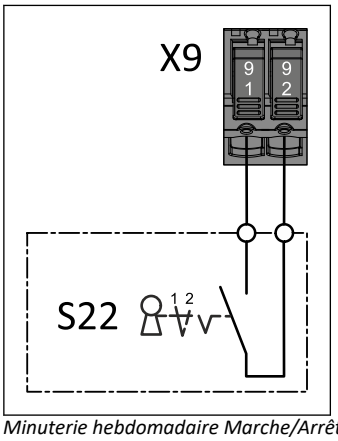

Minuterie hebdomadaire Marche/Arrêt

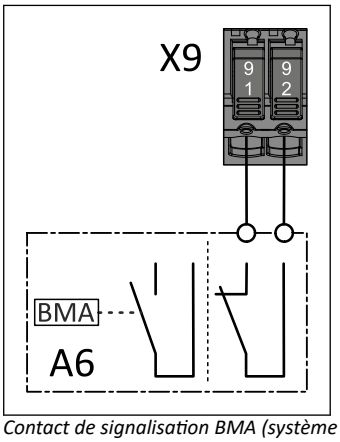

Contact de signalisation BMA (système de détection d'incendie
) contact NO ou contact NF

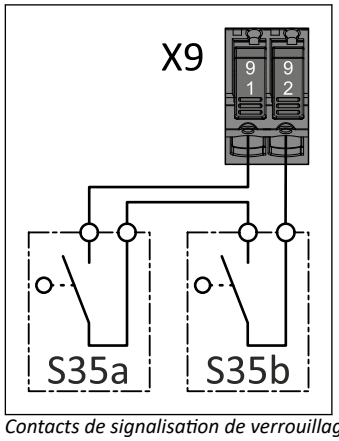

Contacts de signalisation de verrouillage de porte

K20 - Contact à relais

Vous pouvez utiliser le contact à relais K20 (borne X20) pour commander des appareils externes ou pour générer des messages. P 5.6 permet de régler la fonction souhaitée.

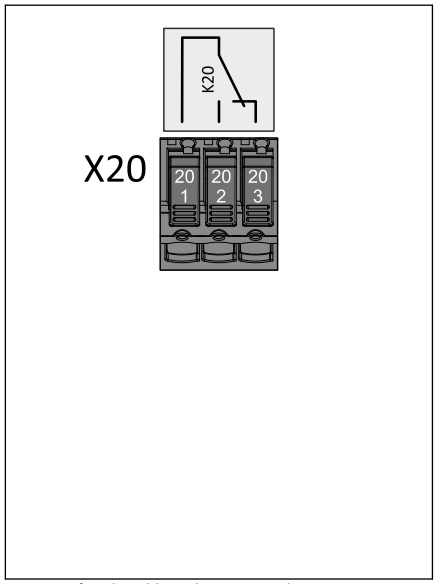

Contact à relais libre de potentiel K20

8 Régler les positions finales de fin de course et sélectionner le code d'accès

Si vous avez déjà raccordé un profil palpeur, le fin de course en amont sera réglé automatiquement avec les positions finales de fin de course.

1. Fermeture du circuit de sécurité de la porte :

- Le circuit de sécurité de la porte doit être fermé avant de continuer.
- Raccordez à X2 un câble spiralé / module de porte WSD ou branchez la résistance de rechange fournie.

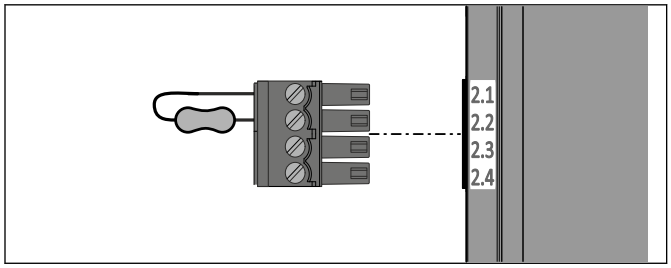

iREMARQUE

Si le circuit de sécurité de la porte n'est pas fermé, le message de défaut F.c 1.1 s'affiche.

2. Mise sous tension :

- Allumez le coffret de commande pour les étapes suivantes : insérez pour cela le connecteur CEE dans la prise de courant ou enclenchez l'interrupteur principal.

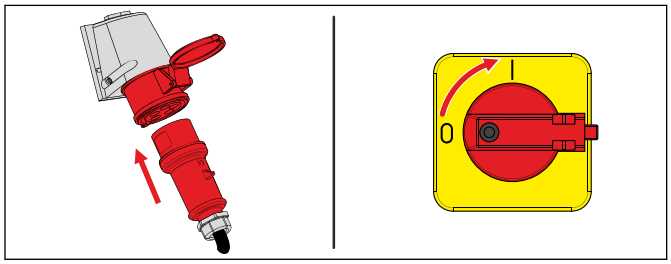

3. Contrôle du sens de rotation :

- Appuyez sur le bouton-poussoir OUVERTURE.
- Si la porte se déplace vers le haut, cela signifie que le
  sens de rotation est correct. Passez au point 5.
- Si la porte se déplace vers le bas, modifiez le sens de rotation. Passez au point 4..

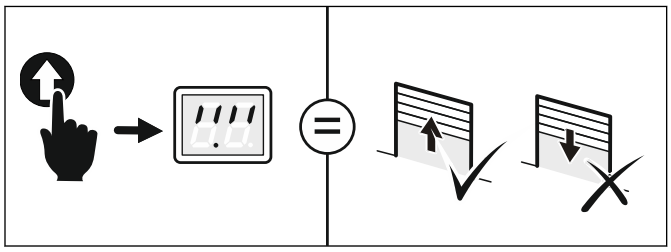

4. Changement du sens de rotation :

- Ne procédez à cette étape que si la porte se déplace vers le bas après l'étape 1.
- Appuyez simultanément sur les boutons-poussoirs OUVERTURE et FERMETURE pendant 3 secondes.
- L'affichage change, voir figure.

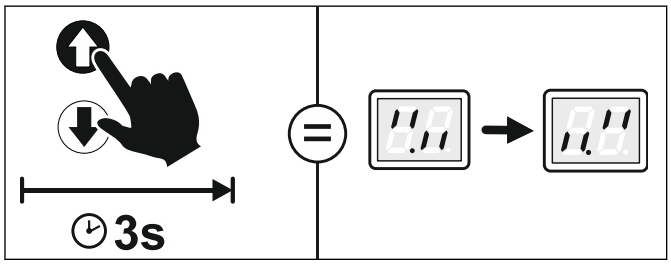

5. Réglage de la position finale de fin de course d'OUVERTURE :

- Appuyez sur le bouton-poussoir OUVERTURE jusqu'à ce que la porte ait atteint la position souhaitée. Appuyez sur le bouton-poussoir pendant au moins une seconde.
- Enregistrez la position finale de fin de course d'OUVERTURE en appuyant sur le bouton-poussoir ARRÊT pendant 3 secondes. L'affichage change, voir figure.

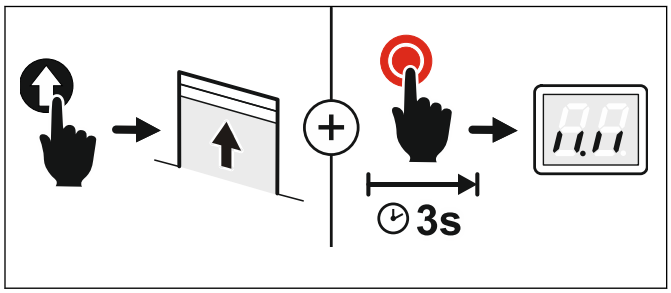

6. Réglage de la position finale de fin de course de FERMETURE :

- Appuyez sur le bouton-poussoir FERMETURE jusqu'à ce que la porte ait atteint la position souhaitée. Appuyez sur le bouton-poussoir pendant au moins une seconde.
- Enregistrez la position finale de fin de course de FERMETURE par pression du bouton-poussoir ARRÊT pendant 3 secondes. L'affichage change, voir figure.

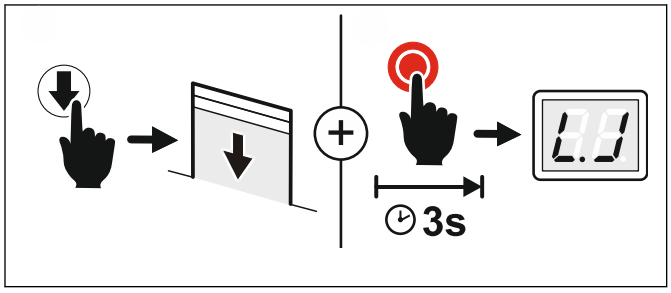

REMARQUE

Vous pouvez corriger ultérieurement les positions finales de fin de course via les paramètres P 1.1 - 1.4. La zone de l'interrupteur de fin de course en amont peut être modifiée ultérieurement avec P 1.5.

6. Régalge du code d'accès c1 :

- Pour le code c1, réglez le commutateur rotatif sur un chiffre compris entre 01 et 99. Enregistrez-le en appuyant sur le commutateur rotatif.

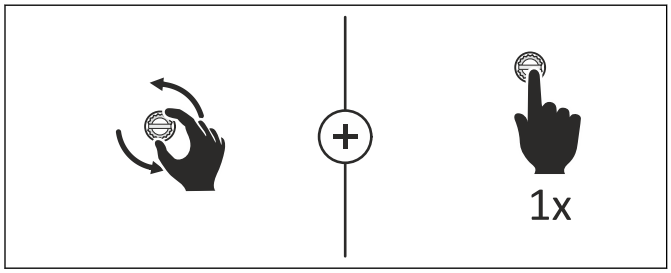

7. Réglage du code d'accès c2 :

- Répétez le réglage pour le code c2
- Par l'actionnement du commutateur rotatif, le réglage des positions finales est terminé et l'affichage change, voir figure.

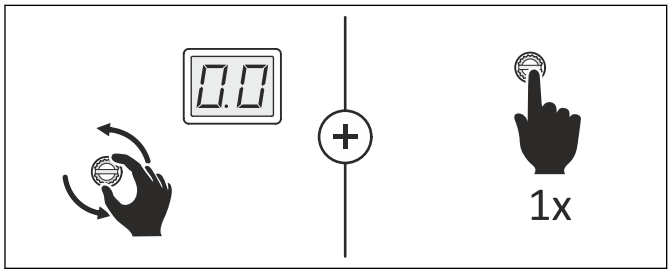

Vous pouvez utiliser la porte dans le mode de fonctionnement prédéfini homme-mort OUVERTURE/FERMETURE. Tous les autres réglages s'effectuent sous le point Paramétrage.

REMARQUE

- Le code d'accès c1 / c2 est nécessaire pour répondre aux exigences de la norme EN ISO 13849-1:2023 « protection contre les accès non autorisés ».
- Une fois le code saisi, vous disposez d'un délai de 6 heures pendant lequel aucun code d'accès ne vous sera demandé.
- Notez le code pour une utilisation future. Le code est nécessaire pour accéder au coffret de commande sans application.

9 Mise à jour du micrologiciel

Le micrologiciel du coffret de commande peut être mis à jour. L'application « evodo-Sync » permet d'installer des mises à jour via une connexion Bluetooth. Pour pouvoir installer des mises à jour sur les coffrets de commande, vous avez besoin d'un compte evodo. Vous pouvez l'obtenir en vous inscrivant en tant que société de services via notre site Web https://evodo.eu.

AVIS

Danger lié à un micrologiciel obsolète
Un micrologiciel obsolète signifie que toutes les fonctions du coffret de commande ne peuvent pas être utilisées. Les nouvelles fonctions et les dépannages ne sont pas inclus dans le micrologiciel obsolète. Les mises à jour du micrologiciel sont également importantes pour maintenir la cybersécurité à jour et ainsi combler les lacunes de sécurité.

- Vérifiez via l'application « evodo-Sync » si de nouvelles mises à jour sont disponibles lors de l'installation ou de la maintenance de la commande de porte.

Consulter l'état actuel / l'historique du micrologiciel

Scannez le code QR sur le coffret de commande et suivez le lien. L'état actuel peut être consulté dans l'onglet « Firmware ».

Installer les mises à jour

1. Téléchargez l'application « evodo-Sync ».
2. Lancez l'application et connectez-vous avec votre compte evodo.
3. Appuyez une fois sur le commutateur rotatif du coffret de commande. « c o » apparaît à l'écran.
4. Scannez le code QR de la commande de porte pour établir la connexion Bluetooth. Sinon, saisissez manuellement le numéro de série. « c o » est désormais allumé en permanence sur l'écran.
5. Contrôlez s'il y a des mises à jour pour votre coffret de commande. S'il n'y a pas de mises à jour, poursuivez le paramétrage.
6. Si une mise à jour est disponible, lancez-la via l'application. Pendant ce temps, la connexion Bluetooth entre le coffret de commande et l'appareil mobile doit être constante. N'éteignez pas le coffret de commande. L'extinction de l'écran pendant la mise à jour fait partie du processus.
7. La mise à jour prend environ 5 minutes.

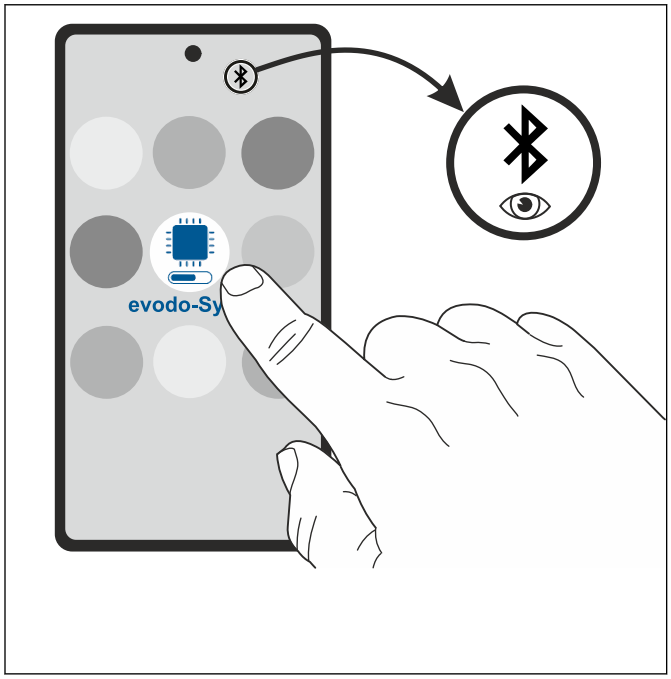

AVIS

Détérioration d'objets due à une mise à jour incomplète
Une interruption de la mise à jour pendant le processus entraîne un logiciel défectueux. Pendant la mise à jour, l'écran u coffret de commande peut s'éteindre. Cela fait partie du processus et ne signifie pas que la mise à jour est interrompue ou que le coffret de commande est éteint.

- N'éteignez pas le coffret de commande pendant la mise à jour.
- N'interrompez pas la connexion Bluetooth avec l'appareil mobile pendant la mise à jour.

⚠ ATTENTION

Danger lié à la circulation de personnes et de véhicules
Le coffret de commande ne peut pas être utilisé pendant la mise à jour. Les dispositifs de sécurité et la porte ne fonctionnent pas.

- Condamnez la porte pour empêcher le passage de personnes et de véhicules.

iREMARQUE

La mise à jour ne nécessite pas de connexion Internet à la porte. Assurez-vous que la version actuelle de l'application « evodo-Sync » est installée sur votre appareil mobile. Celle-ci contient la dernière mise à jour. Seule une connexion Bluetooth est requise sur place.

10 Paramétrage

Paramétrage avec l'application evodo Toolkit

AVIS

Danger lié à un micrologiciel obsolète
Un micrologiciel obsolète signifie que toutes les fonctions du coffret de commande ne peuvent pas être utilisées. Les nouvelles fonctions et les dépannages ne sont pas inclus dans le micrologiciel obsolète. Les mises à jour du micrologiciel sont également importantes pour maintenir la cybersécurité à jour.

- Vérifiez via l'application « evodo-Sync » si de nouvelles mises à jour sont disponibles avant de commencer le paramétrage.

Réglez tout d'abord les positions finales de fin de course et le code d'accès. Sans ces réglages, le paramétrage ne fonctionne pas. Le coffret de commande dispose d'une interface Bluetooth qui vous permet d'effectuer le paramétrage à l'aide de l'application evodo Toolkit. Installez l'application sur un appareil mobile compatible Bluetooth. L'application est disponible dans le Google Play Store / Apple App Store ou via le code QR suivant :

Veuillez noter que certains paramètres ne sont pas réglables via le commutateur rotatif du coffret de commande. Les paramètres correspondants sont indiqués dans la description.

REMARQUE

Pour pouvoir également définir des paramètres de sécurité via l'application Toolkit, vous avez besoin d'un compte evodo. Vous pouvez l'obtenir en vous inscrivant en tant que société de services via notre site Web https://evodo.eu.

Paramétrer le coffret de commande

1. Saisie du numéro d'appareil

- Scannez le code QR ou saisissez le numéro de série dans l'application et lancez la recherche du coffret de commande.

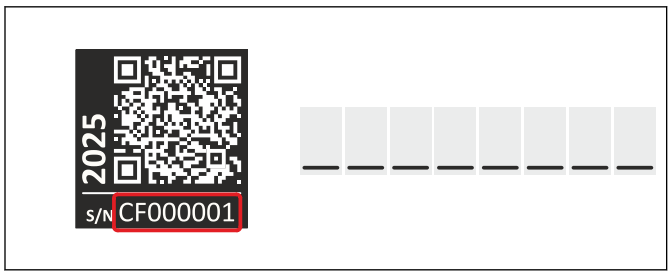

2. Démarrer la connexion Bluetooth :

- appuyez sur le commutateur rotatif pendant 1 seconde. L'affichage clignote, voir figure. Une fois la connexion établie, le clignotement s'arrête. Ensuite, paramétrez le coffret de commande.

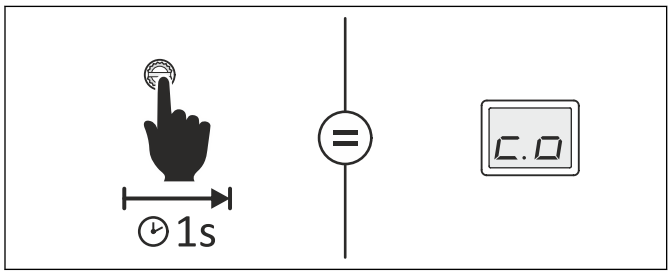

Paramétrage avec commutateur rotatif

Veuillez noter que certains paramètres ne sont pas réglables via le commutateur rotatif du coffret de commande. Les paramètres correspondants sont indiqués dans la description. Les paramètres ne sont également pas visibles via la sélection avec le commutateur rotatif.
Réglez tout d'abord les positions finales de fin de course et le code d'accès, sinon, le paramétrage ne fonctionnere pas.

1. Démarrer le paramétrage :
- Appuyez sur le commutateur rotatif pendant 3 secondes. L'affichage change, voir figure.
- Si 0.0 s'affiche, passez au point 6.

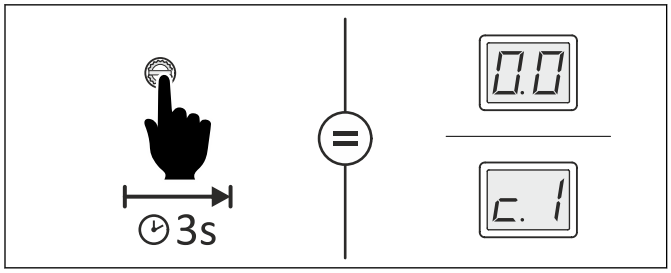

2. Saisie du code 1 :
- Tournez le commutateur rotatif et réglez le code 1.

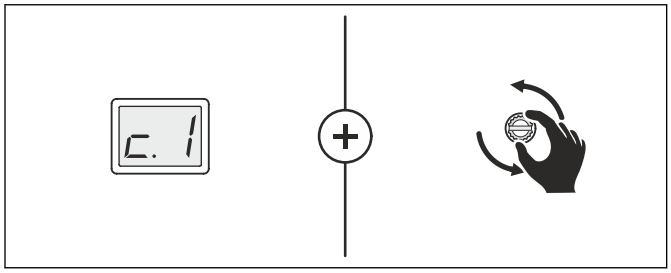

3. Confirmation code 1 :
- Appuyez 1x sur le commutateur rotatif pour confirmer la sélection.

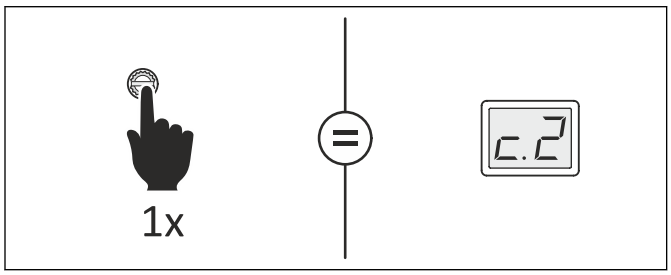

4. Saisie du code 2 :
- Tournez le commutateur rotatif et réglez le code 2.

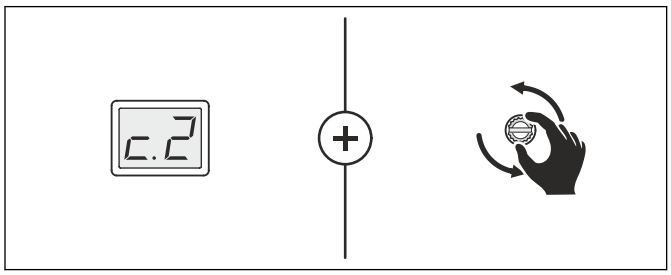

5. Confirmation code 2 :
- Appuyez 1x sur le commutateur rotatif pour confirmer la sélection.

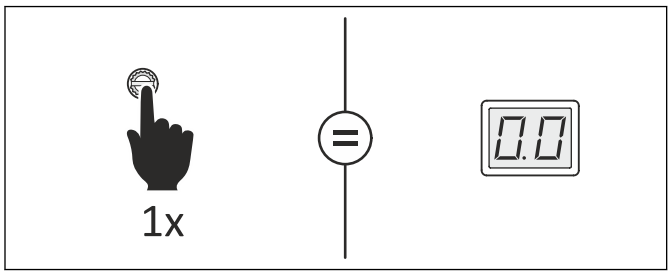

iREMARQUE

- Après avoir saisi le code d'accès, vous disposez d'un délai de 6 heures pendant lequel aucun code d'accès ne vous sera demandé.

6. Sélection des paramètres :
- Tournez le commutateur rotatif jusqu'au paramètre souhaité.
- Appuyez 1x sur le commutateur rotatif pour confirmer la sélection. Vous accédez ainsi aux options.

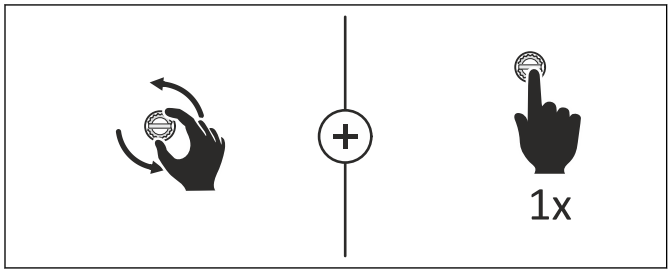

7. Sélection de l'option :
- Tournez le commutateur rotatif jusqu'à l'option souhaitée.
- Appuyez 1x sur le commutateur rotatif pour enregistrer la sélection. Vous quittez ainsi les options en même temps.

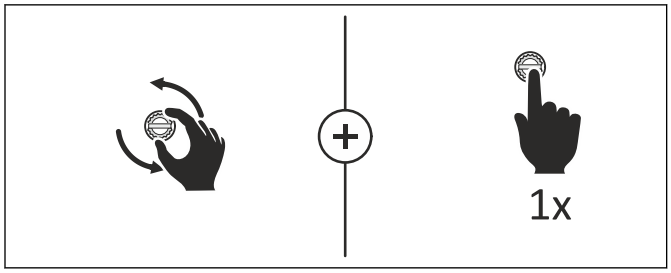

8. Fin du paramétrage :
- Tournez le commutateur rotatif sur 0.0.
- Appuyez 1x sur le commutateur rotatif pour quitter le paramétrage.

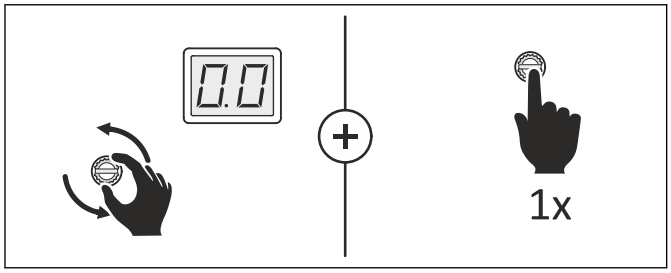

Explication des tableaux de paramètres

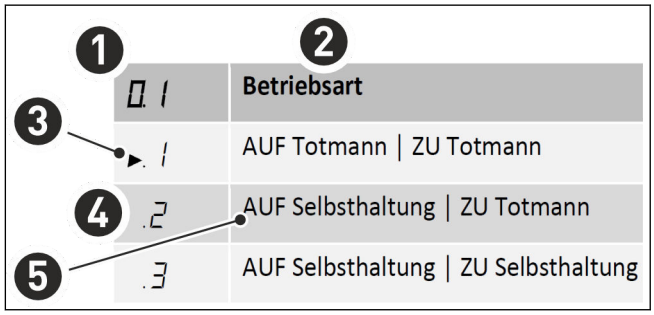

1	Chiffres du paramètre
2	Désignation du paramètre
3	Symbole pour le réglage d'usine
4	Chiffre pour les options possibles
5	Désignation / Description de l'option

Liste des paramètres :

P 0.1 - Mode de fonctionnement

Ce paramètre vous permet de sélectionner le mode de fonctionnement avec lequel vous effectuez la course d'OUVERTURE et la course de FERMETURE de la porte. Lors de la sélection de l'option, observez les points suivants :

- Cercle d'utilisateurs de la porte et la zone accessible de l'installation de porte.
- Nombre de dispositifs de sécurité et de profils palpeurs sur la porte
- Appareil de commande sur les bornes de connexion X5 (en option)

⚠ AVERTISSEMENT

Danger en cas de mouvement non surveillé de la porte !
En cas d'activation du mode d'urgence, les dispositifs de sécurité sont occupés ou défectueux. Les personnes ou les objets ne sont pas détectés dans la course de déplacement.

- Manœuvrez la porte uniquement en ayant une vue dégagée sur celle-ci.
- Seules les personnes instruites sont autorisées à utiliser la porte.

iREMARQUE

En mode d'urgence, la porte se comporte comme en mode de fonctionnement Homme-mort, à la différence que les appareils de commande retardent le début du mouvement de la porte de 3 secondes. L'objectif est d'attirer l'attention de l'utilisateur sur l'affichage du message de défaut respectif.

0.1	Mode de fonctionnement
►.1	OUVERTURE homme-mort | FERMETURE homme-mort
.2	OUVERTURE automatique | FERMETURE homme-mort
.3	OUVERTURE automatique | FERMETURE automatique - Autorisation mode d'urgence boutons de commande internes
.4	OUVERTURE automatique | FERMETURE automatique - Autorisation mode d'urgence boutons de commande internes/externes.
.5	OUVERTURE automatique | FERMETURE automatique - Autorisation mode d'urgence impossible
.6	Automatique OUVERTURE et homme-mort FERMETURE - Inversion automatique OUVERTURE si la position finale de fin de course FERMETURE n'est pas atteinte
.7	OUVERTURE homme-mort | FERMETURE homme-mort - Le dispositif de sécurité supplémentaire est activé pendant la course de FERMETURE avec une fonction d'arrêt.

P 0.2 - Sens de rotation

Ce paramètre modifie le sens de rotation des entraînements de porte alimentés par le réseau. Utilisez la fonction uniquement si le champ rotatif sur une installation de porte a changé, mais si les positions finales de fin de course doivent être conservées.

0.2	**Sens de rotation**
	Sélectionnez les options avec le bouton-poussoir OUVERTURE ou le bouton-poussoir FERMETURE.
.0	Conserver le sens de rotation Quitter les paramètres par pression du commutateur rotatif
.1	Changer le sens de rotation Enregistrer et quitter les paramètres par pression du bouton-poussoir ARRÊT pendant 3 secondes

⚠ AVERTISSEMENT

Danger lié à des mouvements incontrôlés ou à la chute d'objets !
Si le sens de rotation est modifié sans que le champ rotatif ait changé, la porte se déplace dans la mauvaise direction et peut dépasser les positions finales de fin de course.

- Ne modifiez le sens de rotation que si le champ rotatif a changé.

P 0.5 - Dispositifs de sécurité

La commande de porte détecte automatiquement les dispositifs de sécurité existants lors de la première mise en service. Une modification manuelle est impossible. La détection reste enregistrée même après un reset.
Un changement des dispositifs de sécurité ne peut être effectué que par l'option 0.7 « Début de la détection du dispositif de sécurité ».
Pour effacer le dispositif de sécurité WSD, P 2.0 doit être réglé sur l'option .0 et la détection du profil palpeur doit être démarrée dans P 0.5.

0.5	**Dispositifs de sécurité**
►.1	Affichage type dispositif de sécurité 1
.7	Démarrage détection dispositif de sécurité

iREMARQUE

Type de dispositifs de sécurité détectés :

- - . - = aucun profil palpeur détecté
- 0.1 = profil palpeur pneumatique (1k2) - contact NF avec test
- 0.2 = profil palpeur électrique (8k2) - contact NO
- 0.3 = dispositif de sécurité à impulsions OSE ou barrière immatérielle
- 0.4 = entrée du dispositif de sécurité désactivée avec 4k7

P 0.7 - Activation manuelle du mode d’urgence

Si vous sélectionnez P 0.7, activez le mode d’urgence jusqu’à ce que vous quittiez le paramétrage. Veuillez tenir compte du chapitre Mode d’urgence.

⚠ AVERTISSEMENT

Danger dû à des mouvements incontrôlés ou à la chute de composants !
En mode d’urgence, le circuit du mou de câble/ du portillon incorporé est ponté. Les personnes se trouvant dans la zone de fermeture peuvent être blessées.

- Contrôlez auparavant si l’installation de porte est endommagée.
- Condamnez la porte pour empêcher le passage de personnes et de véhicules.
- Garantissez une vue dégagée sur la porte à partir de l’emplacement de l’opérateur.
- Seules des personnes compétentes sont autorisées à utiliser la porte.

0.7	**Activation manuelle du mode d’urgence**
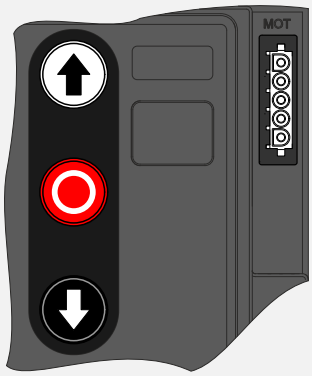	• Actionnez le bouton-poussoir intégré OUVERTURE ou FERMETURE pour atteindre la position de la porte souhaitée. • Enregistrez la position de la porte en appuyant 1x sur le bouton-poussoir ARRÊT.

P 1.1 - Correction approximative de la position finale de fin de course d'OUVERTURE

Ces paramètres vous permettent de modifier les positions finales de fin de course déjà réglées.

⚠ AVERTISSEMENT

Danger lié à des mouvements incontrôlés !
Pendant le réglage, les dispositifs de sécurité de la porte sont désactivés.
- Condamnez la porte pour empêcher le passage de personnes et de véhicules.

1.1	**Correction approximative de la position finale de fin de course d'OUVERTURE**
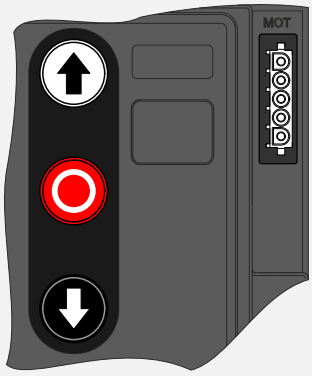	• Actionnez le bouton-poussoir intégré OUVERTURE ou FERMETURE pour atteindre la position de la porte souhaitée. • Enregistrez la position de la porte en appuyant 1x sur le bouton-poussoir ARRÊT.

P 1.2 - Correction approximative de la position finale de fin de course de FERMETURE

Ces paramètres vous permettent de modifier les positions finales de fin de course déjà réglées.

⚠ AVERTISSEMENT

Danger lié à des mouvements incontrôlés !
Pendant le réglage, les dispositifs de sécurité de la porte sont désactivés.
- Condamnez la porte pour empêcher le passage de personnes et de véhicules.

1.2	**Correction approximative de la position finale de fin de course de FERMETURE**
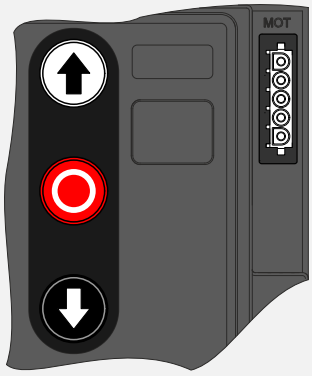	• Actionnez le bouton-poussoir intégré OUVERTURE ou FERMETURE pour atteindre la position de la porte souhaitée. • Enregistrez la position de la porte en appuyant 1x sur le bouton-poussoir ARRÊT.

P 1.3 - Correction précise de la position finale de fin de course d'OUVERTURE

Ici, vous modifiez les positions finales de fin de course déjà réglées. Il n'y a aucun mouvement de la porte pendant la correction précise. Procédez étape par étape.

iREMARQUE

La plage se déplace vers la position finale de fin de course OUVERTURE par saisie d'un + ou vers la position finale de fin de course FERMETURE par saisie d'un –. Lorsque vous quittez le paramètre, la plage déplacée est enregistrée. Il est recommandé de vérifier la position de la porte après chaque déplacement.

1.3	**Correction précise de la position finale de fin de course d'OUVERTURE**
-.9	Correction dans le sens de la position finale de fin de course d'OUVERTURE -9 étapes de correction
► .0.	pas de correction
¯.9	Correction dans le sens de la position finale de fin de course de FERMETURE +9 étapes de correction

P 1.4 - Correction précise de la position finale de fin de course de FERMETURE

Ici, vous modifiez les positions finales de fin de course déjà réglées. Il n'y a aucun mouvement de la porte pendant la correction précise. Procédez étape par étape.

iREMARQUE

La plage se déplace vers la position finale de fin de course OUVERTURE par saisie d'un + ou vers la position finale de fin de course FERMETURE par saisie d'un –. Lorsque vous quittez le paramètre, la plage déplacée est enregistrée. Il est recommandé de vérifier la position de la porte après chaque déplacement.

1.4	**Correction précise de la position finale de fin de course de FERMETURE**
_.9	Correction dans le sens de la position finale de fin de course d'OUVERTURE -9 étapes de correction
► .0.	pas de correction
¯.9	Correction dans le sens de la position finale de fin de course de FERMETURE +9 étapes de correction

P 1.5 - Correction précise de la plage de l'interrupteur de fin de course en amont

Avec ce paramètre, vous modifiez la plage de l'interrupteur de fin de course en amont. Il n'y a aucun mouvement de la porte pendant la correction précise.

iREMARQUE

La plage se déplace vers la position finale de fin de course OUVERTURE par saisie d'un + ou vers la position finale de fin de course FERMETURE par saisie d'un –. Lorsque vous quittez le paramètre, la plage déplacée est enregistrée. Il est recommandé de vérifier la position de la porte après chaque déplacement.

1.5	**Correction précise de la plage de l'interrupteur de fin de course en amont**
_.9	Correction dans le sens de la position finale de fin de course d'OUVERTURE -9 étapes de correction
►.0.	pas de correction
¯.9	Correction dans le sens de la position finale de fin de course de FERMETURE +9 étapes de correction

P 1.6 - Réglage de la position de la porte pour une ouverture partielle

Une ouverture partielle est une position de la porte entre la position finale de fin de course OUVERTURE et la position finale de fin de course FERMETURE. À cet effet, vous devez installer un interrupteur externe sur les bornes X8. Cet interrupteur vous permet d'activer et de désactiver le démarrage de l'ouverture partielle. À l'aide de P 2.9, vous réglez les appareils de commande avec lesquels la position sera atteinte.

⚠ AVERTISSEMENT

Danger lié à des mouvements incontrôlés !
Pendant le réglage, les dispositifs de sécurité de la porte sont désactivés.
- Condamnez la porte pour empêcher le passage de personnes et de véhicules.

1.6	**Réglage de la position de la porte pour une ouverture partielle**
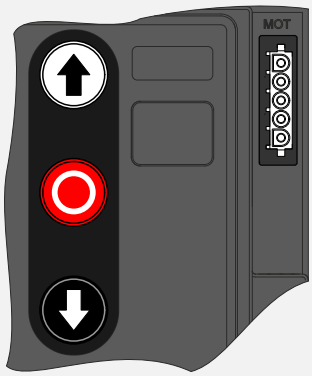	• Actionnez le bouton-poussoir OUVERTURE ou FERMETURE pour atteindre la position de porte souhaitée. • Enregistrez la position de la porte en appuyant une fois sur le bouton-poussoir ARRÊT.

P 2.1 - Profil palpeur dans la zone du fin de course en amont

Cette fonction vous permet d'activer et de désactiver le profil palpeur dans la plage de l'interrupteur de fin de course en amont.

2.1	**Fonctionnement du profil palpeur dans la plage de l'interrupteur de fin de course en amont**
►.1	Profil palpeur actif
.2	Profil palpeur inactif (par ex. avec une barrière photo-électrique embarquée)
.3	Adaptation au sol (DES)
.4	Réouverture dans la zone de marche par inertie (DES)

Adaptation au sol

L'adaptation au sol permet d'adapter automatiquement la position finale de fin de course de FERMETURE de 2 à 5 cm pour compenser les allongements de câble ou les modifications du sol. Le profil palpeur est actionné en cas de contact avec le sol. La position finale de fin de course de FERMETURE est corrigée lors de la fermeture suivante.

- Uniquement avec interrupteur de fin de course numérique (DES).
- À ne pas combiner avec la correction du trajet par inertie
- À ne pas utiliser avec un interrupteur pneumatique ou une grille lumineuse.

Réouverture dans la zone de marche par inertie

Fonction pour l'activation des forces motrices dans la zone du fin de course en amont.

- À vitesses de rotation élevées
- Uniquement avec interrupteur de fin de course numérique (DES).
- Fonction non requise pour les motoréducteurs à convertisseur de fréquence

P 2.2 - Correction du trajet par inertie

Correction automatique de l'interrupteur de fin de course afin d'atteindre une position de FERMETURE constante. Cette fonction est disponible uniquement en combinaison avec un ELEKTROMATEN muni d'un interrupteur de fin de course numérique.

2.2	**Correction du trajet par inertie**
►.0	Désactivée
.1	Activée (à ne pas utiliser avec l'adaptation au sol P 2.1)

P 2.3 - Fermeture temporisée Marche/Arrêt

Cette fonction vous permet d'activer et de désactiver la fermeture temporisée automatique. P 2.4 vous permet de sélectionner une durée comprise entre 1 et 360 secondes, après laquelle la porte se ferme automatiquement.
Via les bornes X9 et X19, vous pouvez raccorder l'interrupteur qui active et désactive cette fonction. La fonction de l'interrupteur doit être réglée via P 7.3 / P 7.4. La durée sélectionnée reste enregistrée.

⚠ AVERTISSEMENT

Danger en cas de contact avec le vantail de porte !
Si la fermeture temporisée automatique est activée sans dispositifs de sécurité suffisants, la probabilité de contact entre une personne ou un obstacle et la porte en mouvement augmente. Cela entraîne un risque de blessure par écrasement, cisaillement ou coupure.

- La fermeture temporisée automatique ne peut être activée que si au moins un dispositif supplémentaire, tel qu'une cellule photo-électrique, est monté.

AVIS

La fermeture temporisée peut être interrompue manuellement :
Appuyez sur le bouton-poussoir ARRÊT lorsque la porte est en position finale de fin de course d'OUVERTURE. La porte reste ouverte. En appuyant sur le bouton-poussoir OUVERTURE, vous réactivez la fermeture temporisée. Le point P 2.5 vous permet de régler si la fermeture temporisée est interrompue par l'actionnement d'une cellule photo-électrique.

2.3	**Fermeture temporisée**
►.0	Désactivée
.1	Activée

P 2.4 - Fermeture temporisée - Réglage de l'heure

Cette fonction vous permet de sélectionner une durée après laquelle la porte se ferme automatiquement. Activez d'abord la fermeture temporisée automatique via P 2.3. La fermeture temporisée peut également être désactivée via P 2.3.
Via les bornes X9 et X19, vous pouvez raccorder un interrupteur qui active et désactive la fermeture temporisée. La fonction de l'interrupteur doit être réglée via P 7.3 / P 7.4. La durée programmée reste enregistrée.

iREMARQUE

Le paramétrage de P 2.4 n'est possible qu'en cas de fermeture temporisée P 2.3 active.

Au-delà de 99 secondes, l'affichage clignote trois fois pour représenter en totalité les nombres à trois chiffres :
1.- et 0.0 = 100 secondes jusqu'à 1.- et 9.9 = 199 secondes
2.- et 0.0 = 200 secondes jusqu'à 2.- et 9.9 = 299 secondes
3.- et 0.0 = 300 secondes jusqu'à 3.- et 6.0 = 360 secondes

2.4	**Fermeture temporisée - Réglage de l'heure**
►.0	Désactivée
1. - 3.-60	de 1 seconde à 360 secondes

P 2.5 - Réaction de la fermeture temporisée à la cellule photo-électrique

Cette fonction vous permet de sélectionner la réaction pendant une fermeture temporisée lorsque la cellule photo-électrique ou le dispositif de sécurité est actionné. À cet effet, P 2.3 doit être activé et une durée avec P 2.4 doit être réglée.

2.5	**Réaction de la fermeture temporisée à la barrière photo-électrique / au dispositif de sécurité**
►.0	Désactivée
.1	Par l'actionnement de la barriére photo-électrique / du dispositif de sécurité, la durée de la fermeture temporisée P 2.4 s'arrête. Après autorisation, la porte se ferme au bout de 3 secondes.
.2	Détection du véhicule : dès que la barrière photo-électrique est actionnée pendant plus de 1,5 s, la fermeture temporisée est annulée. La course de FERMETURE s'effectue ensuite.

iREMARQUE

Lorsque le faisceau lumineux est interrompu, le message de défaut F.c 2.1 apparaît sur l'écran.

P 2.6 - Limitation des inversions

Modifiez cette fonction uniquement lorsque la fermeture temporisée P 2.3 est activée. Lorsque la fermeture temporisée est activée, la porte se déplace en position finale de fin de course de FERMETURE une fois la durée réglée écoulée. Si la porte rencontre un obstacle pendant sa course, elle inverse le sens de la marche. Cela signifie qu'en cas d'activation d'un dispositif de sécurité, la porte modifie le sens de la marche et se déplace en position finale de fin de course d'OUVERTURE. En raison de la fermeture temporisée, la porte tente à nouveau de se fermer une fois la durée réglée écoulée. Cela se produit jusqu'à ce que l'obstacle soit enlevé. Cette fonction vous permet de régler le nombre de tentatives de fermeture de la porte avant son arrêt en position finale de fin de course OUVERTURE.

iREMARQUE

Lorsque la porte dépasse le nombre d'inversions réglé, le message de défaut F.c 4.6 s'affiche. Pour réinitialiser le défaut, déplacer la porte en position finale de fin de course FERMETURE à l'aide du bouton-poussoir FERMETURE de la commande de porte.

2.6	**Limitation des inversions**
.0	Désactivée
.1- 1.0	Réglable de 1 à 10. .1 = 1 inversion 1.0 = 10 inversions Réglage d'usine : ►.2 Inversions

P 2.8 - Poussoir à tirette / Commande radio externe

Cette fonction vous permet de définir comment la porte réagit à une commande d'un poussoir à tirette ou à une commande radio externe.

iREMARQUE

Si vous activez l'option .3 et la fermeture temporisée P 2.3, la porte se ferme à la fin de la durée réglée sous P 2.4 lors de l'actionnement du bouton-poussoir.

2.8	**Poussoir à tirette ou commande radio externe**
►.1	X7/X17 Type d'impulsion 1 : Porte en position finale de fin de course OUVERTURE = Commande de FERMETURE | Porte pas en position finale de fin de course OUVERTURE = Commande d'OUVERTURE
.2	X7/X17 Type d'impulsion 2 : séquence de commandes OUVERTURE - ARRÊT - FERMETURE - ARRÊT - OUVERTURE
.3	X7/X17 Type d'impulsion 3 : commande d'OUVERTURE uniquement
.4	X7 Type d'impulsion 1 / X17 Type d'impulsion 2
.5	X7 Type d'impulsion 2 / X17 Type d'impulsion 1

P 2.9 - Définition des appareils de commande pour l'ouverture partielle

Cette fonction vous permet de définir les appareils de commande utilisés pour l'ouverture partielle. Vous devez régler auparavant une position pour l'ouverture partielle avec le point P 1.6. Pour l'activation et la désactivation de l'ouverture partielle, un interrupteur doit être installé sur X8. Vous pouvez installer d'autres appareils de commande pour une ouverture partielle sur X5 ou X7. Lors d'une commande d'OUVERTURE via les appareils de commande activés, la porte se déplace en position d'ouverture partielle.

iREMARQUE

Le paramétrage de P 2.9 est uniquement possible en cas de régulation de la circulation inactive P 6.1.
Avec les options .2 et .3, une commande d'OUVERTURE est prioritaire par rapport à une commande d'ouverture partielle, quel que soit l'ordre dans lequel les commandes ont été exécutées.

2.9	**Définition des appareils de commande pour l'ouverture partielle**
►.0	Désactivée
.1	Ouverture partielle possible avec tous les appareils de commande.
.2	Ouverture partielle avec l'appareil de commande sur X7 / X17 Ouverture complète avec poussoir triple X5 / X15
.3	Ouverture partielle avec l'appareil de commande sur X5 / X15 Ouverture complète avec poussoir triple X7 / X17
.4	Fermeture en ouverture partielle par entrée d'impulsion X7 / X17 et poussoir triple X5 / X15

P 3.1 - Surveillance de la force pour les portes sectionnelles

Activez cette fonction uniquement si vous utilisez une porte sectionnelle à équilibrage du poids intégral et dotée d'un interrupteur de fin de course numérique (DES). La surveillance de la force est activée à partir d'une largeur d'ouverture d'env. 0,05 m à
2 m. Les modifications lentes, p. ex. une diminution de la tension du ressort, sont automatiquement compensées. Lors de la surveillance de la force, la commande de porte mesure la vitesse du mouvement de la porte. Si le mouvement actuel de la porte est plus lent que le mouvement précédent de plus de la valeur en pourcentage réglée, la surveillance de la force se déclenche et la porte s'arrête. Le mode de fonctionnement homme-mort est ensuite activé et le message de défaut
F.c 4.1 s'affiche. De fortes variations de température ou une charge au vent élevée peuvent provoquer un déclenchement accidentel de la surveillance de la force.

⚠ AVERTISSEMENT

Danger de mort et de blessures graves par happement.
La surveillance de la force ne remplace pas les mesures de sécurité à prendre pour empêcher le happement par l'installation de la porte.
- Installez une sécurité d'enroulement.

3.1	**Surveillance de la force pour les portes sectionnelles**
►.0	Désactivée
.2- 10	Surcharge réglable de 2 à 10 %

Apprentissage de la fonction

Après avoir quitté la programmation, vous devez déplacer la porte 1 fois en position finale de fin de course d'OUVERTURE et en position finale de fin de course de FERMETURE, en automatique.

iREMARQUE

La surveillance de la force ne fonctionne pas avec le mode de fonctionnement Homme-mort.

P 3.2 - Barrière photo-électrique - Programmer la fonction de suppression

La fonction est disponible uniquement pour les motoréducteurs munis d'un interrupteur de fin de course numérique (DES) pour la barrière photo-électrique aux bornes X6. En raison de la présence de composants sur la porte (p. ex. câble spiralé), il est possible que la barrière photo-électrique soit toujours interrompue à la même position. Un message de défaut s'affiche. P 3.2 vous permet d'effectuer l'apprentissage de cette position. La barrière photo-électrique est désactivée à cette position pendant la course de FERMETURE. Un message de défaut ne s'affiche plus pour cette position. Dès que vous enregistrez l'option .1 et quittez le paramétrage, le mode apprentissage est activé.

3.2	**Interruption de la barrière photo-électrique**
►.0	Désactivée
.1	Activée / Apprentissage de la position de commutation

AVIS

Risques de dommages matériels
Il n'y a aucune protection du bâtiment lors de l'apprentissage de la fonction.
- Effectuez l'apprentissage de la position de commutation avant de continuer.

Apprentissage de la fonction	
1. Déplacez la porte en position finale de fin de course de FERMETURE	
2. Le mode apprentissage est activé après avoir quitté le paramétrage. L'affichage change.	2.4
3. Ouvrez et fermez la porte jusqu'à ce que le faisceau lumineux ait été interrompu deux fois à la même position de la porte. L'affichage change lorsque l'interruption a été effectuée avec succès.	1.4
4. Après 2 interruptions consécutives de la barrière photo-électrique, la position de commutation est enregistrée. L'affichage change.	L.J

P 3.4 - Contacteur de sécurité de la porte

Le contacteur de sécurité de la porte est raccordé à l'entrée X2.2.

3.4	**Contacteur de sécurité de la porte**
►.1	Interrupteur mou de câble / Contacteur du portillon incorporé
.2	Interrupteur de collision comme contact NF. Après activation : mode de fonctionnement de la porte « Homme-mort »
.3	Interrupteur de collision comme contact NO. Après activation : mode de fonctionnement de la porte « Homme-mort »
.4	Interrupteur de collision comme contact NF. Après activation : réouverture en position finale de fin de course OUVERTURE. Reset après réinitialisation du contact, sinon mode de fonctionnement de la porte « Homme-mort »
.5	Interrupteur de collision comme contact NO. Après activation : réouverture en position finale de fin de course OUVERTURE. Reset après réinitialisation du contact, sinon mode de fonctionnement de la porte « Homme-mort »

iREMARQUE

Si vous utilisez un module de porte WSD, seules les options .1 ; .2 et .4 sont possibles.

P 3.5 - Type de barrière photo-électrique

Cette fonction vous permet de définir le type de barrière photo-électrique connecté à X6/X16. N'utilisez que des barrières photo-électriques du même type. Si l'option .2 est sélectionnée, le signal de test de la borne 24T peut être utilisé. Pendant la phase de test, la tension 24 V est interrompue pendant une seconde dans la position finale de fin de course supérieure. Cette interruption est détectée par l'entrée de la barrière photo-électrique X6.2. Si l'interruption n'est pas détectée, le message de défaut F.c 2.2 s'affiche et la porte ne peut plus être fermée en automatique.

⚠ AVERTISSEMENT

Danger en cas de contact avec le vantail de porte !
Dans le cas de barrières photo-électriques sans test, le coffret de commande ne détecte pas de manière fiable les défauts qui surviennent. Des personnes sur la voie risquent d'être blessées par écrasement, cisaillement ou coupure.

- Si des barrières photo-électriques sont utilisées sans test, des tests réguliers doivent être effectués par l'utilisateur au moins tous les six mois. Les contrôles doivent être décrits dans les instructions de maintenance de la porte.

3.5	**Type de barrière photo-électrique**
►.1	Barrière photo-électrique sans test
.2	Barrière photo-électrique sur X6 avec test

P 3.6 - Barrière immatérielle - Apprendre la fonction de suppression

Si vous montez des barrières immatérielles dans la zone de déplacement du vantail de porte, elles doivent avoir une fonction de suppression. Lors de la fermeture du vantail de la porte, la fonction de suppression actionne les faisceaux lumineux de la barrière immatérielle d'en haut l'un après l'autre. Si un faisceau lumineux est actionné sous le vantail de porte ou si la fonction de suppression est désactivée, le mouvement du vantail de la porte est inversé. Afin de s'assurer que la fonction de suppression est activée peu de temps avant que le premier faisceau lumineux ne soit atteint, la commande de porte détermine et enregistre automatiquement cette position de la porte. À partir de cette position de la porte, la commande de porte indique à la barrière immatérielle avec les options .1 ou .2 que la fonction de suppression doit être activée.
Dès que vous enregistrez l'option .1 ou .2 et quittez le paramétrage, le mode apprentissage est activé.

AVIS

Risques de dommages matériels
Protection du bâtiment restreinte lors de l'apprentissage de la fonction.
- Effectuez l'apprentissage de la position de suppression avant de continuer.

Apprentissage de la fonction	
1. Déplacez la porte en position finale de fin de course d'OUVERTURE	
2. Le mode apprentissage est activé après avoir quitté le paramétrage. L'affichage change.	2.4
3. Fermez la porte jusqu'à ce que la barrière immatérielle ait été interrompue. L'affichage change lorsque l'interruption a été effectuée avec succès. Ouvrez et refermez la porte.	1.4
4. Après 2 interruptions consécutives de la barrière photo-électrique à la même position de la porte, la position de commutation est enregistrée. L'affichage change.	L.J

3.6	**Barrière immatérielle - Apprentissage de la fonction de suppression**
►.0	Désactivée
.1	Contact à relais
.2	Interface (évaluation des impulsions de décalage de potentiel)

P 3.7 - Ouverture temporisée

La porte fermée s’ouvre après le nombre de minutes réglé. La fonction est nécessaire pour les portes dans la zone de congélation afin d’éviter que la porte ne gèle.

3.7	**Ouverture temporisée**
►.0	Désactivée
.1-9.9	.1 = 1 minute jusqu’à 9.9 = 99 minutes.

P 3.8 - Augmentation de la durée d’inversion

Cette fonction vous permet d’augmenter la durée d’inversion. La durée d’inversion est la durée que la porte nécessite pour passer de la course de FERMETURE à une course d’OUVERTURE. Une durée d’inversion plus longue ménage le mécanisme de la porte.

3.8	**Augmentation de la durée d’inversion**
►.0	Désactivée
.1 - .5	de 0,1 s à 0,5 s

P 4.1 - Fonctions du convertisseur de fréquence - Vitesse de sortie OUVERTURE

Vous ne pouvez utiliser les fonctions ci-après que si le motoréducteur de la porte est équipé d'un convertisseur de fréquence GfA ou d'un convertisseur direct (FI, FX ou DU).

Augmentation / Réduction de la vitesse de sortie

Vous pouvez modifier la vitesse de sortie d'un motoréducteur de porte avec convertisseur de fréquence. Avec P 4.3, vous augmentez la vitesse de sortie à partir d'une hauteur de 2,5 m (96"). À cet effet, vous devez définir auparavant la position de commutation pour la vitesse de FERMETURE élevée avec le point P 4.4.
En cas de déclenchement d'un dispositif de sécurité, la porte se déplace à vitesse réduite.

iREMARQUE

Les valeurs réglables sous P 4.1 à P 4.3 dépendent du motoréducteur de la porte. Vous trouverez les valeurs au chapitre « Caractéristiques techniques » des instructions de montage du motoréducteur de la porte. La valeur est indiquée en tr/min de l'arbre de sortie.

4.1	**Augmentation / Réduction de la vitesse de sortie OUVERTURE**
	Les valeurs possibles dépendent du motoréducteur de la porte.

P 4.2 - Fonctions du convertisseur de fréquence - Vitesse de sortie FERMETURE

Vous ne pouvez utiliser les fonctions ci-après que si le motoréducteur de la porte est équipé d'un convertisseur de fréquence GfA ou d'un convertisseur direct (FI, FX ou DU).

Augmentation / Réduction de la vitesse de sortie

Vous pouvez modifier la vitesse de sortie d'un motoréducteur de porte avec convertisseur de fréquence. Avec P 4.3, vous augmentez la vitesse de sortie à partir d'une hauteur de 2,5 m (96"). À cet effet, vous devez définir auparavant la position de commutation pour la vitesse de FERMETURE élevée avec le point P 4.4.
En cas de déclenchement d'un dispositif de sécurité, la porte se déplace à vitesse réduite.

iREMARQUE

Les valeurs réglables sous P 4.1 à P 4.3 dépendent du motoréducteur de la porte. Vous trouverez les valeurs au chapitre « Caractéristiques techniques » des instructions de montage du motoréducteur de la porte. La valeur est indiquée en tr/min de l'arbre de sortie.

4.2	**Augmentation / Réduction de la vitesse de sortie FERMETURE**
	Les valeurs possibles dépendent du motoréducteur de la porte.

P 4.3 - Fonctions du convertisseur de fréquence - Vitesse de sortie augmentée FERMETURE > 2,5 m

Vous ne pouvez utiliser les fonctions ci-après que si le motoréducteur de la porte est équipé d'un convertisseur de fréquence GfA ou d'un convertisseur direct (FI, FX ou DU).

Augmentation / Réduction de la vitesse de sortie

Vous pouvez modifier la vitesse de sortie d'un motoréducteur de porte avec convertisseur de fréquence. Avec P 4.3, vous augmentez la vitesse de sortie à partir d'une hauteur de 2,5 m (96"). À cet effet, vous devez définir auparavant la position de commutation pour la vitesse de FERMETURE élevée avec le point P 4.4.
En cas de déclenchement d'un dispositif de sécurité, la porte se déplace à vitesse réduite.

iREMARQUE

Les valeurs réglables sous P 4.1 à P 4.3 dépendent du motoréducteur de la porte. Vous trouverez les valeurs au chapitre « Caractéristiques techniques » des instructions de montage du motoréducteur de la porte. La valeur est indiquée en tr/min de l'arbre de sortie.

4.3	**Augmenter / réduire la vitesse de sortie FERMETURE > 2,5 m (96")**
	Les valeurs possibles dépendent du motoréducteur de la porte.

P 4.4 - Fonctions du convertisseur de fréquence - Position de commutation : vitesse de sortie augmentée FERMETURE > 2,5 m

Vous ne pouvez utiliser les fonctions ci-après que si le motoréducteur de la porte est équipé d'un convertisseur de fréquence GfA ou d'un convertisseur direct (FI, FX ou DU).

⚠ AVERTISSEMENT

Danger lié à des mouvements incontrôlés !
Pendant le réglage, les dispositifs de sécurité de la porte sont désactivés.
- Condamnez la porte pour empêcher le passage de personnes et de véhicules.

iREMARQUE

Actionnez le bouton-poussoir interne OUVERTURE ou FERMETURE de la commande de porte pour atteindre la position de porte souhaitée. Enregistrez la position de la porte en appuyant une fois sur le bouton-poussoir ARRÊT.

4.4	**Position de commutation, augmentation de la vitesse de sortie FERMETURE**
►.0.	Désactivée
. 1	Position de commutation active

P 4.5 - Fonctions du convertisseur de fréquence - Accélération OUVERTURE

Vous ne pouvez utiliser les fonctions ci-après que si le motoréducteur de la porte est équipé d'un convertisseur de fréquence GfA ou d'un convertisseur direct (FI, FX ou DU).

Les points P 4.5 et P 4.6 vous permettent d'augmenter / de réduire la durée nécessitée par le motoréducteur de la porte pour accélérer à la vitesse de sortie réglée (P 4.1 - P 4.3).

4.5	**Augmentation/Réduction de l'accélération OUVERTURE**
0.5-3.0	0.5 = accélération maximale. 3.0 = accélération minimale (durée en secondes).
►. 1.5	Réglage d'usine : 1,5 seconde

P 4.6 - Fonctions du convertisseur de fréquence - Accélération FERMETURE

Vous ne pouvez utiliser les fonctions ci-après que si le motoréducteur de la porte est équipé d'un convertisseur de fréquence GfA ou d'un convertisseur direct (FI, FX ou DU).

Les points P 4.5 et P 4.6 vous permettent d'augmenter / de réduire la durée nécessitée par le motoréducteur de la porte pour accélérer à la vitesse de sortie réglée (P 4.1 - P 4.3).

4.6	**Augmentation/Réduction de l'accélération FERMETURE**
0.5-3.0	0.5 = accélération maximale. 3.0 = accélération minimale (durée en secondes).
►. 1.5	Réglage d'usine : 1,5 seconde

P 4.7 - Fonctions du convertisseur de fréquence - Décélération OUVERTURE

Vous ne pouvez utiliser les fonctions ci-après que si le motoréducteur de la porte est équipé d'un convertisseur de fréquence GfA ou d'un convertisseur direct (FI, FX ou DU).

Les points P 4.7 et P 4.8 vous permettent d'augmenter/de réduire la durée nécessitée par le motoréducteur de la porte pour freiner à la vitesse de rampage réglée (P 4.9).

4.7	**Augmentation / Réduction de la décélération OUVERTURE**
0.5 - 3.0	0.5 = décélération maximale. 3.0 = décélération minimale (durée en secondes).
► 1.5	Réglage d'usine : 1,5 seconde

P 4.8 - Fonctions du convertisseur de fréquence - Décélération FERMETURE

Vous ne pouvez utiliser les fonctions ci-après que si le motoréducteur de la porte est équipé d'un convertisseur de fréquence GfA ou d'un convertisseur direct (FI, FX ou DU).

Les points P 4.7 et P 4.8 vous permettent d'augmenter/de réduire la durée nécessitée par le motoréducteur de la porte pour freiner à la vitesse de rampage réglée (P 4.9).

4.8	**Augmentation / Réduction de la décélération FERMETURE**
0.5 - 3.0	0.5 = décélération maximale. 3.0 = décélération minimale (durée en secondes).
► 1.5	Réglage d'usine : 1,5 seconde

P 4.9 - Fonctions du convertisseur de fréquence - Vitesse de rampage FERMETURE

Vous ne pouvez utiliser les fonctions ci-après que si le motoréducteur de la porte est équipé d'un convertisseur de fréquence GfA ou d'un convertisseur direct (FI, FX ou DU).

Le point P 4.9 vous permet d'augmenter/de réduire la vitesse de rampage en paliers. Le motoréducteur de la porte fonctionne à la vitesse de rampage juste avant d'atteindre la position finale de fin de course afin d'atteindre exactement le point de désactivation de la position finale de fin de course.

4.9	**Augmentation/Réduction de la vitesse de rampage FERMETURE**
	Les valeurs possibles dépendent du motoréducteur de la porte.

P 5.1 - Régler la position de commutation du relais K20

Ces paramètres vous permettent de régler à quelle position de la porte le relais K20 commute. Pour pouvoir utiliser une fonction souhaitée, vous devez également régler le paramètre P 5.6.

⚠ AVERTISSEMENT

Danger lié à des mouvements incontrôlés !
Pendant le réglage, les dispositifs de sécurité de la porte sont désactivés.
- Condamnez la porte pour empêcher le passage de personnes et de véhicules.

5.1	**Réglage de la position de commutation du relais K20**
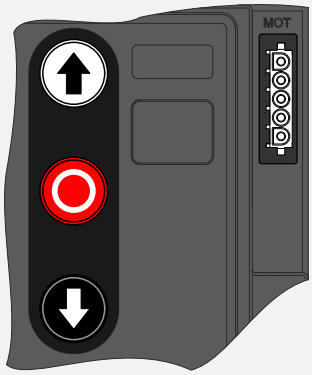	• Actionnez le bouton-poussoir OUVERTURE ou FERMETURE pour atteindre la position de porte souhaitée. • Enregistrez la position de la porte en appuyant une fois sur le bouton-poussoir ARRÊT.

P 5.6 - Réglage de la fonction de commutation du relais K20

Avec P 5.6, vous pouvez régler la fonction de commutation pour le relais K20.
Le relais K20 dispose de contacts inverseurs libres de potentiel avec un port COM séparé.

5.6	**Réglage des fonctions de commutation du relais X20**
►.0	DÉSACTIVÉ
.1	Impulsion lors de la course d'OUVERTURE sur la position de commutation pendant 1 seconde La position de commutation doit être apprise avec P 5.1.
.2	Le contact permanent à partir de la position de commutation | La position de commutation doit être apprise avec P 5.1.
.3	Feu rouge : en cas de mouvement de la porte : contact permanent | En position finale de fin de course OUVERTURE/FERMETURE : clignote pendant 3 secondes
.4	Feu rouge : en cas de mouvement de la porte : contact permanent | En position finale de fin de course OUVERTURE : clignote pendant 3 secondes ; en position finale de fin de course FERMETURE : Désactivée
.5	Feu clignotant : en cas de mouvement de la porte : contact permanent | En position finale de fin de course OUVERTURE/FERMETURE : s'allume pendant 3 secondes
.6	Feu clignotant : en cas de mouvement de la porte : contact permanent | En position finale de fin de course OUVERTURE : s'allume pendant 3 secondes ; en position finale de fin de course FERMETURE : éteint Désactivée
.7	Feu vert : uniquement en position de fin de course OUVERTURE : contact permanent (utilisation également pour l'autorisation du niveleur de quai)
.8	En position finale de fin de course de FERMETURE : contact permanent
.9	Barrière immatérielle, suppression

5.6	Réglage des fonctions de commutation du relais X20
1.0	Impulsion pendant 1 seconde lors de la commande d'OUVERTURE
1.1	Impulsion en cas de dépassement de la position de commutation | Contact permanent lors de l'arrêt sur la position de commutation. La position de commutation doit être apprise avec P 5.1.
1.2	Commande du frein : active en cas de mouvement | inactive en cas d'arrêt de marche
1.3	Position de la porte pour l'évacuation des fumées et de la chaleur (EFC)|Le contact de signalisation doit être connecté
1.4	Test barrière immatérielle | Test en position finale de fin de course supérieure avant chaque course de FERMETURE
1.5	Affichage du statut de fonctionnement avec 20 secondes de retard
1.6	Affichage du statut de fonctionnement
1.7	Activation de la fonction de gestion de la charge. Il est possible de raccorder une wallbox par contact à relais.
1.8	Verrouillage de porte
1.9	Message du compteur de cycles de maintenance

Affichage de l'état de fonctionnement

Si vous réglez les options 1.5 ou 1.6, le contact à relais commute en cas de défaut, de coupure de courant ou de commande d'OUVERTURE / d'ARRÊT / de FERMETURE permanente. Avec ces options, les contacts à relais sont activés en permanence et se désactivent en cas de défaut ou de coupure de courant. Un appareil externe affiche un message d'état.

- Option 1.5 : le message d'état est retardé de 20 secondes. Si le défaut disparaît avant expiration de ce délai, le relais ne commute pas. Il n'y a pas de retard avec les défauts 3.6, 5.6 et 5.7 ainsi qu'en cas de coupure de courant.
- Option 1.6 : le relais commute sans retard.

P 7.3 - Entrée de fonction X9

Avec P 7.3, vous pouvez affecter différentes fonctions à l'entrée de fonction X9.

Désactiver la fermeture temporisée

Un interrupteur vous permet de désactiver la fermeture temporisée paramétrée sous P 2.3. La durée réglée sous P 2.4 reste inchangée.

7.3	Paramétrage de l'entrée de fonction X9
►.0	Désactivée
.1	Désactiver la fermeture temporisée

P 8.6 - Réglage du compteur de cycles de maintenance

Ce point de paramétrage vous permet de régler un rappel pour la maintenance de l'installation de porte. Le cycle de maintenance peut être réglé entre 1000 et 99000 cycles. Le compteur diminue toujours de 1 lorsque la porte atteint la position finale de fin de course d'OUVERTURE. Lorsque le compteur atteint la valeur 0, le réglage effectué sous P 8.8 est activé.

8.6	**Réglage du compteur de cycles de maintenance**
►.0	Arrêt.
.1-9.9	Activé Décompte de .1 = 1000 cycles à 9.9 = 99000 cycles.

P 8.7 - Lecture / réinitialisation du compteur de cycles d'entretien

Vous pouvez consulter ou réinitialiser la valeur du compteur de cycles d'entretien.

8.7	**Lire / réinitialiser le compteur de cycles d'entretien**						
	Après avoir sélectionné le paramètre, l'affichage change 7 fois pour afficher 7 positions. La partie gauche de l'affichage affiche un symbole pour la position du compteur de cycles actuellement affichée. La partie droite indique la valeur à cette position. L'exemple ci-dessous montre 1234 cycles.						
	' .0	r .0	n .0	o .1	P .2	E .3	8 .4
	0	0	0	1	2	3	4

P 8.8 - Réaction à l'expiration du compteur de cycles de maintenance

Ce paramètre vous permet de régler la réaction lorsque le compteur de cycle de maintenance a atteint le niveau de message zéro.

8.8	**Réaction à l'expiration du compteur de cycles de maintenance**
►.1	L'affichage C.S apparaît en alternance avec la valeur réglée sous P 8.6.
.2	Le mode de fonctionnement passe en mode homme-mort. L'affichage C.S apparaît en alternance avec la valeur réglée sous P 8.6.
.3	Le mode de fonctionnement passe en mode homme-mort. L'affichage C.S apparaît en alternance avec la valeur réglée sous P 8.6. Option : appuyer sur le bouton-poussoir ARRÊT pendant 3 secondes pour ignorer le message pour 500 cycles.
.4	Affichage à l'écran « CS » et valeur, commutation des contacts à relais K20, K21 ou K23 avec l'option 1.9.

P 9.1 - Lecture du compteur de cycles

Vous pouvez exploiter le compteur de cycles du coffret de commande. Le compteur augmente toujours de 1 lorsque la porte atteint la position finale de fin de course d'OUVERTURE. L'état du compteur de cycles ne peut pas être réinitialisé.

9.1	**Lecture du compteur de cycles**						
	Après avoir sélectionné le paramètre, l'affichage change 7 fois pour afficher 7 positions. La partie gauche de l'affichage affiche un symbole pour la position du compteur de cycles actuellement affichée. La partie droite indique la valeur à cette position. L'exemple ci-dessous montre 1234 cycles.						
	1.0	2.0	3.0	4.1	5.2	6.3	7.4
	0	0	0	1	2	3	4

P 9.2 - Lecture des messages de défaut

P 9.2 vous permet d'exploiter les 6 derniers messages de défaut du coffret de commande. L'affichage change et affiche les 6 derniers messages de défaut. Tout d'abord, F.c s'affiche, puis le numéro du message de défaut. Le message de défaut affiché en premier est le plus récent.

9.2	**Lecture des messages de défaut**
	Affiche les 6 derniers défauts.

REMARQUE

Un défaut qui apparaît plusieurs fois à la suite n'est enregistré qu'une seule fois, tant qu'il n'y a pas eu un autre défaut entre-temps.

P 9.3 - Exploitation du compteur de cycles depuis la dernière modification des paramètres

Ce paramètre vous indique le nombre de cycles effectués par la porte depuis la dernière modification du paramètre. Le compteur augmente toujours de 1 lorsque la porte atteint la position finale de fin de course d'OUVERTURE. Après avoir sélectionné le paramètre, l'affichage change 7 fois.

9.3	**Exploitation du compteur de cycles depuis la dernière modification des paramètres**						
	Après avoir sélectionné le paramètre, l'affichage change 7 fois pour afficher 7 positions. La partie gauche de l'affichage affiche un symbole pour la position du compteur de cycles actuellement affichée. La partie droite indique la valeur à cette position. L'exemple ci-dessous montre 959000 cycles.						
	1.0	2.9	3.5	4.9	5.0	6.0	7.0
	0	9	5	9	0	0	0

P 9.4 - Lecture de la version du logiciel

Cette fonction vous affiche la version du logiciel de tous les microcontrôleurs du coffret de commande. Pour les motoréducteurs avec convertisseur de fréquence, la version du logiciel du moteur s'affiche également.

9.4	**Lecture de la version du logiciel**
	L'affichage change et affiche l'index et le niveau d'itération de la version du logiciel.
►. 1	Contrôleur de communication
.2	Contrôleur de commande
.3	Contrôleur de pièces de charge
.4	Contrôleur radio (le cas échéant)
.5	Contrôleur WSD (le cas échéant)
.6	Contrôleur modem LTE / NB (le cas échéant)
.7	Contrôleur de convertisseur de fréquence (le cas échéant)

P 9.5 - Supprimer des paramètres / Rétablir le réglage de l'usine

Avec l'option .1, vous supprimez tous les paramètres réglés et rétablissez le réglage d'usine du coffret de commande.

9.5	**Supprimer les paramètres / Rétablir le réglage d'usine**
.0	Désactivée
. 1	Appuyez sur le bouton-poussoir OUVERTURE pour basculer entre les options. Rétablir le réglage d'usine de tous les paramètres. Les profils palpeurs, la sécurité anti-écrasement, la barrière immatérielle et les positions de porte ne sont pas réinitialisées. Les compteurs de cycles ne sont pas réinitialisés. Confirmez votre choix en appuyant sur le bouton-poussoir ARRÊT pendant 3 secondes.
.2	Appuyez sur le bouton-poussoir OUVERTURE pour basculer entre les options. Tout rétablir aux réglages d'usine. Les compteurs de cycles ne sont pas réinitialisés. Confirmez votre choix en appuyant sur le bouton-poussoir ARRÊT pendant 3 secondes.

P 9.7 - Compteur d’actionnement des dispositifs de sécurité

Cette fonction vous indique le nombre d’activations des dispositifs de sécurité pendant toute la durée de vie du coffret de commande. Après avoir sélectionné une option, l’affichage change 7 fois.

9.7	**Compteur d’actionnement des dispositifs de sécurité**						
	Après avoir sélectionné le paramètre, l’affichage change 7 fois pour afficher 7 positions. La partie gauche de l’affichage affiche un symbole pour la position du compteur de cycles actuellement affichée. La partie droite indique la valeur à cette position. L’exemple ci-dessous montre 1234 cycles.						
	1.0	0.0	0.0	0.1	0.2	0.3	0.4
	0	0	0	1	2	3	4
►.1	Interrupteur mou de câble, de portillon incorporé et de collision						
.2	Barrière photo-électrique						
.3	Profil palpeur						

P 9.9 - Afficher / Modifier le code d’accès

Ce paramètre ne peut être réglé que via l’application evodo Toolkit.

9.9	Code d'accès			
	L’affichage alterne entre quatre éléments : d’abord le symbole c.1 pour les deux premiers chiffres du code d’accès, suivi de la valeur correspondante. Ensuite, le symbole c.2 pour les deux derniers chiffres du code d’accès suivi de la valeur correspondante. L’exemple ci-dessous montre le code d’accès 1234.			
	c. 1	1.2	c.2	3.4
►. 1	Affichage du code d’accès			
.2	Modification du code d’accès			

P 10.1 - Afficher l’heure du système UTC

Ce paramètre ne peut être réglé que via l’application evodo Toolkit.

Cette fonction vous permet d’afficher l’heure du système UTC (Universal Time Coordinated).

iREMARQUE

L’heure du système UTC est modifiée par la reprise de l’heure du système UTC de l’appareil mobile.

P 10.2 - Mise à jour de l’heure du système UTC

Ce paramètre ne peut être réglé que via l’application evodo Toolkit.

Cette fonction vous permet de mettre à jour l’heure système UTC (Universal Time Coordinated) du coffret de commande.
Si vous deviez remplacer la pile du coffret de commande, vous pouvez régler l’heure actuelle via ce paramètre. Des informations sur le remplacement sont fournies avec la batterie de rechange.

iREMARQUE

En cas de modification de l’heure du système UTC, l’heure du système UTC de l’appareil mobile est prise en compte.

P 10.3 - Réglage des fuseaux horaires

Ce paramètre ne peut être réglé que via l’application evodo Toolkit.

Cette fonction adapte l’heure du système UTC (Universal Time Coordinated) du coffret de commande au fuseau horaire correspondant.

P 10.4 - Réglage du passage à l’heure d’été - heure normale

Ce paramètre ne peut être réglé que via l’application evodo Toolkit.

Cette fonction vous permet d’ajuster automatiquement l’affichage de l’heure du coffret de commande avec la fonction de commutation heure d’été - heure normale.

P 11.1 - 11.9 - Minuterie hebdomadaire

Ce paramètre ne peut être réglé que via l'application evodo Toolkit.

Avec cette fonction, une minuterie hebdomadaire est à votre disposition. Une journée commence à 00h00 et se termine à 23h59. Le maintien de l'ouverture est effectué par des commandes d'OUVERTURE permanente, qui ont la priorité lorsqu'un système de feux de signalisation pour la circulation en sens inverse est également installé. Pendant une commande d'OUVERTURE permanente, la porte ne peut pas être fermée. Par conséquent, un interrupteur à clé doit être connecté aux bornes X9/X19 et l'option .2 « Désactiver la minuterie hebdomadaire » du paramètre P 7.3 ou P 7.4 doit être paramétrée afin de pouvoir fermer la porte si nécessaire. La fonction d'économie d'énergie réduit la consommation d'énergie au minimum par l'extinction de tous les consommateurs internes et externes. Seul l'appareil de commande interne reste actif, ce qui vous permet d'ouvrir la porte si nécessaire pendant la fonction d'économie d'énergie.

P 11.1 - Minuterie hebdomadaire - Horaire lundi

P 11.2 - Minuterie hebdomadaire - Horaire mardi

P 11.3 - Minuterie hebdomadaire - Horaire mercredi

P 11.4 - Minuterie hebdomadaire - Horaire jeudi

P 11.5 - Minuterie hebdomadaire - Horaire vendredi

P 11.6 - Minuterie hebdomadaire - Horaire samedi

P 11.1 - Minuterie hebdomadaire - Horaire dimanche

P 11.8 - Minuterie hebdomadaire - Horaire du lundi au vendredi

P 11.9 - Minuterie hebdomadaire - Horaire samedi et dimanche

P 12.1 - Calendrier de service

Ce paramètre ne peut être réglé que via l'application evodo Toolkit.

Avec cette fonction, vous maintenez un calendrier de service avec des congés ou des jours fériés pendant lesquels l'entreprise est fermée. Le calendrier de service permet de désactiver une minuterie hebdomadaire tout en activant la fonction d'économie d'énergie.

P 21.1 - WLAN

Ce paramètre ne peut être réglé que via l'application evodo Toolkit.

Cette fonction vous permet d'activer et de désactiver la fonctionnalité WLAN du coffret de commande.

Serveur HTTP

L'activation du WLAN active simultanément le serveur HTTP du coffret de commande. Il fournit un site Web d'information pour un navigateur, auquel il est possible d'avoir accès sur un appareil mobile ou un PC. Toutes les données relatives au coffret de commande sont disponibles sur ce site d'information. L'adresse IP requise se trouve sur le serveur DHCP. Utilisez la réservation IP DHCP pour attribuer une adresse IP statique au coffret de commande afin qu'il conserve la même adresse après un redémarrage.
Exemple d'adresse IP : 192.168.0.0
Accès au site : https://192.168.0.0/Info

P 21.2 - SSID WLAN

Ce paramètre ne peut être réglé que via l'application evodo Toolkit.

Cette fonction vous permet de configurer le SSID (Service Set Identifier) WLAN pour le coffret de commande.

⚠ AVERTISSEMENT

Risque de corruption du coffret de commande
Les opérateurs du réseau WLAN sur le site d'installation sont responsables de la sécurité et de la protection des données transmises sur le réseau. Si le coffret de commande est installé dans un environnement réseau insuffisamment sécurisé, des inconnus risquent de manipuler le coffret de commande. Les paramètres peuvent être modifiés. Des personnes non autorisées peuvent par exemple pénétrer dans le bâtiment.

- Prenez des mesures pour assurer la cybersécurité du réseau. Dans le chapitre Sécurité / Cybersécurité, vous trouverez des recommandations pour améliorer la cybersécurité.

P 21.3 - Mot de passe WLAN

Ce paramètre ne peut être réglé que via l'application evodo Toolkit.

Cette fonction vous permet d'enregistrer le mot de passe WLAN jusqu'à 30 caractères.

P 21.4 - Sélectionner le service Web

Ce paramètre ne peut être réglé que via l'application evodo Toolkit.

Cette fonction vous permet de sélectionner le service Web du serveur Web.Service Web evodo Hub

Service Web evodo Hub

Le service Web enregistre automatiquement les messages d'état de la porte. Les messages sont envoyés au serveur du hub evodo. Pour pouvoir enregistrer les données, il faut disposer d'un compte evodo valide connecté au coffret de commande et, le cas échéant, d'une autorisation de communication dans le pare-feu. Vous trouverez de plus amples informations sur www.evodo.eu.

P 21.5 - Nom du serveur Web

Ce paramètre ne peut être réglé que via l'application evodo Toolkit.

Cette fonction vous permet d'attribuer au serveur Web un nom au choix jusqu'à 30 caractères.

iREMARQUE

Si aucun nom n'est attribué, l'adresse IP sert de nom.

11 Maintenance

⚠ AVERTISSEMENT

Danger de mort dû au choc électrique !
Si la maintenance n'est pas effectuée correctement, il y a danger de blessures pouvant entraîner la mort en raison du courant électrique.

- Mettez tous les câbles hors tension.
- Confiez la maintenance uniquement à des personnes qualifiées ou à des électriciens spécialisés.
- Protégez le dispositif de coupure du réseau contre la remise en marche ou le rebranchement.

Les composants électroniques du coffret de commande ne nécessitent aucune maintenance. Procédez au moins une fois par an aux travaux de maintenance indiqués ci-après :

Composant	Procédure
Boîtier	Éliminez la poussière et les salissures légères à l'aide d'un chiffon sec.
Câbles de raccordement	Assurez-vous de la fixation correcte des câbles de raccordement et de l'absence de dommages (par ex. sur la gaine isolante). Le cas échéant, remplacez les câbles endommagés.
Éléments de fixation	Assurez-vous de la fixation correcte des éléments de fixation et de l'absence de dommages. Le cas échéant, remplacez les éléments endommagés.
Joints d'étanchéité	Recherchez les zones poreuses sur les joints d'étanchéité et remplacez les joints d'étanchéité poreux.
Passe-câbles à vis	Assurez-vous de la fixation correcte et de l'étanchéité des passe-câbles à vis. Le cas échéant, remplacez les passe-câbles à vis endommagés.

12 Mode urgence

⚠ AVERTISSEMENT

Danger dû à des mouvements incontrôlés ou à la chute de composants !
En cas d'activation automatique du mode d'urgence, les dispositifs de sécurité sont occupés ou défectueux. Les personnes ou les objets ne sont pas détectés dans la course de déplacement.
- Condamnez la porte pour empêcher le passage de personnes et de véhicules.
- Garantissez une vue dégagée sur la porte à partir de l'emplacement de l'opérateur.
- Seules des personnes compétentes sont autorisées à utiliser la porte.

En cas de défaut ou de manœuvre permanente d'un dispositif de sécurité, le mode d'urgence s'active automatiquement. En mode de fonctionnement d'urgence, la porte se comporte comme en mode de fonctionnement homme-mort. De plus, les mouvements de la porte sont retardés de 3 secondes. L'utilisateur est ainsi informé de l'affichage du message de défaut correspondant sur l'écran du coffret de commande.

Activation manuelle du mode d'urgence

Le mode d'urgence peut être activé manuellement par P 0.7. Il permet de contourner le circuit de câble mou/ portillon incorporé en cas de défauts. La porte peut ainsi être amenée dans une position nécessaire pour la réparation.

⚠ AVERTISSEMENT

Danger dû à des mouvements incontrôlés ou à la chute de composants !
En mode d'urgence, le circuit du mou de câble/ du portillon incorporé est ponté. Les personnes se trouvant dans la zone de fermeture peuvent être blessées.
- Contrôlez auparavant si l'installation de porte est endommagée.
- Condamnez la porte pour empêcher le passage de personnes et de véhicules.
- Garantissez une vue dégagée sur la porte à partir de l'emplacement de l'opérateur.
- Seules les personnes instruites sont autorisées à utiliser la porte.

- Pour le paramètre 0.7, sélectionnez l'option 0.1.
- Le mode d'urgence est ensuite activé jusqu'à ce que vous quittiez le paramètre.

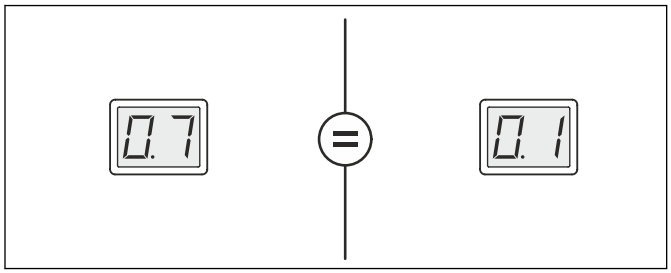

Déplacer la porte :
- Appuyez également sur le bouton-poussoir ARRÊT, le bouton-poussoir OUVERTURE ou le bouton-poussoir FERMETURE.
- La porte peut être déplacée en mode de fonctionnement Homme-mort.

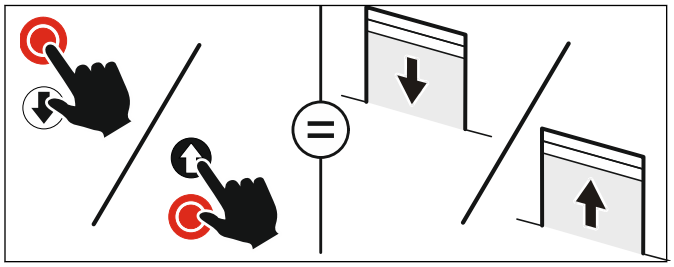

13 Dépannage

Coffret de commande éteint / Affichage sombre

	Causes possibles	Dépannage
Affichage sombre / Pas de fonctionnement du coffret de commande	Aucune tension d'entrée	• Mesurer la tension d'entrée.
	Surcharge	• Contrôler si le nombre de consommateurs raccordés au circuit électrique de commande (24 V) est trop élevé.
	Court-circuit	• S'assurer qu'aucun appareil défectueux n'est raccordé au circuit électrique de commande (24 V).
	Dégât des eaux	• Contrôler si de l'eau a pénétré dans le boîtier de commande.
	Autre défaut	• Débrancher tous les câbles (état à la livraison). • Si l'écran reste sombre, remplacer le coffret de commande.
	Mise à jour en cours	• Patintez jusqu'à la fin de la mise à jour. Ne pas débrancher le coffret de commande de l'alimentation électrique. Ne pas interrompre la connexion Bluetooth.

Défaut du circuit de sécurité

	Causes des défauts	Dépannage
F.c	L'affichage alterne entre F.c et un chiffre	
1.1	Interrupteur mou de câble ouvert. Le circuit de sécurité de la porte n'est pas fermé.	• S'assurer que les câbles de raccordement ne sont pas interrompus. • Contrôler si le câble spiralé ou le module de porte WSD est raccordé correctement. Si les deux ne sont pas présents, brancher la résistance de remplacement fournie. • Contrôler si les câbles sont bien tendus. • Contrôler la position des interrupteurs DIP dans le boîtier du tablier de porte. • Mesurer l'interrupteur mou de câble.
1.2	Contact du portillon incorporé ouvert.	• Contrôler si le portillon incorporé est fermé. • S'assurer que les câbles de raccordement ne sont pas interrompus. • Contrôler si le câble spiralé ou le module de porte WSD est raccordé correctement. • Contrôler la position des interrupteurs DIP dans le boîtier du tablier de porte. • Mesurer le contact du portillon incorporé

	Causes des défauts	Dépannage
1.3	Chaîne de sécurité ouverte. Dépannage manuel de secours activé. Protection thermique du moteur déclenchée. Le dispositif de protection contre la remise en marche (WES) s'est déclenché.	• S'assurer de l'absence de surcharge ou de blocage du motoréducteur de la porte. AVERTISSEMENT ! Danger en cas de chute de la porte ! Ne supprimez pas le blocage sur un motoréducteur de porte avec parachute intégré ! Le blocage peut indiquer que le parachute s'est déclenché. Remplacez le motoréducteur de la porte. • Laisser refroidir le motoréducteur de la porte. • Contrôler le dépannage manuel de secours. • S'assurer de la fixation correcte des connecteurs et des bornes. • Portes avec parachute séparé : contrôler le parachute.
1.4	Interrupteur d'arrêt d'urgence actionné.	• Contrôler l'interrupteur d'arrêt d'urgence. • S'assurer que le câble de raccordement n'est pas interrompu.
1.5	Interrupteur de collision actionné, défectueux ou non programmé.	• Contrôler si le vantail de porte présente des dommages dus à un choc. • Contrôler l'interrupteur de collision. • Contrôler le réglage du point de programmation 3.4. • Pour réinitialiser le défaut, appuyer sur le bouton-poussoir ARRÊT pendant 3 secondes.
1.6	WSD - Signal manquant du dispositif de sécurité WSD est actif : profil palpeur / contacteur du portillon incorporé actionné ou défectueux.	• Tenir compte des messages de défaut suivants : profil palpeur / contacteur du portillon incorporé actionné ou défectueux. • Double affectation du canal radio : utiliser P 9.6 pour lire le canal radio. Procéder à l'affectation manuelle des canaux radio sous P 2.0. • Humidité dans le module de porte WSD : Remplacer le module de porte WSD et utiliser la protection contre les projections d'eau (accessoires). • Obstacle entre le module de porte WSD et le coffret de commande : Adapter la situation de montage ou utiliser un câble spiralé. • Tension de la pile trop faible : Lire la tension avec P 9.6 et si la tension est inférieure à 3,2 V, remplacer la pile. • LED rouge dans le module de porte WSD : Appuyer sur le bouton-poussoir P1. Clignote : liaison radio perturbée Allumée : liaison radio OK • Observer le manuel du module de porte WSD.
1.7	Contact du portillon incorporé ou du mou de câble défectueux.	• Ouvrir puis fermer le portillon incorporé. Contrôler le montage du portillon incorporé. • Ajuster la distance de commutation à une valeur inférieure à 4 mm. • Contrôler la position des interrupteurs DIP dans le boîtier du tablier de porte. • Contrôler la résistance et le câblage du câble spiralé. • S'assurer de l'absence de surcharge de la tension de commande.

	Causes des défauts	Dépannage
1.8	Court-circuit transversal de câble dans le circuit du portillon incorporé / circuit du mou de câble.	• Contrôler la position des interrupteurs DIP dans le boîtier du tablier de porte. • Contrôler si la résistance 5K0 est montée dans le boîtier de vantail de porte. • Contrôler si la résistance 5K0 est commutée en série dans le boîtier de vantail de porte. • Contrôler le câblage du câble spiralé.

Défauts des dispositifs de sécurité

	Causes des défauts	Dépannage
F.c	L'affichage alterne entre F.c et un chiffre	
2.0	Aucun profil palpeur détecté.	• Contrôler le câblage et l'état du profil palpeur. • Contrôler la position des interrupteurs DIP dans le boîtier du tablier de porte. • Contrôler l'état optique et électrique du profil palpeur.
2.1	Barrière photo-électrique actionnée.	• Message d'état : la barrière photo-électrique a été interrompue. Aucune autre mesure nécessaire.
2.2	Barrière photoélectrique actionnée en permanence ou défectueuse	• Contrôler l'état et l'orientation de la barrière photo-électrique. • Retirer les obstacles de la zone de la porte. • Nettoyer la barrière photo-électrique et le réflecteur. • S'assurer que le câble de raccordement n'est pas interrompu. • Le cas échéant, remplacer la barrière photo-électrique.
2.3	Inversion du mouvement de la porte par contact avec les profils palpeurs ou les barrières immatérielles	• Message d'état : actionnement du profil palpeur /de la barrière immatérielle Aucune autre mesure nécessaire.
2.4	Profil palpeur 8k2 actionné.	• S'assurer que le profil palpeur et les boîtiers de vantail de porte n'ont pas subi de dégât des eaux. • Contrôler le profil palpeur au niveau optique et électrique.
2.5	Profil palpeur 8k2 défectueux.	• Mesurer la continuité électrique du câble spiralé et du profil palpeur. • Contrôler le serrage ferme de toutes les bornes et connexions enfichables.
2.6	Profil palpeur 1k2 actionné.	• Contrôler l'interrupteur pneumatique. • Contrôler le réglage de la sensibilité de l'interrupteur pneumatique. • Contrôler si le câble spiralé présente des détériorations mécaniques et mesurer sa continuité électrique. • Contrôler le serrage ferme de toutes les bornes et connexions enfichables.
2.7	Profil palpeur 1k2 défectueux.	• Mesurer la continuité électrique du câble spiralé. • S'assurer que le profil palpeur et les boîtiers de vantail de porte n'ont pas subi de dégât des eaux.
2.8	Profil palpeur 1k2 - Test négatif.	• Contrôler le réglage du fin de course en amont. • Contrôler l'interrupteur pneumatique. • Contrôler si le profil palpeur présente des détériorations. • Contrôler si le profil palpeur est comprimé en position finale de fin de course de FERMETURE.
2.9	Le profil palpeur optique est actionné ou défectueux.	• S'assurer que le profil caoutchouc ne comporte pas d'écrasements. • Contrôler l'émetteur et le récepteur en les remplaçant. • Contrôler l'orientation et le mécanisme. • S'assurer que le profil palpeur et les boîtiers de vantail de porte n'ont pas subi de dégât des eaux.

Défauts du fin de course

	Causes des défauts	Dépannage
F.c	L'affichage alterne entre F.c et un chiffre	
3.0	Barrière immatérielle actionnée en permanence	• Retirer les obstacles de la zone de la porte. • Corriger l'orientation de la grille lumineuse. • Nettoyer la lentille de la grille lumineuse.
3. 1	Échec du test de la barrière immatérielle Câblage incorrect de la barrière immatérielle, barrière incompatible ou défectueuse.	• Contrôler le câblage de la grille lumineuse. • Contrôler la fonction de la grille lumineuse.
3.3	La plage de l'interrupteur de fin de course d'urgence de FERMETURE a été atteinte.	• Contrôler si le motoréducteur a été déplacé dans la zone de fin de course d'urgence avec le dépannage manuel de secours. • Contrôler si la marche par inertie du motoréducteur est trop longue.
3.4	La zone de fin de course d'urgence de FERMETURE a été accostée.	• Contrôler si le motoréducteur a été déplacé dans la zone de fin de course d'urgence avec le dépannage manuel de secours. • Contrôler si la marche par inertie du motoréducteur est trop longue.
3.5	Aucun interrupteur de fin de course détecté. (Remarque : activé lors de la première mise en service)	• S'assurer que le câble de raccordement n'est pas endommagé en réalisant un contrôle visuel et électrique. • S'assurer de la fixation correcte de tous les connecteurs.

Défauts internes TS /Surveillance de la force /Sécurité anti-écrasement

	Causes des défauts	Dépannage
F.c	L'affichage alterne entre F.c et un chiffre	
3.7	Erreur de plausibilité interne.	• Éteignez puis rallumez le coffret de commande. • Si le défaut se reproduit, contactez le service après-vente.
3.8	Température trop élevée dans le coffret de commande.	• Mesurer la température ambiante et la comparer avec la plage de température admissible du coffret de commande. • Éteindre le coffret de commande pour le refroidir.
4.1	Surveillance de la force déclenchée.	• Contrôler si le mécanisme de la porte est endommagé. • Contrôler si le vent exerce une charge sur la porte. • Contrôler la tension du ressort.
4.2	Sécurité anti-écrasement canal 1 actionnée ou défectueuse	• Contrôler la sécurité anti-écrasement au niveau optique et électrique. • Contrôler le serrage ferme de toutes les bornes et connexions enfichables.
4.3	Sécurité anti-écrasement canal 2 actionnée ou défectueuse	• Contrôler la sécurité anti-écrasement au niveau optique et électrique. • Contrôler le serrage ferme de toutes les bornes et connexions enfichables.
4.4	Sécurité anti-écrasement canal 3 actionnée ou défectueuse	• Contrôler la sécurité anti-écrasement au niveau optique et électrique. • Contrôler le serrage ferme de toutes les bornes et connexions enfichables.
4.6	Nombre maximal de réouvertures par actionnement du profil palpeur.	• Retirer les obstacles de la zone de la porte. • Corriger l'orientation de la grille lumineuse. • Nettoyer la lentille de la grille lumineuse.
4.7	Les piles du module de porte WSD sont trop faibles. La tension des piles est inférieure à 3,2 V.	• Remplacer les piles du module de porte WSD. • Contrôler si la pile est passivée. Dépassiver la pile. Observer les instructions de montage du module de porte WSD.
5.0	Erreur de paramétrage - Réglage manquant pour la position EFC	• Contrôlez P 1.7 ; P 5.6/P 5.7 et P 7.3/P 7.4
5.1	Erreur du processeur	• Arrêter le coffret de commande et le remettre en marche. • Le cas échéant, remplacer le coffret de commande.
5.2	Surcharge 24 V	• Contrôler si le nombre de consommateurs raccordés au circuit électrique de commande (24 V) est trop élevé. • S'assurer qu'aucun appareil défectueux n'est raccordé au circuit électrique de commande (24 V).
5.3	Défaut de communication ESP	• Arrêter le coffret de commande et le remettre en marche. • Le cas échéant, remplacer le coffret de commande.
5.4	Défaut interne. Le défaut 3.7 a été détecté cinq fois à la suite.	• Voir défaut 3.7. • Arrêter le coffret de commande et le remettre en marche. • Le cas échéant, remplacer le coffret de commande.

Défauts du mouvement de la porte

	Causes des défauts	Dépannage
F.c	L'affichage alterne entre F.c et un chiffre	
5.5	Défaut du fin de course numérique (DES).	• Contrôler la fixation correcte du connecteur de fin de course. • S'assurer que le câble de raccordement n'est pas endommagé en réalisant un contrôle visuel. • Contrôler le fin de course en le remplaçant par un fin de course DES intact.
5.6	Défaut durant le mouvement de la porte. Mécanisme de la porte grippé ou bloqué.	• S'assurer que le motoréducteur de la porte n'est pas bloqué. **AVERTISSEMENT ! Danger en cas de chute de la porte ! Ne supprimez pas le blocage sur un motoréducteur de porte avec parachute intégré ! Le blocage peut indiquer que le parachute s'est déclenché. Remplacez le motoréducteur de la porte.** • Contrôler si le mécanisme de la porte est endommagé.
	Position finale de fin de course OUVERTURE/FERMETURE pas atteinte.	• Contrôler la position finale de fin de course OUVERTURE/FERMETURE. Si la porte heurte une butée, corriger la position finale de fin de course.
	Un phase d'alimentation est indisponible.	• Contrôler le raccordement au réseau du coffret de commande. Établir une alimentation électrique correcte.
	Le frein ne se desserre pas.	• Contrôler le fonctionnement du frein et du redresseur.
	Le fin de course n'est pas entraîné.	• Contrôler le mouvement rotatif du fin de course pendant la course de la porte.
	Uniquement avec motoréducteur FI : le convertisseur de fréquence n'est pas détecté.	• Contrôler et corriger l'alimentation électrique du coffret de commande. • Pour les motoréducteurs FI monophasés : contrôler le conducteur neutre sur le raccordement au réseau. Contrôler le pont à transformateur à l'entrée du réseau du coffret de commande.
5.7	Le champ tournant du réseau d'alimentation a changé.	• Établir un champ tournant à droite sur le raccordement au réseau.
5.8	Mouvement inadmissible de la porte au repos.	• Motoréducteurs avec desserrage du frein : vérifier si le levier de desserrage du frein a été actionné. **Avertissement ! Danger en cas de chute de la porte ! Le desserrage du frein est strictement réservé à un personnel spécialisé. Observez le manuel du motoréducteur.** • Motoréducteurs avec déverrouillage du réducteur : Contrôler si le réducteur a été déverrouillé et si la porte a été déplacée à la main. Accoupler le réducteur puis éteindre le coffret de commande et le remettre en marche. • Motoréducteurs avec frein magnétique : le frein ne fonctionne pas. Contrôler si le frein est alimenté en tension.

	Causes des défauts	Dépannage
5.9	Le motoréducteur de la porte ne fonctionne pas dans le sens de la marche prédéfini.	• Le frein n'arrête pas la porte : s'assurer que le frein et le redresseur ne présentent pas de défaut, d'usure ou de dommages dus à l'humidité. • Mesurer la tension sur la prise du moteur et contrôler la fixation correcte du connecteur. Contrôler les vis sur le raccordement du moteur.

Défauts du convertisseur de fréquence

Ces messages de défaut ne peuvent apparaître qu'avec des motoréducteurs de porte munis d'un convertisseur de fréquence GfA et d'un convertisseur direct (FI, FX, DU).

	Causes des défauts	Dépannage
F.c	L'affichage alterne entre F.c et un chiffre	
6.1	Vitesse de fermeture trop élevée.	• S'assurer de l'absence de difficulté de manœuvre du mécanisme de la porte. • Uniquement avec les portes munies d'un équilibrage du poids : s'assurer de l'absence de rupture du ressort. • Le cas échéant, remplacer le motoréducteur de la porte.
6.2	Défaut de communication interne avec le convertisseur de fréquence.	• Le cas échéant, remplacer le motoréducteur de la porte. • Contrôler le câble de raccordement du fin de course. • Contrôler le serrage ferme du câble de raccordement et des connecteurs. • Le cas échéant, remplacer le motoréducteur de la porte.
6.3	Sous-tension dans le circuit intermédiaire.	• Mesurer la tension pendant le mouvement de la porte. • Mesurer la tension d'entrée réseau. • Modifier les durées de rampage/vitesses (P 4.1 - P 4.9).
6.4	Surtension dans le circuit intermédiaire.	• Mesurer la tension pendant le mouvement de la porte. • Mesurer la tension d'entrée réseau. • Modifier les durées de rampage/vitesses (P 4.1 - P 4.9).
6.5	Limite de température dépassée.	• Motoréducteur de la porte surchargé. • Contrôler si la température ambiante est trop élevée. • Laisser refroidir le motoréducteur de la porte puis réduire le nombre de cycles.
6.6	Surcharge électrique permanente	• Motoréducteur de la porte surchargé. • S'assurer de l'absence de difficulté de manœuvre du mécanisme de la porte.
6.7	Défaut du frein / convertisseur de fréquence	• Contrôler le frein. • Le cas échéant, remplacer le motoréducteur de la porte.
6.9	Message collectif du convertisseur de fréquence	• Arrêter le coffret de commande et le remettre en marche. • Le cas échéant, remplacer le motoréducteur de la porte.

Défaut sur les boutons de commande

	Causes des défauts	Dépannage
F.c	L'affichage alterne entre F.c et un chiffre	
7.1	Bouton-poussoir OUVERTURE défectueux	• Vérifiez si tous les appareils de commande connectés et le bouton poussoir OUVERTURE intégré sont bloqués (p. ex. grippage) ou court-circuités.
7.2	Bouton-poussoir FERMETURE défectueux	• Vérifiez si tous les appareils de commande connectés et le bouton-poussoir FERMETURE intégré sont bloqués (p. ex. grippage) ou court-circuités.
7.3	Bouton-poussoir ARRÊT défectueux	• Vérifiez si tous les appareils de commande connectés et le bouton-poussoir ARRÊT intégré sont bloqués (p. ex. grippage) ou court-circuités.

Défauts lors du réglage des positions finales de fin de course

	Causes des défauts	Dépannage
F.c	L'affichage alterne entre F.c et un chiffre	
8. 1	Lors du réglage des positions finales de fin de course, la course la plus petite possible n'a pas été atteinte.	• Lors du réglage des positions finales de fin de course, faire fonctionner la porte pendant au moins une seconde avant d'enregistrer la position. • Rétablir le réglage d'usine du coffret de commande (P 9.5). Avis ! Tous les réglages seront perdus !
8.2	Position finale de fin de course atteinte dans le mauvais sens	• Pendant la configuration, la position finale de fin de course OUVERTURE a été atteinte à partir du sens de marche FERMETURE.

14 Élimination

Élimination de l'emballage

Éliminez correctement le matériel d'emballage conformément aux dispositions légales applicables ou récupérez-le pour le recyclage.

Élimination des appareils usagés

Éliminez correctement les appareils usagés conformément aux dispositions légales applicables. Déposez les appareils usagés dans les points de reprise et de collecte qui sont à votre disposition. Vous pouvez également renvoyer gratuitement les produits GfA. Veillez à affranchir suffisamment votre paquet et à y apposer l'inscription « Appareils usagés ».

iREMARQUE

Il est interdit d'éliminer les appareils usagés et les piles portant le symbole ci-contre avec les déchets municipaux non triés.

15 Démontage - Remplacement du coffret de commande

L'élément de commande du TS-C peut être remplacé sans démonter le boîtier. Les réparations de l'élément de commande ne sont possibles que par GfA ELEKTROMATEN GmbH. Contactez notre service pour faire effectuer une réparation : gfa-service@gfa-elektromaten.de.

⚠ AVERTISSEMENT

Danger de mort dû au choc électrique !
Si le câblage n'est pas effectué correctement, il y a danger de mort ou de blessures graves en raison du courant électrique.

- Confiez les travaux uniquement à des électriciens spécialisés.
- Mettez tous les câbles hors tension.
- Protégez le dispositif de coupure du réseau contre le rebranchement ou la remise en marche.
- Observer les consignes et normes en vigueur.
- Utilisez des outils appropriés.

Enlever l'élément de commande

- Ouvrez le couvercle du coffret de commande.
- Deux ouvertures se trouvent au-dessus de l'élément de commande. Placez un tournevis dans ces ouvertures et faites levier avec précaution vers le bas pour desserrer l'élément de commande.

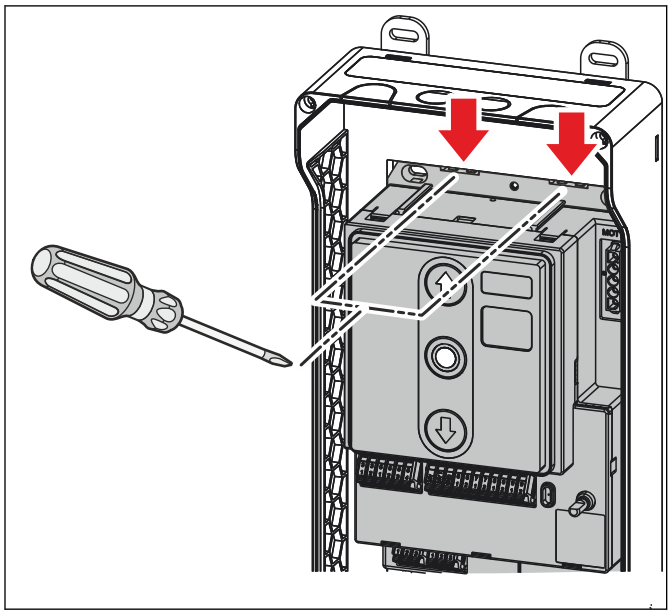

Remettre l'élément de commande en place

1. Accrochez l'élément de commande avec la face inférieure dans le boîtier.
2. Inclinez l'élément de commande vers le haut jusqu'à ce qu'il s'enclenche.

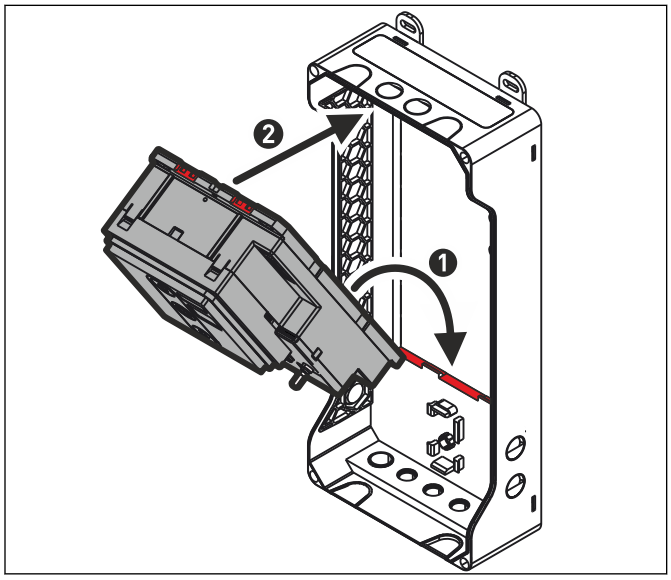

16 Déclarations de conformité

Déclaration d'incorporation
au sens de la directive Machines 2006/42/CE
pour une quasi-machine, annexe II, partie B

Déclaration de conformité
au sens de la directive CEM 2014/30/UE
au sens de la directive RoHS 2011/65/UE
au sens de la directive RED (2022/30/UE)

GfA ELEKTROMATEN GmbH & Co. KG
Wiesenstraße 81 · 40549 Düsseldorf
Germany

Nous, l'entreprise
GfA ELEKTROMATEN GmbH & Co. KG
déclarons, sous notre seule responsabilité, que le produit mentionné ci-après est conforme aux directives susmentionnées et qu'il est uniquement destiné au montage dans une installation de porte.

Coffret de commande
TS-C

Sur demande justifiée des autorités de contrôle, nous nous engageons à leur transmettre les documents spéciaux relatifs à la machine incomplète.

Ce produit ne peut être mis en service qu'une fois qu'il a été constaté que la machine / l'installation complète dans laquelle il a été monté, est bien conforme aux dispositions des directives susmentionnées.

La personne responsable de la compilation de la documentation technique est le signataire de la déclaration.

Düsseldorf, 01/12/2025

Stephan Kleine
Directeur général

Signature

Les exigences suivantes visées à l'annexe I de la directive 2006/42/CE relative aux machines sont satisfaites :
1.1.2, 1.1.3, 1.1.5, 1.2.2, 1.2.3, 1.2.6, 1.3.2, 1.3.3,1.3.9, 1.5.1, 1.5.2, 1.5.4, 1.5.6, 1.5.7, 1.5.8, 1.5.9, 1.5.10, 1.5.11,1.5.13, 1.6.1, 1.6.2, 1.6.4, 1.7.2, 1.7.3, 1.7.4.3.

Normes appliquées :

- EN 12453:2017+A1:2021
- EN 12978:2003+A1:2009
- EN 60335-2-103:2015
- EN 61000-6-2:2005
- EN 61000-6-3:2007

Déclaration d'incorporation
within the meaning of Supply of Machinery (Safety) Regulations 2008
for partly completed machinery, Appendix II Part B

Declaration of conformity
within the meaning of Electromagnetic Compatibility Regulations 2016
within the meaning of Restriction of the Use of Certain Hazardous Substances
in Electrical and Electronic Equipment Regulations 2012
within the meaning of Radio Equipment Regulations 2017

We,
GfA ELEKTROMATEN GmbH & Co. KG
declare under our sole responsibility that the following product complies with the above directives and is only intended for installation in a door system.

Door control
TS-C

We undertake to transmit in response to a reasoned request by the appropriate regulatory authorities the special documents on the partly completed machinery.

This product must only be put into operation when it has been determined that the complete machine/system in which it has been installed complies with the provisions of the above-mentioned directives.

Authorised representative:
Andrew Collett
GfA ELEKTROMATEN UK Ltd
Tournament Fields Business Park,
Agincourt Rd,
Warwick CV34 6XZ

Düsseldorf, 01/12/2025

Stephan Kleine
CEO

Signature

The following requirements from Appendix I of the Supply Machinery (Safety) Regulations 2008 are met: 1.1.2, 1.1.3, 1.1.5, 1.2.2, 1.2.3,1.2.6, 1.3.2, 1.3.3, 1.3.9, 1.5.1, 1.5.2, 1.5.4, 1.5.6, 1.5.7, 1.5.8, 1.5.9,1.5.10, 1.5.11, 1.5.13, 1.6.1, 1.6.2, 1.6.4, 1.7.2, 1.7.3, 1.7.4.3.

Applied Standards:

- BS EN 12453:2022
- BS EN 12978:2025
- BS EN 60335-2-103:2015
- BS EN 61000-6-2:2005
- BS EN 61000-6-3:2007